Série 6, Réfrigérateur multi-portes congélateur en bas, 183 x 90.5 cm, Inox anti trace de doigts KFD96APEA







Le réfrigérateur combiné Multi Door : entrez dans un monde de fraîcheur XXL avec VitaFresh <0°C> XXL. Dites adieu au dégivrage et profitez d'une réserve inépuisable d'eau filtrée et de glace à portée de main.

- **Tiroirs VitaFresh XXL <0 °C>** : les conditions idéales pour prolonger la fraîcheur de vos aliments.
- **Alarme de porte ouverte** : vous êtes alerté par un signal sonore si la porte de votre réfrigérateur est mal fermée ou qu'un autre problème survient.
- **Paroi arrière en métal avec Multi Airflow** : une circulation homogène de l'air froid pour une température constante dans le réfrigérateur.
- **Distributeur de glaçons** : distribue des glaçons à la simple pression d'un bouton
- **Capacité XXL** : encore plus de place pour vos produits frais.

Données techniques

Classe d'efficacité énergétique:	E
Consommation énergétique annuelle moyenne:	327 kWh / an
Volume utile partie congélation:	199 l
Volume utile partie réfrigération:	375 l
Niveau sonore:	39 dB(A) re 1 pW
Classe de niveau sonore:	C
Type de construction:	Pose-libre
Porte habillable:	livré sans façade
Hauteur:	1830 mm
Largeur appareil:	905 mm
Profondeur appareil:	731 mm
Poids net:	138.5 kg
Intensité:	10 A
Charnière de porte:	Gauche et droite
Tension:	220-240 V
Fréquence:	50-60 Hz
Longueur du cordon électrique:	240.0 cm
Nombre de compresseurs:	1
Nombre de circuit de froid:	1
Ventilateur dans le compartiment réfrigérateur:	Oui
Porte réversible:	non
Nombre de clayettes réglables dans le réfrigérateur:	4
Clayettes spéciales bouteille:	Oui
Froid ventilé:	Réfrigérateur et congélateur
Type d'installation:	Pose-libre

4 242005 372041

Série 6, Réfrigérateur multi-portes congélateur en bas, 183 x 90.5 cm, Inox anti trace de doigts KFD96APEA

Le réfrigérateur combiné Multi Door : entrez dans un monde de fraîcheur XXL avec VitaFresh <0°C> XXL. Dites adieu au dégivrage et profitez d'une réserve inépuisable d'eau filtrée et de glace à portée de main.

INFORMATIONS GENERALES
- Volume total : 574 l
- Réfrigérateur : Volume 375 l
- Congélateur : Volume 199 l
- Classe d'efficacité énergétique E sur une échelle allant de A à G
- Consommation énergétique : 327 kWh/an
- Niveau sonore : 39 DB, classe d'efficacité sonore : C

Confort et sécurité
- NoFrost MultiAirflow
- NoFrost
- Home Connect
- Home Connect : contrôle et diagnostic à distance
- Régulation électronique avec affichage digital de la température
- Chaque zone de température contrôlable et réglable séparément
- Filtre à eau
- Distributeur de glaçons, de glace pilée et d'eau fraîche, avec filtre et éclairage automatique intégrés
- Fabrique automatique de glaçons
- Dégivrage automatique dans le réfrigérateur
- Verrouillable
- Signal sonore de porte ouverte congélateur et réfrigérateur
- Alarme visuelle de porte de congélateur ouverte
- Alarme sonore, Alarme visuelle de température
- Alarme sonore
- Mode vacances
- Sécurité enfants, Mode Sabbat, Mode éco, Mode vacances

Design
- Portes Acier brossé anti-traces
- Portes Acier brossé anti-traces
- Poignée de porte verticale intégrée

REFRIGERATEUR
- Super-réfrigération avec arrêt automatique
- Eclairage LED dans le réfrigérateur
- 5 clayettes en verre de sécurité, dont 4 réglables en hauteur
- 1 balconnets

Système de conservation
- 1 compartiment VitaFresh (0-3°C) : garde viandes et poissons frais 2 x plus longtemps
- 1 compartiment VitaFresh sur rails avec contrôle de l'humidité - les fruits et légumes restent frais et riches en vitamines plus longtemps

CONGELATEUR
- Super-congélation
- Super-congélation avec arrêt automatique
- freezerLight
- Pouvoir de congélation : 16 kg en 24h
- 6 tiroirs de congélation transparents

INFORMATIONS TECHNIQUES
- Dimensions (H x L x P) : 183 x 90.5 x 73.1 cm
- Classe climatique : SN-T
- 4 roulettes réglables
- Voltage 220 - 240 V
- Longueur de raccordement (alimentation en eau) : 300 cm
- Longueur du cable d'alimentation : 240 cm

Accessoires

Série 6, Réfrigérateur multi-portes congélateur en bas, 183 x 90.5 cm, Inox anti trace de doigts
KFD96APEA

Mesures en mm

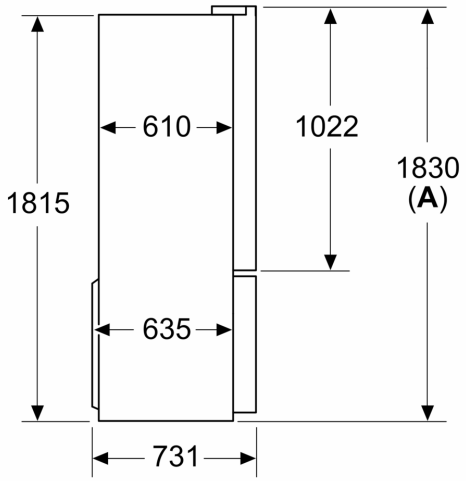

A: La façade est réglable de 1830–1847 mm, avec les pieds de nivellement avant à sortie totale

Mesures en mm

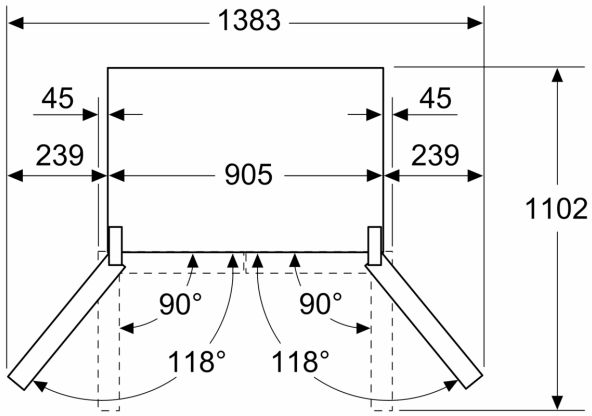

Mesures en mm

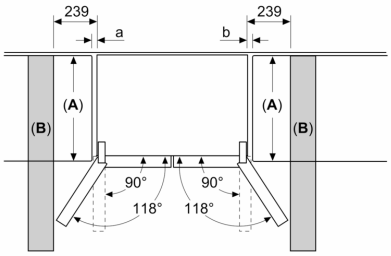

A	a	b
≤ 600	0	0
600 < A ≤ 650	45	45
650 < A ≤ 700	60	60
> 700	239	239

A: Profondeur du meuble ou du plan de travail

B: Mur
Les tiroirs peuvent être sortis et extraits lorsque la porte est ouverte à 90°

Mesures en mm

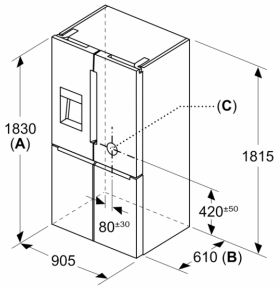

A: La façade est réglable de 1830–1847 mm, avec les pieds de nivellement avant à sortie totale
B: Ajoutez 25 mm pour les pièces d'écartement fixes au dos
C: Position du raccordement à l'eau