SIEMENS

iQ300, Réfrigérateur combiné pose-libre, 186 x 60 cm, Inox KG36NXIDF





Combiné noFrost avec compartiments hyperFresh pour conserver vos aliments plus longtemps, et en finir avec le dégivrage

- ✓ Protection anti-traces : plus besoin de nettoyer sans cesse les surfaces en inox.
- ✓ Porte-bouteilles : vos bouteilles sont bien rangées, protégées et facilement accessibles.
- ✓ Fonction super-réfrigération : abaisse la température pendant un temps défini.
- ✓ Système multiAirflow : garantit une température stable grâce une répartition homogène du froid.
- ✓ Clayettes en verre de sécurité : les tablettes qui allient sécurité, solidité et nettoyage facile.

Équipement

Données techniques

Classe d'efficacité énergétique: ..... D
Consommation énergétique annuelle moyenne: ..... 199 kWh / an
Volume utile partie congélation: ..... 103 l
Volume utile partie réfrigération: ..... 218 l
Niveau sonore: ..... 35 dB(A) re 1 pW
Classe de niveau sonore: ..... B
Design: ..... Pose-libre
Porte habillable: ..... livré sans façade
Hauteur: ..... 1860 mm
Largeur: ..... 600 mm
Profondeur: ..... 665 mm
Poids net: ..... 61.7 kg
Intensité: ..... 10 A
Charnière de porte: ..... Droite réversible
Tension: ..... 220-240 V
Fréquence: ..... 50 Hz
Longueur du cordon électrique: ..... 231.0 cm
Nombre de compresseurs: 1
Nombre de circuit de froid: 2
Ventilateur dans le compartiment réfrigérateur: ..... non
Porte réversible: ..... Oui
Nombre de clayettes réglables dans le réfrigérateur: 2
Clayettes spéciales bouteille: ..... Oui
Froid ventilé: ..... Réfrigérateur et congélateur
Type d'installation: ..... Pose-libre

4 242003 898444

iQ300, Réfrigérateur combiné pose-libre, 186 x 60 cm, Inox
KG36NXIDF

Équipement

INFORMATIONS GENERALES
- Volume total : 321 l
- Classe d'efficacité énergétique D sur une échelle allant de A à G
- Consommation énergétique : 199 kWh/an
- Twin No Frost (RC + FC)

Design
- Portes Acier brossé anti-traces
- Poignées verticales intégrées

Confort et sécurité
- Régulation électronique avec affichage LED de la température
- Chaque zone de température contrôlable et réglable séparément
- Eclairage LED à intensité progressive (softStart) dans le réfrigérateur
- Alarme visuelle et sonore de porte ouverte
- Alarme visuelle et sonore de température dans le congélateur

REFRIGERATEUR
- Réfrigérateur : Volume 218 l
- Super-réfrigération avec arrêt automatique
- 4 clayettes en verre de sécurité, dont 2 réglables en hauteur
- 1 grand(s) et 2 petits balconnets
- Rack à bouteilles chromé

Système de conservation
- 1 compartiment hyperFresh avec ajustement du taux d'humidité - garde fruits et légumes frais plus longtemps
- hyperFresh (0-3°C) : garde viandes et poissons frais 2 x plus longtemps

CONGELATEUR
- Congélateur : Volume 103 l
- Pouvoir de congélation : 9.5 kg en 24h
- 3 tiroirs de congélation transparents
- Autonomie en cas de coupure électrique : 14 h

INFORMATIONS TECHNIQUES
- Dimensions (H x L x P) : 186 x 60 x 66.5 cm
- Classe climatique : SN-T
- Niveau sonore : 35 DB, classe d'efficacité sonore : B
- Charnières à droite, réversibles
- Pieds avant réglables en hauteur, roulettes à l'arrière

Accessoires
- bac à glaçons, Casiers à oeufs

SIEMENS

iQ300, Réfrigérateur combiné pose-libre, 186 x 60 cm, Inox
KG36NXIDF

Cotes

Mesures en mm

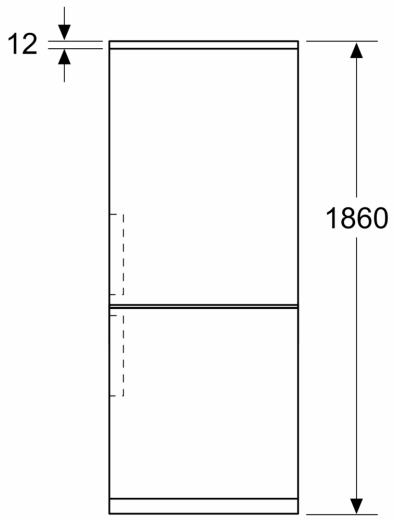

Mesures en mm

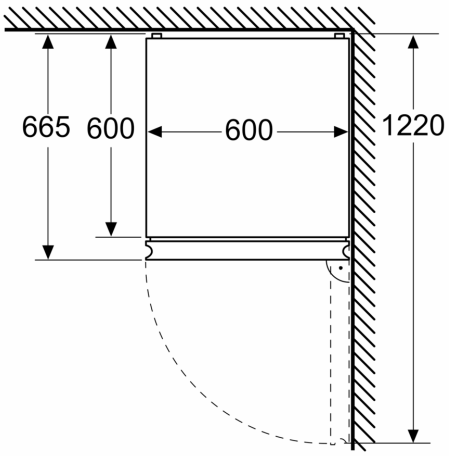

Mesures en mm

