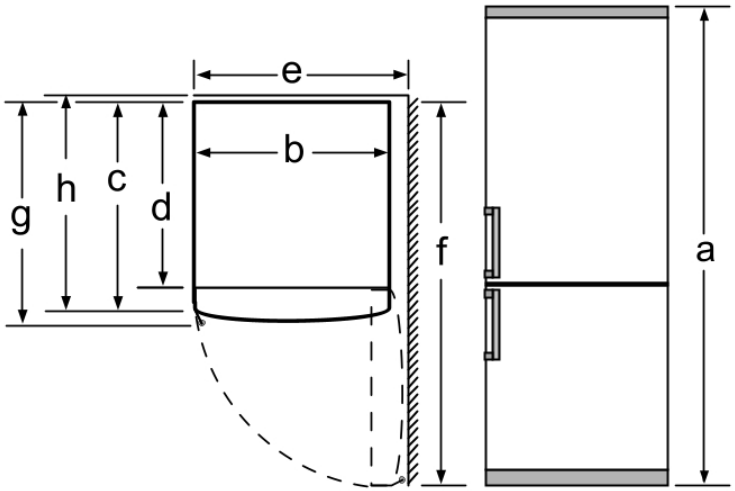

Nom de l'appareil	a	b	c	d	e	f	g	h
KGV39 / KGE39 (poignée intérieure)	2010	600	650	580	600	1200	650	690
KGV39 / KGE39 (poignée extérieure)	2010	600	650	580	640	1200	690	690
KGE49 (poignée intérieure)	2010	700	650	580	700	1300	650	690
KGE49 (poignée extérieure)	2010	700	650	580	740	1300	690	690

	Description
a	Hauteur
b	Largeur
c	Profondeur, porte fermée, sans poignée ni entretoise flexible
d	Profondeur de l'élément sans entretoise flexible
e	Largeur avec porte ouverte à 90°
f	Profondeur, porte ouverte, sans poignée ni entretoise flexible
g	Profondeur, porte fermée, avec poignée et sans entretoise flexible
h	Profondeur, porte fermée, sans poignée avec entretoise flexible

Mesures en mm