Série 4, Réfrigérateur combiné pose-libre, 186 x 60 cm, Inox anti trace de doigts
KGN367ICT







Le réfrigérateur combiné No Frost : conserve vos aliments frais plus longtemps.

- **Tiroirs VitaFresh XXL <0 °C>** : les conditions idéales pour prolonger la fraîcheur de vos aliments.
- **Éclairage LED** : découvrez l'intérieur de votre réfrigérateur sous un nouveau jour, avec l'éclairage LED économe en énergie.
- **2 circuits de refroidissement**: réfrigérateur et congélateur contrôlables séparément - empêche le transfert d'odeurs.
- **Fonction Super réfrigération** : abaisse brièvement la température du réfrigérateur pour vite refroidir les nouvelles denrées à conserver et préserver les autres.
- **Technologie Multi Airflow** : les fluctuations de température sont minimisées et les temps de refroidissement réduits.

Données techniques

Classe d'efficacité énergétique:	C
Consommation énergétique annuelle moyenne:	159 kWh / an
Volume utile partie congélation:	103 l
Volume utile partie réfrigération:	218 l
Niveau sonore:	35 dB(A) re 1 pW
Classe de niveau sonore:	B
Type de construction:	Pose-libre
Porte habillable:	livré sans façade
Hauteur:	1860 mm
Largeur appareil:	600 mm
Profondeur appareil:	665 mm
Poids net:	65.7 kg
Intensité:	10 A
Charnière de porte:	Droite réversible
Tension:	220-240 V
Fréquence:	50 Hz
Longueur du cordon électrique:	225.0 cm
Nombre de compresseurs:	1
Nombre de circuit de froid:	2
Ventilateur dans le compartiment réfrigérateur:	non
Porte réversible:	Oui
Nombre de clayettes réglables dans le réfrigérateur:	2
Clayettes spéciales bouteille:	Oui
Froid ventilé:	Réfrigérateur et congélateur
Type d'installation:	Pose-libre

4 242005 281497

Série 4, Réfrigérateur combiné pose-libre, 186 x 60 cm, Inox anti trace de doigts
KGN367ICT

Le réfrigérateur combiné No Frost : conserve vos aliments frais plus longtemps.

INFORMATIONS GENERALES

- Volume total : 321 l
- Réfrigérateur : Volume 218 l
- Congélateur : Volume 103 l
- Classe d'efficacité énergétique C sur une échelle allant de A à G
- Consommation énergétique : 159 kWh/an
- Niveau sonore : 35 DB, classe d'efficacité sonore : B

Confort et sécurité

- NoFrost MultiAirflow
- Régulation électronique avec affichage LED de la température
- Chaque zone de température contrôlable et réglable séparément
- Alarme visuelle et sonore de porte ouverte
- Alarme visuelle et sonore de température dans le congélateur

Design

- Portes Acier brossé anti-traces
- Poignées verticales extérieures

REFRIGERATEUR

- Super-réfrigération avec arrêt automatique
- Eclairage LED à intensité progressive (SoftStart) dans le réfrigérateur
- 4 clayettes en verre de sécurité, dont 2 réglables en hauteur
- Rack à bouteilles chromé
- 1 grand(s) et 2 petits balconnets

Système de conservation

- 1 compartiment VitaFresh avec contrôle de l'humidité - les fruits et légumes restent frais et riches en vitamines plus longtemps
- 1 compartiment VitaFresh (0-3°C) : garde viandes et poissons frais 2 x plus longtemps

CONGELATEUR

- Super-congélation avec arrêt automatique
- Pouvoir de congélation : 9.5 kg en 24h
- 3 tiroirs de congélation transparents
- Autonomie en cas de coupure électrique : 14 h

INFORMATIONS TECHNIQUES

- Dimensions (H x L x P) : 186 x 60 x 66.5 cm
- Classe climatique : SN-T
- Charnières à droite, réversibles
- Pieds avant réglables en hauteur, roulettes à l'arrière
- Voltage 220 - 240 V

Accessoires

- bac à glaçons, Casiers à oeufs

Série 4, Réfrigérateur combiné pose-libre, 186 x 60 cm, Inox anti trace de doigts
KGN367ICT

Mesures en mm

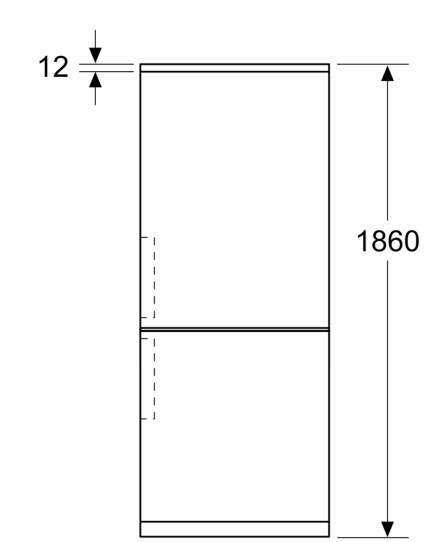

Mesures en mm

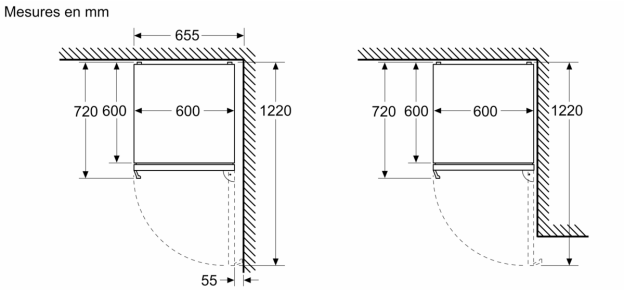

Mesures en mm

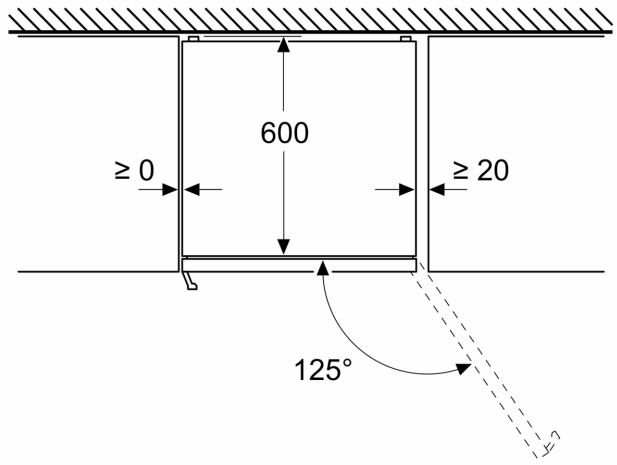

Mesures en mm

