Série 4, Réfrigérateur combiné pose-libre, 186 x 60 cm, Acier brossé noir anti-traces, Total No Frost KGN36VXCT







Le réfrigérateur combiné Total No Frost : conserve vos aliments frais plus longtemps.

- **Total No Frost** : Plus besoin de dégivrer votre congélateur et pas de gouttes d'eau sur la paroi arrière du réfrigérateur.
- **Tiroirs VitaFresh XXL <0 °C>** : les conditions idéales pour prolonger la fraîcheur de vos aliments.
- **Classe énergie C** : des performances de froid optimales et une consommation énergétique réduite.
- **Niveau sonore B (30-35 dB)** : le silence est d'or, même dans la cuisine.
- **Perfect Fit** : installez votre réfrigérateur contre un mur ou dans une niche.

Données techniques

Classe d'efficacité énergétique[1]:	C
Consommation énergétique annuelle moyenne[2]:	159 kWh / an
Volume utile partie congélation:	103 l
Volume utile partie réfrigération:	218 l
Niveau sonore:	35 dB(A) re 1pW
Classe de niveau sonore:	B
Type d'installation:	Pose-libre
Habillage de porte:	Non disponible
Hauteur:	1860 mm
Largeur appareil:	600 mm
Profondeur appareil:	665 mm
Poids net:	68.2 kg
Code EAN:	4242005348404
Intensité:	10 A
Charnière de porte:	Droite réversible
Tension:	220-240 V
Fréquence:	50 Hz
Longueur du cordon électrique:	225.0 cm
Nombre de compresseurs:	1
Nombre de circuit de froid:	2
Ventilateur dans le compartiment réfrigérateur:	non
Porte réversible:	Oui
Nombre de clayettes réglables dans le réfrigérateur:	2
Clayettes spéciales bouteille:	Oui
Froid ventilé:	Réfrigérateur et congélateur
Type d'installation:	Pose-libre

4 242005 348404

[1] Echelle d'efficacité énergétique allant de A à G

[2] Sur base des résultats du test normalisé de 24 heures. Consommation réelle en fonction de l'usage/emplacement de l'appareil.

Série 4, Réfrigérateur combiné pose-libre, 186 x 60 cm, Acier brossé noir anti-traces, Total No Frost KGN36VXCT

Le réfrigérateur combiné Total No Frost : conserve vos aliments frais plus longtemps.

INFORMATIONS GENERALES

- Volume total : 321 l
- Réfrigérateur : Volume 218 l
- Congélateur : Volume 103 l
- Classe d'efficacité énergétique C sur une échelle allant de A à G
- Consommation énergétique : 159 kWh/an
- Niveau sonore : 35 DB, classe d'efficacité sonore : B

Confort et sécurité

- Régulation électronique avec affichage LED de la température
- Chaque zone de température contrôlable et réglable séparément
- Alarme visuelle et sonore de température dans le congélateur

REFRIGERATEUR

- Eclairage LED à intensité progressive (SoftStart) dans le réfrigérateur
- 4 clayettes en verre de sécurité, dont 2 réglables en hauteur
- 1 grand(s) et 2 petits balconnets

Système de conservation

- 1 compartiment VitaFresh avec contrôle de l'humidité - les fruits et légumes restent frais et riches en vitamines plus longtemps

CONGELATEUR

- Super-congélation avec arrêt automatique
- Pouvoir de congélation : 9.5 kg en 24h
- Autonomie en cas de coupure électrique : 14 h

INFORMATIONS TECHNIQUES

- Dimensions (H x L x P) : 186 x 60 x 66.5 cm
- Classe climatique : SN-T
- Voltage 220 - 240 V
- Longueur du cable d'alimentation : 225 cm

Accessoires

- bac à glaçons

Série 4, Réfrigérateur combiné pose-libre, 186 x 60 cm, Acier brossé noir anti-traces, Total No Frost
KGN36VXCT

Mesures en mm

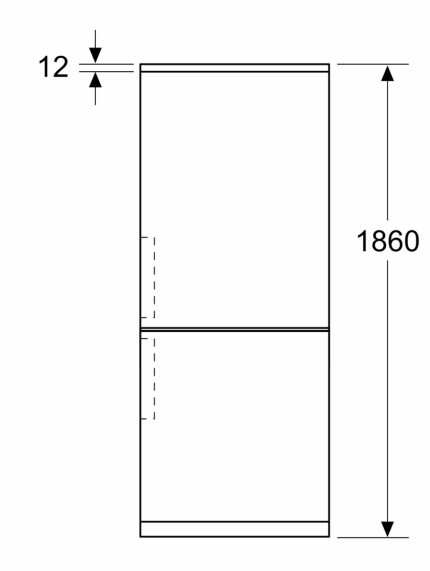

Mesures en mm

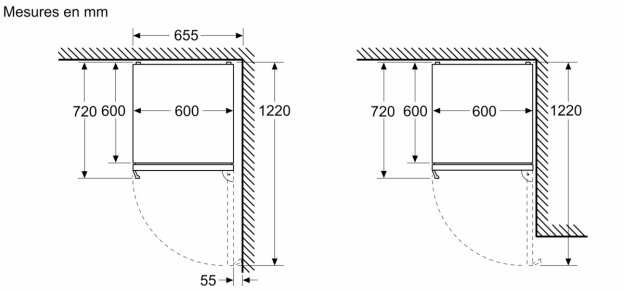

Mesures en mm

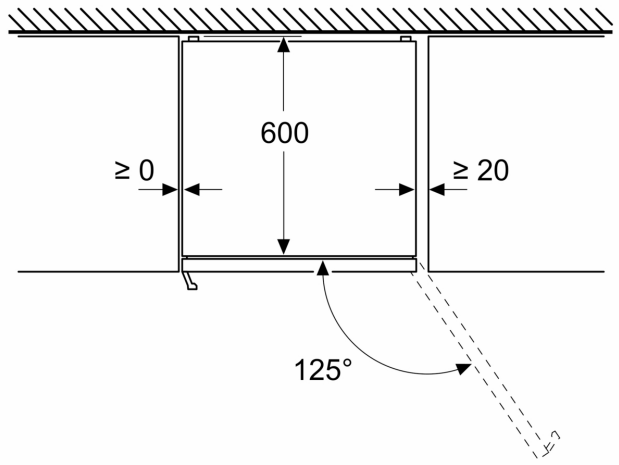

Mesures en mm

