Série 4, Réfrigérateur combiné pose-libre, 203 x 70 cm, Inox
KGN497ICT









Le combiné Total No Frost avec VitaFresh et une capacité XXL : Conserve plus longtemps la fraîcheur de vos aliments frais.

- **Total NoFrost** : évitez le dégivrage manuel du congélateur et la condensation dans le réfrigérateur.
- **XXL Capacity** : espace de stockage supplémentaire pour vos aliments frais.
- **VitaFresh XXL <0 °C>** : les conditions idéales pour prolonger la fraîcheur de vos aliments.
- **Glossy Backwall avec MultiAirflow** : fait circuler uniformément de l'air frais pour maintenir une humidité et température constantes à travers le réfrigérateur.
- **Perfect Fit** : placez votre réfrigérateur directement contre les murs ou dans une niche.

Données techniques

Classe d'efficacité énergétique[1]:	C
Consommation énergétique annuelle moyenne[2]:	178 kWh/an
Volume utile partie congélation:	129 l
Volume utile partie réfrigération:	311 l
Niveau sonore:	35 dB(A) re 1 pW
Classe de niveau sonore:	B
Type d'installation:	Pose-libre
Habillage de porte:	Non disponible
Hauteur:	2030 mm
Largeur appareil:	700 mm
Profondeur appareil:	667 mm
Poids net:	79.9 kg
Code EAN:	4242005291069
Intensité:	10 A
Charnière de porte:	Droite réversible
Tension:	220-240 V
Fréquence:	50 Hz
Longueur du cordon électrique:	226 cm
Nombre de compresseurs:	1
Nombre de circuit de froid:	2
Ventilateur dans le compartiment réfrigérateur:	Non
Porte réversible:	Oui
Clayettes réglables dans le réfrigérateur:	3
Clayettes spéciales bouteille:	Oui
Froid ventilé:	Réfrigérateur et congélateur
Type d'installation:	Pose-libre

4 242005 291069

[1] Echelle d'efficacité énergétique allant de A à G

[2] Sur base des résultats du test normalisé de 24 heures. Consommation réelle en fonction de l'usage/emplacement de l'appareil.

Série 4, Réfrigérateur combiné pose-libre, 203 x 70 cm, Inox
KGN497ICT

Le combiné Total No Frost avec VitaFresh et une capacité XXL : Conserve plus longtemps la fraîcheur de vos aliments frais.

Informations techniques
- Dimensions appareil H x L x P: 2030x700x667 mm
- Classe d’efficacité énergétique[1]: C
- No Frost - Fini le dégivrage manuel
- Volume utile partie réfrigération: 311 l
- Volume utile partie congélation: 129 l
- Niveau sonore: 35 dB(A) re 1 pW
- Système de fraîcheur : VitaFresh
- Liste des avertissements: Augmentation de température, Porte ouverte réfrigérateur

Général
- Couleur: Inox
- Charnière de porte: Droite réversible
- Type de poignée de porte: Poignées verticales
- No Frost: Total No Frost
- Distributeur de glaçons ou d'eau: -
- Système de commandes: Bouton
- Volume total du produit: 440 l
- Classe d’efficacité énergétique[2]: C
- Consommation énergétique annuelle moyenne[3]: 178 kWh/an
- Volume utile partie réfrigération: 311 l
- Volume utile partie congélation: 129 l
- Niveau sonore: 35 dB(A) re 1 pW
- Classe de niveau sonore: B
- Classe climatique: Subtropical, Tempéré, Tempéré élargi, Tropical
- Accessoires inclus: 1 x bac à glaçons

Taille et poids
- Dimensions appareil H x L x P: 2030x700x667 mm
- Dimensions du produit emballé (HxLxP): 2095x760x780 mm
- Poids net: 79,9 kg
- Poids brut: 86,7 kg
- Longueur du cordon électrique: 226 cm

Caractéristiques spécifiques
- Système de fraîcheur : VitaFresh
- Extra silencieux
- Flex Interior
- Type de rack à bouteilles: 1 support à bouteilles
- Liste des avertissements: Augmentation de température, Porte ouverte réfrigérateur
- Total No Frost
- Type d'affichage: LED
- Super Réfrigération
- SuperFreezing

Réfrigération
- Clayettes dans le réfrigérateur: 5
- Clayettes réglables dans le réfrigérateur: 3
- Compartiments de porte - réfrigérateur (hors beurre et fromage): 4
- Eclairage réfrigérateur: LED avec Soft Start

Congélation
- Nombre d'étoiles (pouvoir de congélation): 4
- Autonomie en cas de coupure de courant: 18 h
- Tiroirs de congélation: 3
- Compartiments de congélation intérieurs: 0
- Nombre de bacs à glaçons: 1

Connectivité

[1] Echelle d'efficacité énergétique allant de A à G
[2] Echelle d'efficacité énergétique allant de A à G
[3] Sur base des résultats du test normalisé de 24 heures. Consommation réelle en fonction de l'usage/emplacement de l'appareil.

Série 4, Réfrigérateur combiné pose-libre, 203 x 70 cm, Inox
KGN497ICT

Mesures en mm

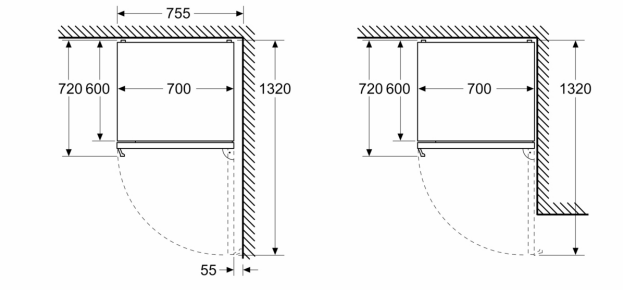

Mesures en mm

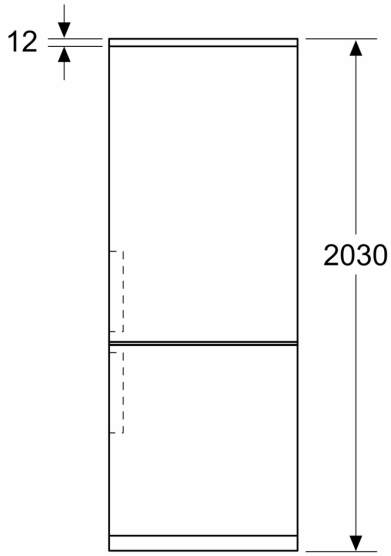

Mesures en mm

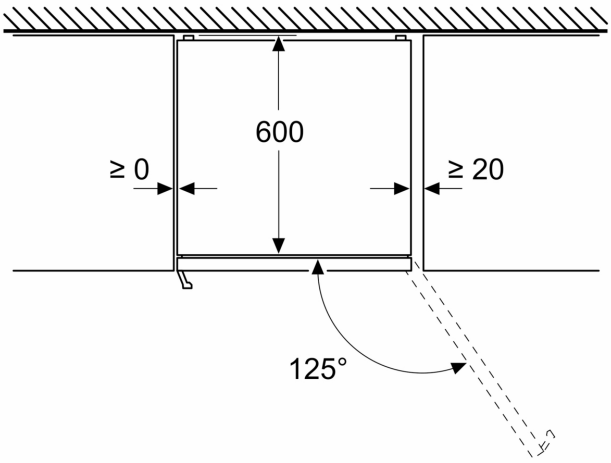

Mesures en mm

