Série 6, Réfrigérateur combiné pose-libre, 203 x 70 cm, Acier brossé anti-traces, Total No Frost KGN49AIBT







Le combiné Total No Frost avec VitaFresh et une capacité XXL : Conserve plus longtemps la fraîcheur de vos aliments frais.

- **Total No Frost** : Plus besoin de dégivrer votre congélateur et pas de gouttes d'eau sur la paroi arrière du réfrigérateur.
- **Tiroirs VitaFresh XXL <0 °C>** : les conditions idéales pour prolonger la fraîcheur de vos aliments.
- **Niveau sonore B (30-35 dB)** : le silence est d'or, même dans la cuisine.
- **Classe énergie B** : des performances de froid optimales et une consommation énergétique réduite.
- **Paroi métal avec Multi Airflow** : circulation homogène de l'air froid pour une température constante.

Données techniques

Classe d'efficacité énergétique[1]:	B
Consommation énergétique annuelle moyenne[2]:	142 kWh / an
Volume utile partie congélation:	129 l
Volume utile partie réfrigération:	311 l
Niveau sonore:	35 dB(A) re 1pW
Classe de niveau sonore:	B
Type d'installation:	Pose-libre
Habillage de porte:	Non disponible
Hauteur:	2030 mm
Largeur appareil:	700 mm
Profondeur appareil:	667 mm
Poids net:	95.3 kg
Code EAN:	4242005291991
Intensité:	10 A
Charnière de porte:	Droite réversible
Tension:	220-240 V
Fréquence:	50 Hz
Longueur du cordon électrique:	226 cm
Nombre de compresseurs:	1
Nombre de circuit de froid:	2
Ventilateur dans le compartiment réfrigérateur:	non
Porte réversible:	Oui
Nombre de clayettes réglables dans le réfrigérateur:	3
Clayettes spéciales bouteille:	Oui
Froid ventilé:	Réfrigérateur et congélateur
Type d'installation:	Pose-libre



[1] Echelle d'efficacité énergétique allant de A à G

[2] Sur base des résultats du test normalisé de 24 heures. Consommation réelle en fonction de l'usage/emplacement de l'appareil.

Série 6, Réfrigérateur combiné pose-libre, 203 x 70 cm, Acier brossé anti-traces, Total No Frost KGN49AIBT

Le combiné Total No Frost avec VitaFresh et une capacité XXL : Conserve plus longtemps la fraîcheur de vos aliments frais.

INFORMATIONS GENERALES

- Volume total : 440 l
- Réfrigérateur : Volume 311 l
- Congélateur : Volume 129 l
- Classe d'efficacité énergétique B sur une échelle allant de A à G
- Consommation énergétique : 142 kWh/an
- Niveau sonore : 35 DB, classe d'efficacité sonore : B

Confort et sécurité

- Total No Frost - Plus besoin de dégivrer le congélateur et pas de gouttes d'eau sur la paroi arrière du réfrigérateur.
- Régulation électronique avec affichage LED de la température
- Chaque zone de température contrôlable et réglable séparément
- Alarme visuelle et sonore de porte ouverte
- Alarme visuelle et sonore de température dans le congélateur

Design

- Portes Acier brossé anti-traces
- Poignées verticales extérieures

REFRIGERATEUR

- Super-réfrigération avec arrêt automatique
- Eclairage LED à intensité progressive (SoftStart) dans le réfrigérateur
- 5 clayettes en verre de sécurité, dont 3 réglables en hauteur
- Flex Shelf : tablette en verre relevable et séparable
- Rack à bouteilles chromé
- 1 grand(s) et 3 petits balconnets

Système de conservation

- 1 compartiment VitaFresh avec contrôle de l'humidité - les fruits et légumes restent frais et riches en vitamines plus longtemps
- 1 compartiment VitaFresh (0-3°C) : garde viandes et poissons frais 2 x plus longtemps

CONGELATEUR

- Super-congélation avec arrêt automatique
- Pouvoir de congélation : 11.5 kg en 24h
- 3 tiroirs de congélation transparents
- Autonomie en cas de coupure électrique : 21 h

INFORMATIONS TECHNIQUES

- Dimensions (H x L x P) : 203 x 70 x 66.7 cm
- Classe climatique : SN-T
- Charnières à droite, réversibles
- Pieds avant réglables en hauteur, roulettes à l'arrière
- Voltage 220 - 240 V
- Longueur du cable d'alimentation : 226 cm

Accessoires

- bac à glaçons

Série 6, Réfrigérateur combiné pose-libre, 203 x 70 cm, Acier brossé anti-traces, Total No Frost
KGN49AIBT

Mesures en mm

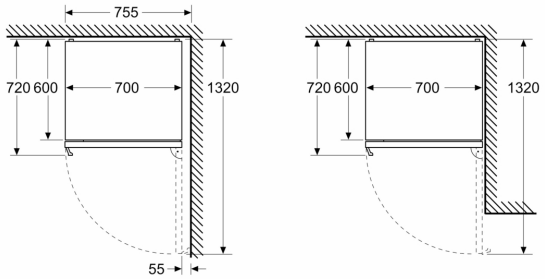

Mesures en mm

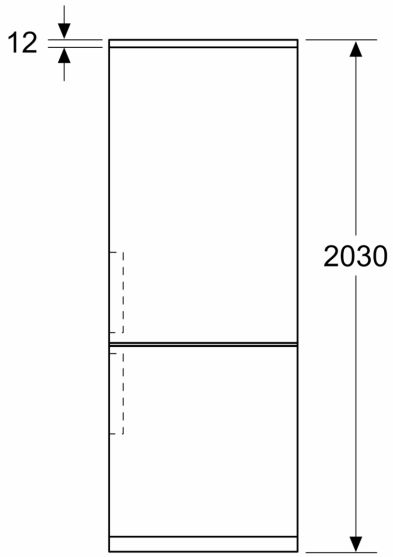

Mesures en mm

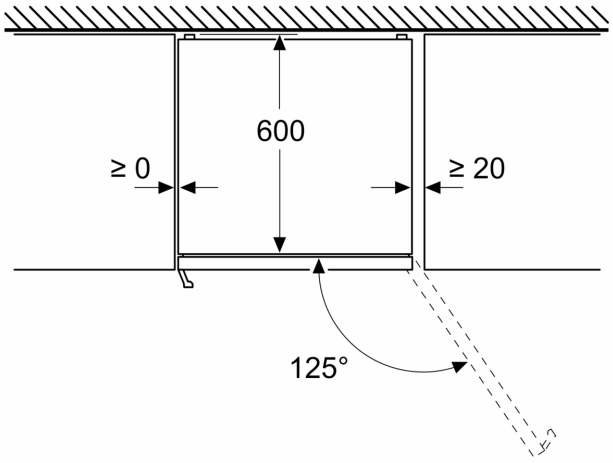

Mesures en mm

