SIEMENS

iQ300, Réfrigérateur intégrable avec compartiment congélation, 122.5 x 56 cm, charnières pantographes
KI42LVFE0







Réfrigérateur encastrable avec compartiment congélateur **, clayettes particulièrement stables, lumière LED éclatante et autoAirflow pour des conditions optimales de conservation des aliments.**

- ✓ Éclairage LED : illumine votre réfrigérateur pour garder un œil sur tous vos produits frais.
- ✓ Système autoAirflow : circulation optimale de l'air pour garantir une température constante dans l'ensemble du réfrigérateur.
- ✓ Clayettes en verre de sécurité : les tablettes qui allient sécurité, solidité et nettoyage facile.

Accessoires intégrés

3 x casier à oeufs , 1 x bac à glaçons

Accessoires en option

KF40ZAX0 :	
KF40ZSX0	Porte en inox
KSGGZM00	Beurrier

Équipement

Données techniques

Classe d'efficacité énergétique:	E
Consommation énergétique annuelle moyenne:	147 kWh / an
Volume utile partie congélation:	15 l
Volume utile partie réfrigération:	172 l
Niveau sonore:	35 dB(A) re 1 pW
Classe de niveau sonore:	B
Design:	Encastrable
Porte habillable:	Possible en option
Hauteur:	1221 mm
Largeur:	541 mm
Profondeur:	548 mm
Niche d'encastrement:	1225.0 x 560 x 550 mm
Poids net:	40.3 kg
Intensité:	10 A
Charnière de porte:	Droite réversible
Tension:	220-240 V
Fréquence:	50 Hz
Longueur du cordon électrique:	230.0 cm
Nombre de compresseurs:	1
Nombre de circuit de froid:	1
Ventilateur dans le compartiment réfrigérateur:	non
Porte réversible:	Oui
Nombre de clayettes réglables dans le réfrigérateur:	3
Clayettes spéciales bouteille:	Oui
Code EAN:	4242003908778
Marque:	Siemens
Référence Commerciale:	KI42LVFE0
Type de congélateur:	Réfrigérateur simple porte
Froid ventilé:	Non
Type d'installation:	Tout intégrable
Accessoires inclus:	3 x casier à oeufs , 1 x bac à glaçons

4 242003 908778

SIEMENS

iQ300, Réfrigérateur intégrable avec compartiment congélation, 122.5 x 56 cm, charnières pantographes
KI42LVFE0

Équipement

INFORMATIONS GENERALES
- Volume total : 187 l
- Réfrigérateur : Volume 172 l
- Congélateur : Volume 15 l
- Classe d'efficacité énergétique E sur une échelle allant de A à G
- Consommation énergétique : 147 kWh/an
- Niveau sonore : 35 DB, classe d'efficacité sonore : B

Confort et sécurité
- Régulation électronique avec affichage LED de la température
- Alarme sonore de porte ouverte

Design
- Sans poignée

REFRIGERATEUR
- Super-réfrigération avec arrêt automatique
- Eclairage LED dans le réfrigérateur
- 4 clayettes en verre de sécurité, dont 3 réglables en hauteur
- 4 clayettes en verre de sécurité, dont 3 réglables en hauteur
- Rack à bouteilles chromé
- 1 grand(s) et 3 petits balconnets

Système de conservation
- 1 freshBox

CONGELATEUR
- Super-congélation avec arrêt automatique
- Pouvoir de congélation : 3 kg en 24h
- Autonomie en cas de coupure électrique : 10 h

INFORMATIONS TECHNIQUES
- Dimensions (H x L x P) : 122.1 x 54.1 x 54.8 cm
- Classe climatique : SN-ST
- Charnières à droite, réversibles
- Pieds avant réglables en hauteur, roulettes à l'arrière
- Voltage 220 - 240 V

Accessoires
- bac à glaçons, Casiers à oeufs

SIEMENS

iQ300, Réfrigérateur intégrable avec compartiment congélation, 122.5 x 56 cm, charnières pantographes
KI42LVFE0

Cotes

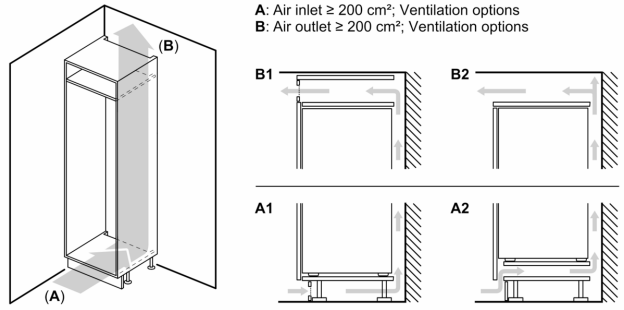

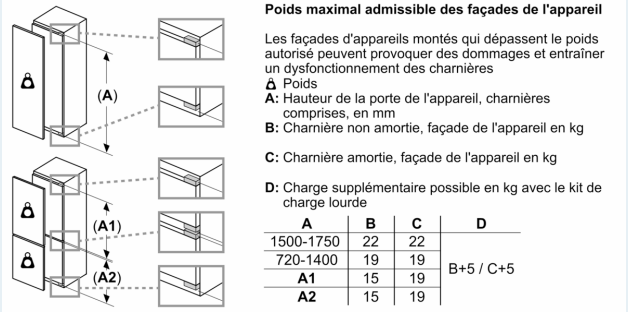

A	B	C	D
1500-1750	22	22	B+5 / C+5
720-1400	19	19	
A1	15	19	
A2	15	19	

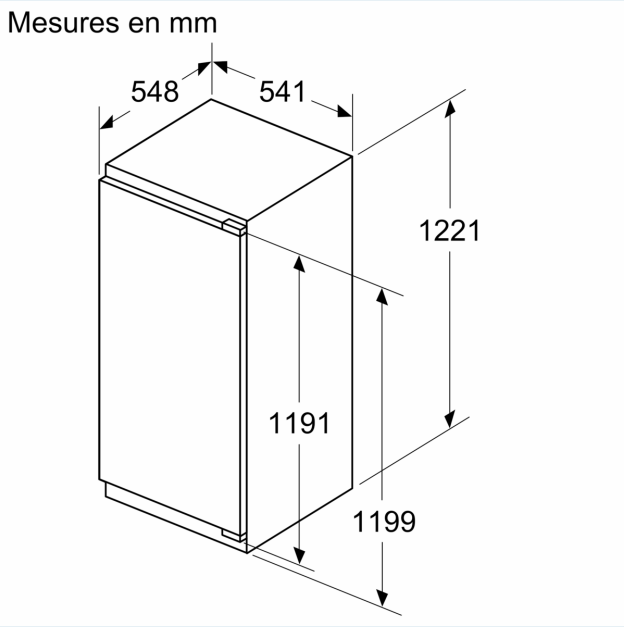

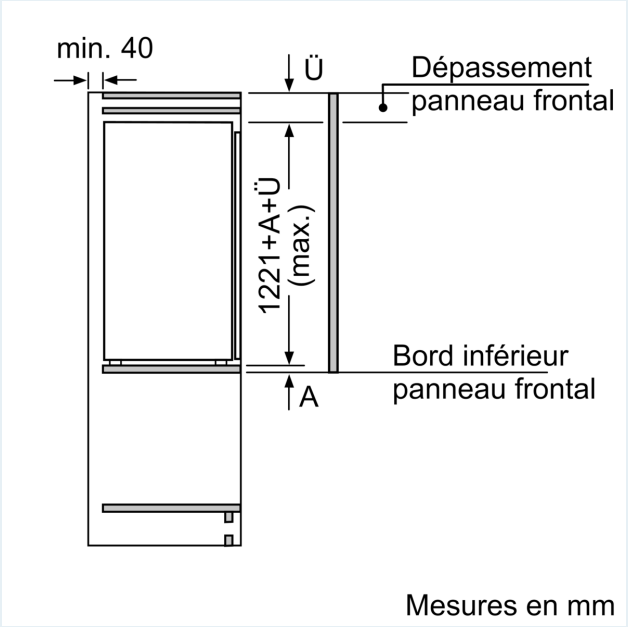

SIEMENS

Cotes

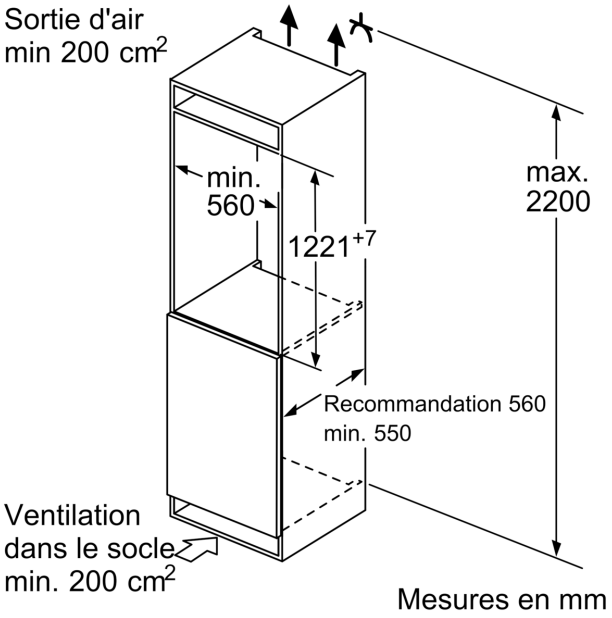

Mesures en mm

Recommandation de dimension d'espace libre pour charnière plate

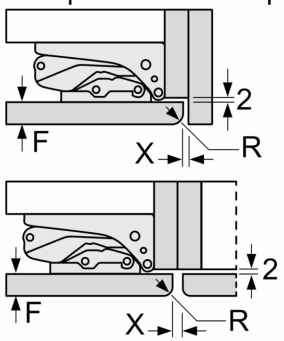

F	R	X
16-19	0-3	2,5
20	0-1	3
	2-3	2,5
21	0-1	3
	2-3	2,5
22	0	4
	1	3,5
	2-3	3

Les dimensions d'espace libre recommandées dans le tableau doivent être respectées afin d'assurer une ouverture sans collision des portes de l'appareil, et d'éviter ainsi d'endommager les meubles de cuisine.