KM 7363 FL
Table de cuisson à induction
620 mm | Zones de cuisson individuelles et zone de cuisson Flex



- Sélection rapide par rangée de chiffres – ComfortSelect
- quatre zones de cuisson avec une zone de cuisson Flex
- En 620 mm de large pour pose à fleur de plan ou standard
- Communication avec la hotte – fonction automatique Con@ctivity
- Utilisation de grands récipients grâce aux zones de cuisson Flex

Code EAN: 4002516758600 / Numéro de matériel: 12425200 /
Ancien Numéro de matériel: 26736370F

Informations générales	
Référence du modèle	KM 7363 FL
Référence mat. du fabricant	12425200
Numéro EAN	4002516758600
Classe marketing	Silver
Type de chauffage	
Type de chauffage	Induction
Modèle	
Indépendant d'une cuisinière	•
Design	
Encastrement à fleur de plan	•
Surface vitrocéramique	•
Couleur de la vitrocéramique	Noir
Encastrement avec cadre	•
Équipement zones cuisson	
Nombre de zones de cuisson	4
Nombre de zones de cuisson	1
Nombre max. de récipients	4
Zones de cuisson PowerFlex	
Nombre	2
Type	Zone de cuisson Flex
Diamètre en mm	Ø 110-210
Puissance en W	2100
Booster en W	3000
1e zone/zone de cuisson	
Position	avant gauche
Type	Anneau à double circuit
Taille en mm	Ø 90-160
Puissance max. en W avec Booster	1850
Puissance max. en W	1350
2e zone/zone de cuisson	
Position	arrière gauche
Type	Anneau à double circuit
Taille en mm	Ø 110-220
Puissance max. en W avec Booster	3000
Puissance max. en W	2300
3e zone/zone de cuisson	
Position	droite
Type	Zone de cuisson Flex
Taille en mm	210x400
Puissance max. en W avec Booster	3650
Puissance max. en W	3000
Confort d'utilisation	
Commande par touches sensitives	ComfortSelect
Miele@home	•
Con@ctivity	•
Détection de casseroles/de la taille des casseroles	•
Couleur d'affichage	Jaune

KM 7363 FL
Table de cuisson à induction
620 mm | Zones de cuisson individuelles et zone de cuisson Flex



Code EAN: 4002516758600 / Numéro de matériel: 12425200 /
Ancien Numéro de matériel: 26736370F

Début de cuisson automatique	•
Détection permanente de casserole	•
Maintien au chaud	•
Fonction Stop & Go	•
Fonction de rappel (Recall)	•
Fonction Minuterie	•
Arrêt automatique	•
Possibilité de réglages individuels (par ex. signaux sonores)	•
Smart Extras	
Notifications push	•
Recettes	•
Smart Extras	
Smart Home Integration	•
Efficacité	
Utilisation de la chaleur résiduelle	•
Consommation en mode arrêt en W	0,5
Consommation en mode veille en W	0,8
Consommation en mode veille avec maintien de la connexion au réseau en W	2,0
Durée jusqu'à l'arrêt automatique en mode Arrêt en min	10
Durée jusqu'à l'arrêt automatique en mode veille en min	10
Durée jusqu'à l'arrêt automatique en mode veille avec maintien de la connexion au réseau en min	10
Confort d'entretien	
Vitrocéramique facile à nettoyer	•
Sécurité	
Sécurité Oubli	•
Fonction de verrouillage	•
Verrouillage de la mise en marche	•
Ventilateur de refroidissement intégré	•
Sécurité anti-surchauffe	•
Indicateur de chaleur résiduelle	•
Caractéristiques techniques	
Dimensions en mm (largeur)	620
Dimensions en mm (hauteur)	53
Dimensions en mm (profondeur)	520
Dimensions de la découpe en mm (largeur) pour encastrement standard	600 mm - 600 mm
Dimensions de la découpe en mm (profondeur) pour encastrement standard	490 mm - 500 mm
Dimension de la découpe intérieure en mm (largeur) pour encastrement à fleur de plan	600
Hauteur d'encastrement avec boîtier de raccordement (mm)	53
Dimension de la découpe intérieure en mm (profondeur) pour encastrement à fleur de plan	500
Poids en kg	11
Dimension de la découpe extérieure en mm (largeur) pour encastrement à fleur de plan	624

KM 7363 FL
Table de cuisson à induction
620 mm | Zones de cuisson individuelles et zone de cuisson Flex



Code EAN: 4002516758600 / Numéro de matériel: 12425200 /
Ancien Numéro de matériel: 26736370F

Dimension de la découpe extérieure en mm (profondeur) pour encastrement à fleur de plan	524
Puissance totale de raccordement en kW	7,30
Longueur du câble d'alimentation électrique en m	1,4
Tension en V	230
Fréquence en Hz	50 - 60
Accessoires fournis	
Câble d'alimentation	•

KM 7363 FL

Table de cuisson à induction

620 mm | Zones de cuisson individuelles et zone de cuisson Flex

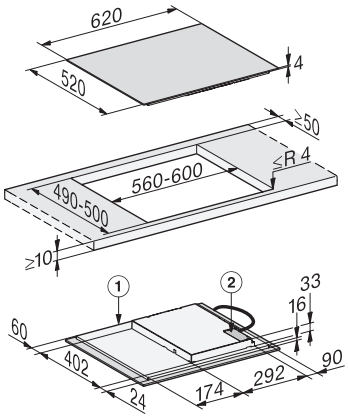

KM7363FL surface-mounted (*Fußnote) (Installation drawing)

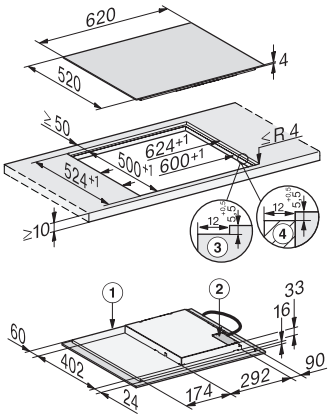

KM7363FL flush (*Fußnote) (Installation drawing)