KMDA 7876-1 FL MattFinish
Table de cuisson à induction avec hotte intégrée
800mm|Modeévacuationd'airetrecyclaged'air|MoteursilencieuxZonedecuissonPowerFlexXL|Finitionmate

- La solution TwoInOne très silencieuse de Miele – moteur Silence
- Surface élégante pour un design unique de votre cuisine – MattFinish
- De l'espace – 4 grandes zones de cuisson dont 2 PowerFlex XL
- Mise en réseau avec Con@ctivity et Miele@home
- Installation flexible – Recyclage d'air dirigé ou d'évacuation d'air Plug & Play

Code EAN: 4002516989448 / Numéro de matériel: 12970640 /
Ancien Numéro de matériel: 26787675F

Informations générales	
Référence du modèle	KMDA 7876-1 FL MattFinish
Référence mat. du fabricant	12970640
Numéro EAN	4002516989448
Segment marketing	Diamond
Modèle	
Table de cuisson à induction avec hotte intégrée	•
Modes de cuisson	
Évacuation d'air dirigée avec accessoire disponible en option	DFK-xxxx,DMK 150-1
Recyclage guidé avec un accessoire en option	DFK-xxxx,DUU 1500,DUU 600
Recyclage d'air non dirigé (installation Plug&Play)	•
Design	
Surface vitrocéramique	•
Encastrement à fleur de plan	•
Couleur de la vitrocéramique	Noir mat
Encastrement avec cadre	•
Surface résistante aux rayures	MattFinish
Effet anti-traces de doigts	•
Évacuation des buées à fleur de plan	•
Couleur grille de recouvrement	Noir
Couleur Filtre à graisses	Noir
Équipement zones cuisson	
Nombre de zones de cuisson	4
Nombre de zones de cuisson	2
Nombre max. de récipients	4
Zones de cuisson PowerFlex	
Nombre	4
Type	Zone de cuisson PowerFlex XL
Diamètre en mm	Ø 150 – 230
Puissance en W	2100
Booster en W	3000
TwinBooster en W	3650
1e zone/zone de cuisson	
Position	Gauche
Type	Zone de cuisson PowerFlex XL
Taille en mm	230x460
Puissance max. en W avec Booster	4800
Puissance max. en W	3400
Puissance max. en W avec TwinBooster	7300
2e zone/zone de cuisson	
Position	droite
Type	Zone de cuisson PowerFlex XL
Taille en mm	230x460

KMDA 7876-1 FL MattFinish
Table de cuisson à induction avec hotte intégrée
800mm|Modeévacuationd'airetrecyclaged'air|MoteursilencieuxZonedecuissonPowerFlexXL|Finitionmate

Code EAN: 4002516989448 / Numéro de matériel: 12970640 /
Ancien Numéro de matériel: 26787675F

Puissance max. en W avec Booster	4800
Puissance max. en W	3400
Puissance max. en W avec TwinBooster	7300
Confort d'utilisation	
Commande par touches sensitives	ComfortSelect White
Miele@home	•
Con@ctivity	•
Affichage numérique des niveaux de puissance	•
Couleur d'affichage	Blanc
Début de cuisson automatique	•
Détection permanente de casserole	•
Maintien au chaud	•
Fonction Stop & Go	•
Fonction de rappel (Recall)	•
Fonction Minuterie	•
Arrêt automatique	•
Possibilité de réglages individuels (par ex. signaux sonores)	•
Indicateur de saturation du filtre à charbon actif	•
Durée arrêt différé 5/15 min.	•
Indicateur de saturation du filtre à graisses	•
Smart Extras	
Recettes	•
Smart Extras	
Smart Home Integration	•
Efficacité	
Classe d'efficacité énergétique (A+++ – D)	A+
Consommation d'énergie annuelle en kWh/an	31,3
Moteur Silence	•
Consommation en mode Arrêt en W	0,5
Consommation en mode Veille en W	0,8
Classe d'efficacité de la dynamique des fluides	A
Consommation en mode Veille avec maintien de la connexion en W	2,0
Durée avant basculement automatique en mode Arrêt en min	10
Durée avant basculement automatique en mode Veille en min	10
Durée avant basculement automatique en mode Veille avec maintien de la connexion en min	10
Classe pour le degré de saturation des graisses	A
Confort d'entretien	
Vitrocéramique facile à nettoyer	•
Intérieur de hotte CleanCover facile à nettoyer	•
Protection nettoyage	•
Nettoyage rapide de l'intérieur de la hotte	•
Nettoyage intensif de l'intérieur de la hotte	•
Évacuation d'air	
Puissance de ventilation niveau min. (m^3/h) selon EN 61591	205

KMDA 7876-1 FL MattFinish
Table de cuisson à induction avec hotte intégrée
800mm|Modeévacuationd'airetrecyclaged'air|MoteursilencieuxZonedecuissonPowerFlexXL|Finitionmate

Code EAN: 4002516989448 / Numéro de matériel: 12970640 /
Ancien Numéro de matériel: 26787675F

Puissance de ventilation niveau max. (m^3/h) selon EN 61591	533
Puissance de ventilation Niveau Booster (m^3/h) selon EN 61591	606
Puissance acoustique niveau min. (dB(A) re 1 pW) selon EN 60704-3	41
Puissance acoustique niveau max. (dB(A) re1pW) selon EN 60704-3	64
Puissance acoustique au niveau Booster (dB(A) re 1 pW) selon norme EN 60704-3	68
Pression sonore niveau min. (dB(A) re 20 µPa) selon norme EN 60704-2-13	28,0
Pression acoustique niveau max. (dB(A) re20 µPa) selon EN 60704-2-13	51,0
Pression acoustique au niveau Intensif (dB(A) re 20 µPa) selon norme EN 60704-2-13	54,0
Air recyclé	
Puissance de ventilation niveau min. (m^3/h) selon EN 61591	160
Puissance de ventilation niveau max. (m^3/h) selon EN 61591	475
Puissance de ventilation au niveau booster (m^3/h) selon la norme EN 61591	510
Puissance acoustique niveau min. (dB(A) re 1 pW) selon EN 60704-3	46,0
Puissance acoustique niveau max. (dB(A) re1pW) selon EN 60704-3	68,0
Puissance acoustique au niveau Intensif (dB(A) re 1 pW) selon norme EN 60704-3	70,0
Pression acoustique niveau min. (dB(A) re 20 µPa) selon EN 60704-2-13	33,0
Pression acoustique niveau max. (dB(A) re20 µPa) selon EN 60704-2-13	55,0
Pression acoustique au niveau Intensif (dB(A) re 20 µPa) selon norme EN 60704-2-13	57,0
Sécurité	
Sécurité Oubli	•
Fonction de verrouillage	•
Verrouillage de la mise en marche	•
Ventilateur de refroidissement intégré	•
Sécurité anti-surchauffe	•
Indicateur de chaleur résiduelle	•
Raccordement pour contacteur de vitre	•
Caractéristiques techniques	
Dimensions en mm (largeur)	800
Dimensions en mm (hauteur)	238
Dimensions en mm (profondeur)	520
Hauteur d'encastrement avec boîtier de raccordement (mm)	238
Dimensions de la découpe en mm (largeur) pour encastrement standard	780 mm

KMDA 7876-1 FL MattFinish
Table de cuisson à induction avec hotte intégrée
800mm|Modeévacuationd'airetrecyclaged'air|MoteursilencieuxZonedecuissonPowerFlexXL|Finitionmate

Code EAN: 4002516989448 / Numéro de matériel: 12970640 /
Ancien Numéro de matériel: 26787675F

Dimensions de la découpe en mm (profondeur) pour encastrement standard	500 mm
Dimension de la découpe intérieure en mm (largeur) pour encastrement à fleur de plan	780
Dimension de la découpe intérieure en mm (profondeur) pour encastrement à fleur de plan	500
Poids en kg	20
Dimension de la découpe extérieure en mm (largeur) pour encastrement à fleur de plan	804
Dimension de la découpe extérieure en mm (profondeur) pour encastrement à fleur de plan	524
Puissance totale de raccordement en kW	7,50
Tension en V	230
Fréquence en Hz	50 - 60
Longueur du câble d'alimentation électrique en m	1,6
Accessoires fournis	
Câble d'alimentation	•
Filtre à charbon actif DKF 35-P	•
Adaptateur Plug&Play	•

KMDA 7876-1 FL MattFinish

Table de cuisson à induction avec hotte intégrée

800mm|Modeévacuationd'airetrecyclaged'air|Moteursilencieux|ZonedecuissonPowerFlexXL|Finitionmate

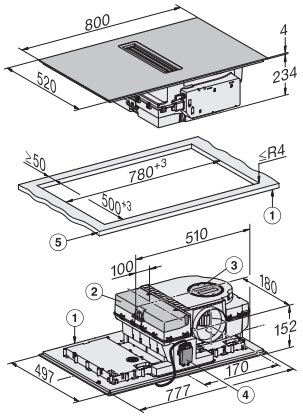

KMDA7676-1FL, KMDA7876-1FL, KMDA7676FL, KMDA7876FL

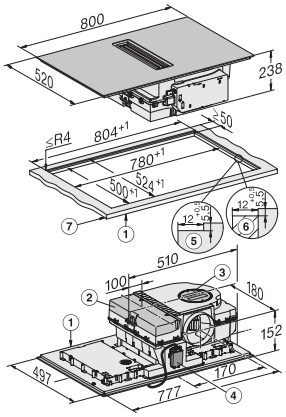

KMDA7676-1FL, KMDA7876-1FL, KMDA7676FL, KMDA7876FL – flush

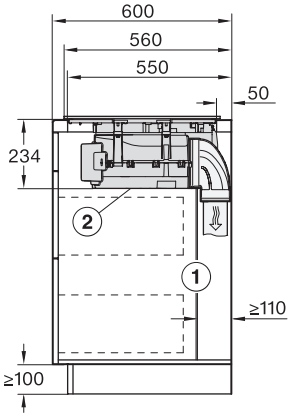

KMDA7676-1FL, KMDA7876-1FL, KMDA7676FL, KMDA7876FL – Side view lying on top

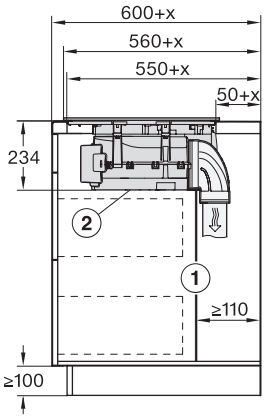

KMDA7676-1FL, KMDA7876-1FL, KMDA7676FL, KMDA7876FL – Side view lying on top+X

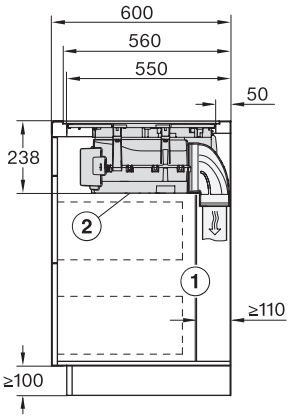

KMDA7676-1FL, KMDA7876-1FL, KMDA7676FL, KMDA7876FL – Side view flush

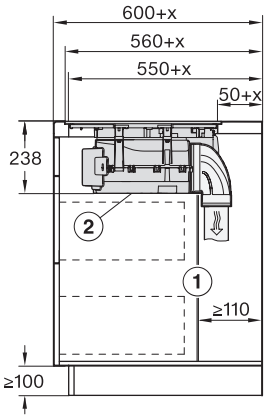

KMDA7676-1FL, KMDA7876-1FL, KMDA7676FL, KMDA7876FL – Side view flush+X

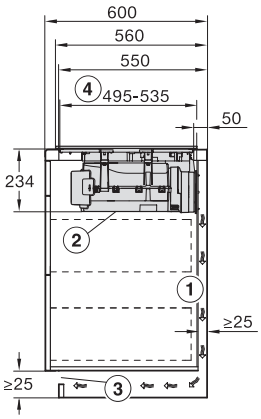

KMDA7676-1FL, KMDA7876-1FL, KMDA7676FL, KMDA7876FL – Side view lying on top, Plug&Play

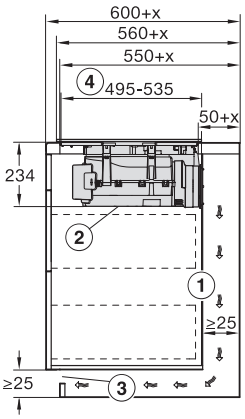

KMDA7676-1FL, KMDA7876-1FL, KMDA7676FL, KMDA7876FL – Side view lying on top+X, Plug&Play

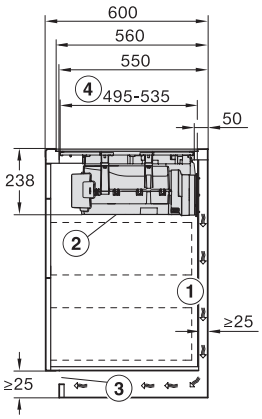

KMDA7676-1FL, KMDA7876-1FL, KMDA7676FL, KMDA7876FL – Side view flush, Plug&Play

KMDA 7876-1 FL MattFinish

Table de cuisson à induction avec hotte intégrée

800mm|Modeévacuationd'airetrecyclaged'air|Moteursilencieux|ZonedecuissonPowerFlexXL|Finitionmate

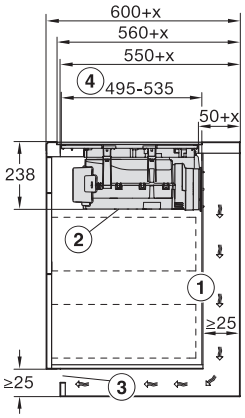

KMDA7676-1FL, KMDA7876-1FL, KMDA7676FL, KMDA7876FL – Side view flush+X, Plug&Play

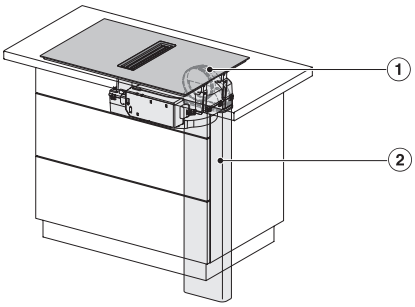

KMDA7676-1FL, KMDA7876-1FL, KMDA7676FL, KMDA7876FL – Installation variant 1 Basis

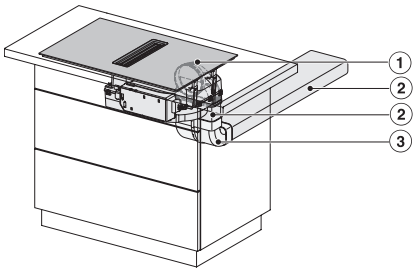

KMDA7676-1FL, KMDA7876-1FL, KMDA7676FL, KMDA7876FL – Installation variant 2 Basis

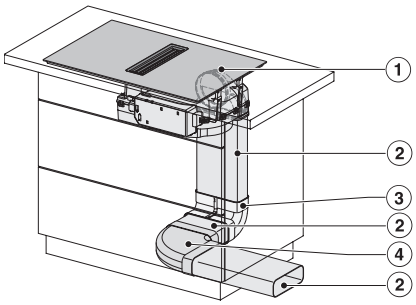

KMDA7676-1FL, KMDA7876-1FL, KMDA7676FL, KMDA7876FL -Installation variant 3 Basis – drawing

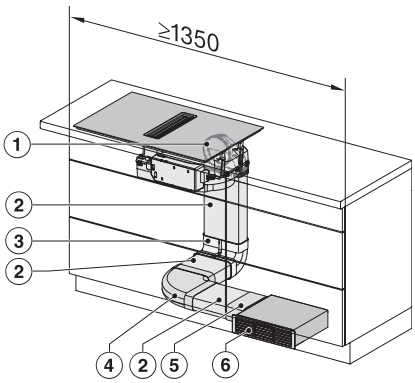

KMDA7676-1FL, KMDA7876-1FL, KMDA7676FL, KMDA7876FL – Installation variant 4 Circulating air

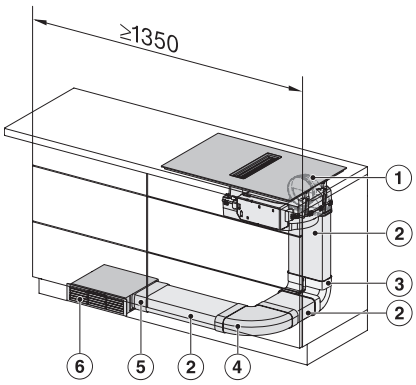

KMDA7676-1FL, KMDA7876-1FL, KMDA7676FL, KMDA7876FL – Installation variant 5 Circulating air

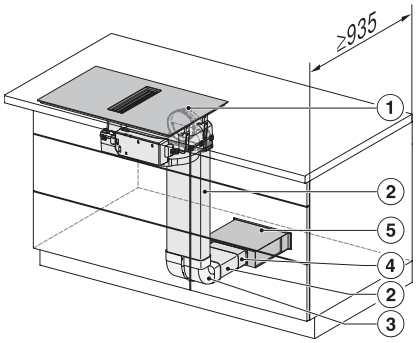

KMDA7676-1FL, KMDA7876-1FL, KMDA7676FL, KMDA7876FL – Installation variant 6 Circulating air

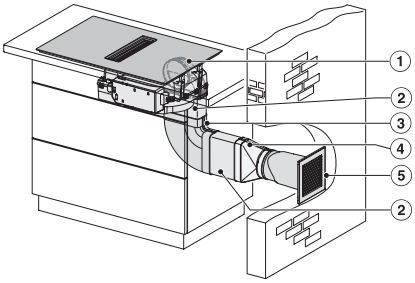

KMDA7676-1FL, KMDA7876-1FL, KMDA7676FL, KMDA7876FL – Installation variant 9 Exhaust air

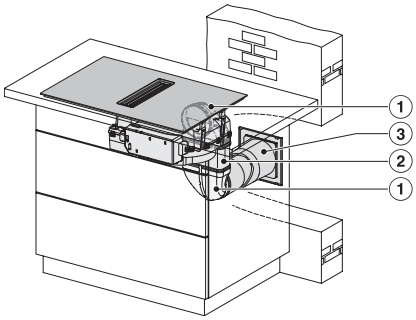

KMDA7676-1FL, KMDA7876-1FL, KMDA7676FL, KMDA7876FL – Installation variant 10 Exhaust air

KMDA 7876-1 FL MattFinish

Table de cuisson à induction avec hotte intégrée

800mm|Modeévacuationd'airetrecyclaged'air|Moteursilencieux|ZonedecuissonPowerFlexXL|Finitionmate

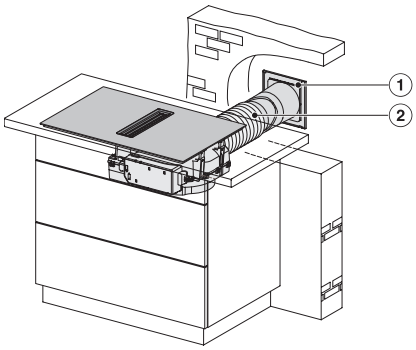

KMDA7676-1FL, KMDA7876-1FL, KMDA7676FL, KMDA7876FL – Installation variant 11 Exhaust air

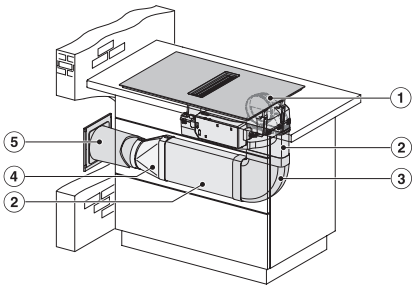

KMDA7676-1FL, KMDA7876-1FL, KMDA7676FL, KMDA7876FL – Installation variant 12 Exhaust air

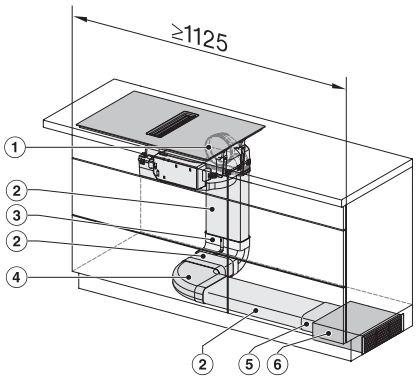

KMDA7676-1FL, KMDA7876-1FL, KMDA7676FL, KMDA7876FL – Installation variant 13 Circulating air

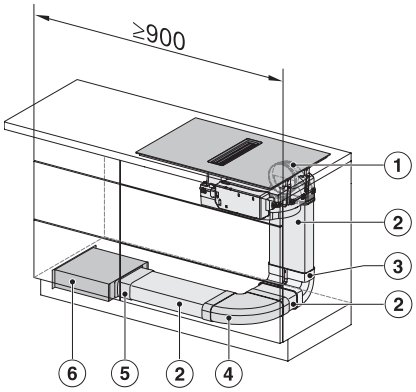

KMDA7676-1FL, KMDA7876-1FL, KMDA7676FL, KMDA7876FL – Installation variant 14 Circulating air

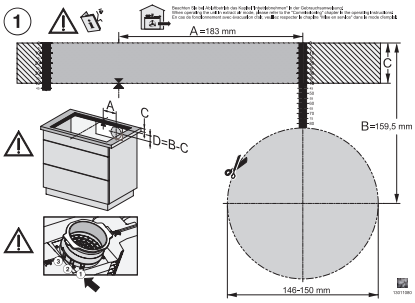

KMDA7676-1FL, KMDA7876-1FL – flush, drilling template, Installation depth 23,8 cm

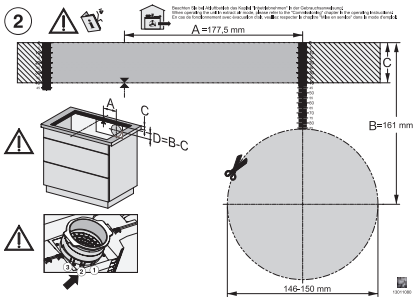

KMDA7676-1FL, KMDA7876-1FL – surface installation, drilling template, 23,8 cm

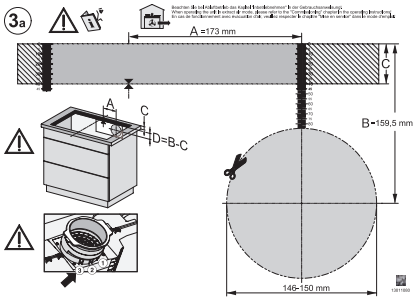

KMDA7676-1FL, KMDA7876-1FL – surface installation, 24,8 cm, drilling template

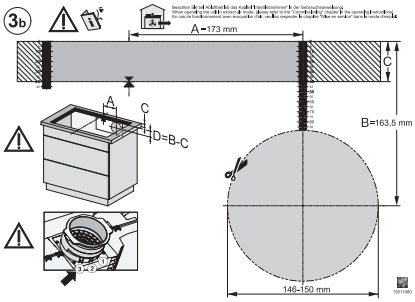

KMDA7676-1FL, KMDA7876-1FL – flush, drilling template, Installation depth 24,8 cm

Betriebsart	Weiteres Zubehör	Werkeinstellungen anpassen
Abluftbetrieb		
Geführter Umluftbetrieb		•
Plug&Play-Betrieb	•	•

KMDA7272-1FL/FR, KMDA7473-1FL/FR, KMDA7473-1FL MattFinish, KMDA7676-1FL, KMDA7876-1FL – Operating options