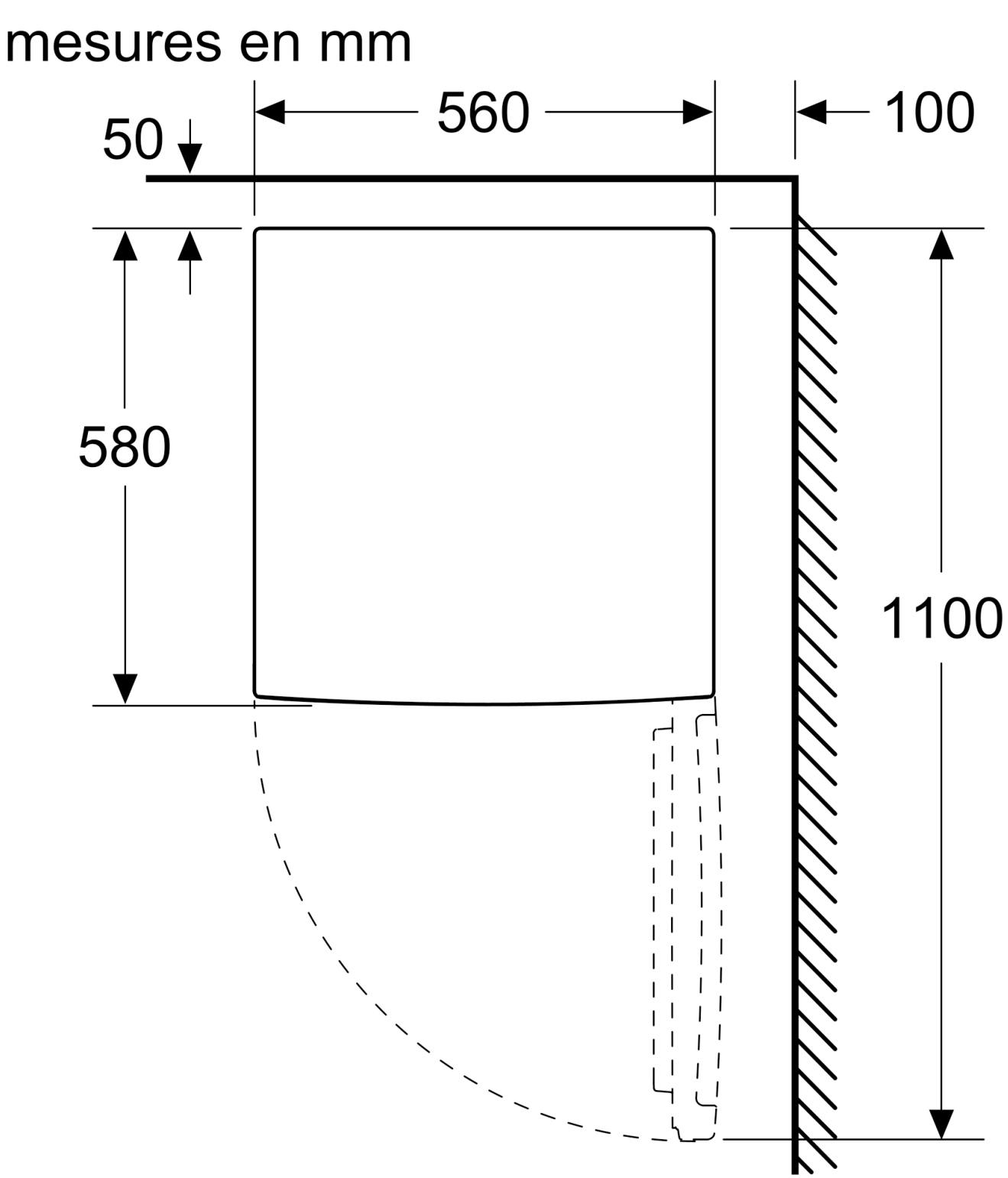
mesures en mm
560
100
50
580
1100