Poids maximal admissible des façades de l'appareil

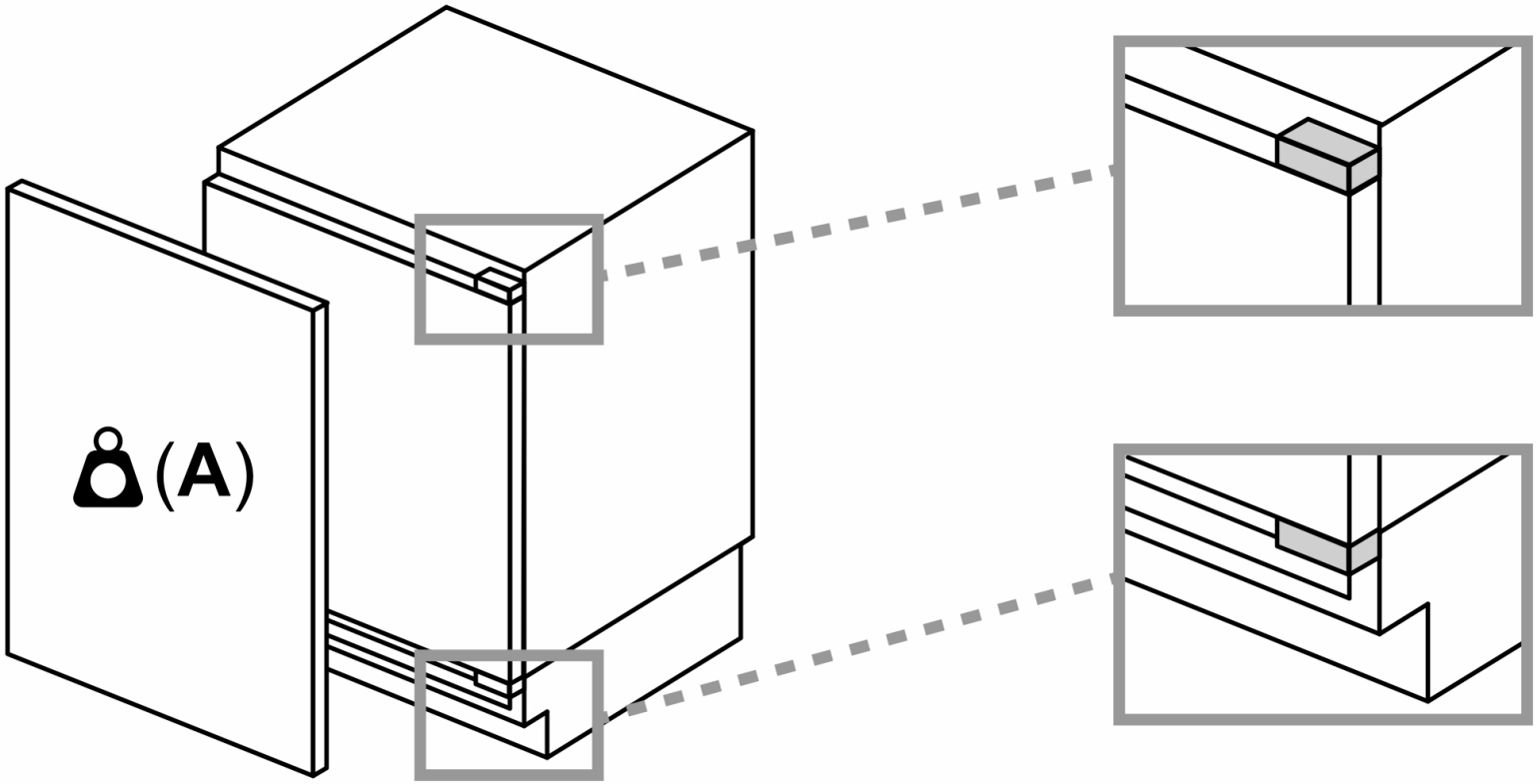

Les façades d'appareils montés qui dépassent le poids autorisé peuvent provoquer des dommages et entraîner un dysfonctionnement des charnières

A: Poids ≤ 12 kg