SIEMENS

iQ300, Hotte murale, 60 cm, Noir avec finition en verre, Noir avec finition en verre, Noir LC65KDF61







- ✓ Silent Motor : un moteur silencieux et puissant pour une ventilation efficace.
- ✓ Led Light : visibilité et atmosphère idéales pour cuisiner.
- ✓ Dual-filter System : deux filtres éliminent la graisse, les vapeurs et les odeurs fortes.
- ✓ Grease Filter : capture la graisse et garde l'air de votre cuisine frais
- ✓ touchControl : contrôlez votre hotte simplement et intuitivement du bout des doigts

Accessoires en option

LZ10GXK61	Accessoire de hotte
LZ10GXL61	Accessoire de hotte
LZ11GKB16	Accessoire de hotte
LZ11GKI16	Accessoire de hotte
LZ11GKV16	Accessoire de hotte
LZ31XXE11	Accessoire de hotte
LZ31XXH12	Accessoire de hotte

Équipement

Données techniques

Couleur et matériau de la cheminée: ..... Noir
Typologie: ..... Montage mural
Longueur du cordon électrique: ..... 150 cm
Niche d'encastrement: ..... GENERAL.N_A mm
Hauteur de la cheminée: ..... GENERAL.N_A mm
Hauteur: ..... 309 mm
Ecart minimal avec la table de cuisson électrique: ..... 450 mm
Ecart minimal avec la table de cuisson gaz: ..... 650 mm
Poids net: ..... 10.3 kg
Type de commandes: ..... Electronique
Nombre de vitesses: 3
Débit d'air max. en évacuation: ..... 561 m³/h
Débit d'air max. en recyclage: ..... 507 m³/h
Débit d'air maximum: ..... 561 m³/h
Nombre de lampes: 2
Niveau Sonore: ..... 63 dB(A) re 1 pW
Diamètre du réducteurd'évacuation d'air: ..... 150 mm
Matériau du filtre à graisses: ..... Aluminium lavable
Code EAN: 4242003991930
Puissance de raccordement: ..... 223 W
Intensité: ..... 4 A
Tension: ..... 220-240 V
Fréquence: ..... 50 Hz
Type de prise: ..... Fiche cont.terre/Gard.fil ter.
Type d'installation: ..... Mural

4 242003 991930

SIEMENS

iQ300, Hotte murale, 60 cm, Noir avec finition en verre, Noir avec finition en verre, Noir LC65KDF61

Équipement

Design:
- Hotte inclinée
- Montage mural
- Hotte en verre noir
- Plaque de verre : Noir
- En mode évacuation ou recyclage (avec kit en option)

Caractéristiques principales :
- Efficient capacitor motor
- 2 x 1,5 W LED
- 1 filtre(s) à graisse métallique(s)

Confort d'utilisation :
- Commande sensitive via Commande touchControl, rétroéclairé
- Touches, 3 vitesses

Confort de nettoyage :
- Grand angle d'ouverture de la plaque de verre pour faciliter l'accès au filtre et le nettoyage.
- Nettoyage facile
- filtre(s) à graisse métallique(s) lavable au lave-vaisselle

Mode évacuation :
- Conformément aux normes EN 61591 et EN/IEC 60704-2-13, votre appareil peut atteindre les valeurs suivantes en mode extraction : Vitesse 1 : puissance d'extraction 240 M3H; niveau sonore 45 DB(A) re1pW
- Vitesse 2 : puissance d'extraction 444 M3H; niveau sonore 59 DB(A) re1pW
- Vitesse 3 : puissance d'extraction 561 M3H; niveau sonore 63 DB (A) re1pW
- Classe d'efficacité énergétique B* sur une échelle allant de A+++ à D
- Consommation énergétique moyenne : 72.9 kWh/an*
- Classe d'efficacité ventilateur : C*
- Classe d'efficacité éclairage : A*
- Classe d'efficacité filtre à graisse : E*

Mode recyclage :
- Pour le mode de recirculation, le kit de recirculation « Long-life Clean Air » (accessoire) est nécessaire.
- En mode recyclage, installation sans cheminée possible
- Le filtre anti-odeurs CleanAir longue durée absorbe les odeurs intenses, telles que celles du poisson, ainsi que le pollen. Sa durée de vie peut être prolongée jusqu'à 4 fois en renouvelant le filtre dans le four (pendant 3 heures à 100 °C)
- Conformément aux normes EN 61591 et EN/IEC 60704-2-13, votre appareil peut atteindre les valeurs suivantes en mode recyclage avec le kit de recyclage CleanAir longue durée (disponible en option) :
- Vitesse 1 : puissance d'extraction 217 M3H; niveau sonore 54 DB(A) re1pW
- Vitesse 2 : puissance d'extraction 426 M3H; niveau sonore 69 DB(A) re1pW
- Vitesse 3 : puissance d'extraction 506 M3H; niveau sonore 73 DB (A) re1pW

Information technique et durabilité :
- Fabriqué en Allemagne : produit sur un site de production neutre en CO2
- Données de consommation :
- Puissance de raccordement : 223 W
- Tension : 220 - 240 V.
- Durabilité :
- Système de ventilation le plus efficace disponible sur le marché
- Filtre à odeurs CleanAir longue durée disponible avec une durée de vie prolongée jusqu'à 4 fois

Informations sur la configuration et l'installation :
- Dimensions appareil en évacuation d'air (HxLxP) : 741-956 x 590 x 399 mm
- Dimensions appareil en mode recyclage (HxLxP) : 776-991 x 590 x 399 mm
- Tuyau de Ø 150 mm
- Câble de raccordement avec prise : 1.5 m
- En cas de raccordement à un conduit d'évacuation existant, un réducteur de 150 mm à 120 mm peut être commandé en tant qu'accessoire additionnel, si nécessaire.
- En mode évacuation, il est recommandé d'utiliser un clapet anti-retour (LZ31XXH12).

SIEMENS

iQ300, Hotte murale, 60 cm, Noir avec finition en verre, Noir avec finition en verre, Noir
LC65KDF61

Cotes

Mesures en mm
Appareil en mode d'évacuation d'air

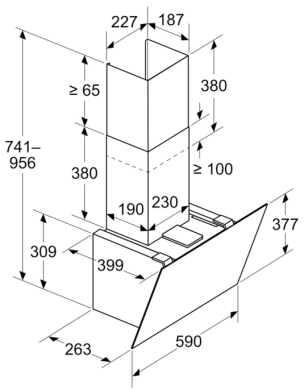

Mesures en mm
Appareil en mode circulation d'air

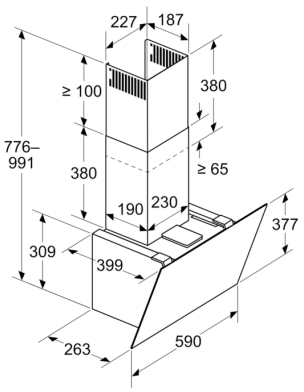

Mesures en mm
Appareil en mode circulation d'air sans conduit

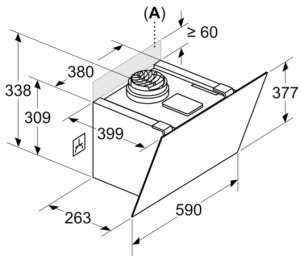

La prise peut être installée sur le côté ou au-dessus de l'appareil

A: Prise uniquement en dehors de l'espace marqué

Mesures en mm

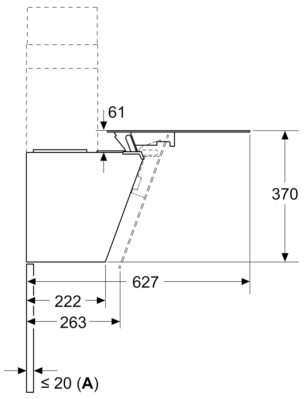

A: Épaisseur max. de la paroi arrière

SIEMENS

Cotes

Mesures en mm

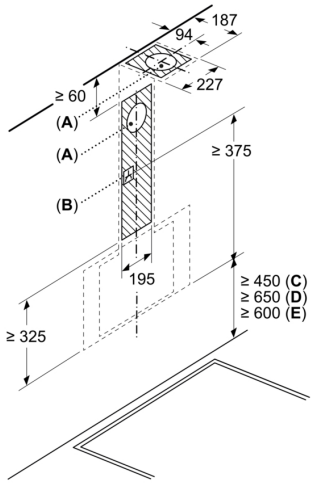

A: Sortie d'air
B: Prise
C: Électrique
D: Gaz - depuis le bord supérieur du support casserole
E: Électrique - pour l'Australie et la Nouvelle-Zélande

Mesures en mm
Installation murale avec cheminée

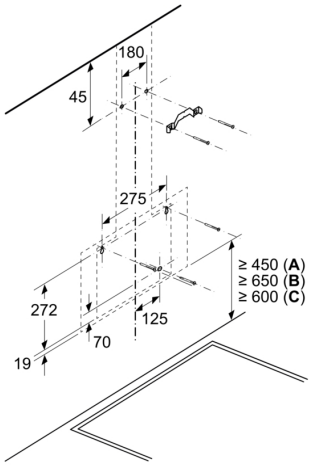

A: Électrique

B: Gaz - depuis le bord supérieur du support casserole
C: Électrique - pour l'Australie et la Nouvelle-Zélande