Electrolux Hotte décorative verticale LFV326K Série 600 60 cm 66 dB

LFV326K

Le meilleur air pour votre cuisine
La hotte série 500 ExtractionTech nettoie l'air de votre cuisine rapidement et efficacement, grâce à son moteur. Cuisinez dans un air propre et frais.

Bénéfices et Caractéristiques

Une aspiration efficace avec ExtractionTech
Un moteur aux performances élevées pour profiter d'une ambiance propre et fraîche dans votre cuisine.

Mettez votre cuisine à l'honneur avec l'éclairage Pure Illumination
Intense et durable, notre éclairage Pure Illumination assure une visibilité totale pendant la cuisson. Les lumières LED durables éclairent toute votre surface de cuisson, ce qui vous permet de voir facilement chaque détail de la préparation de vos repas.

Un filtre à graisse performant pour votre hotte
Découvrez un filtrage des graisses réellement fiable. Conçu pour la praticité, il se nettoie facilement à la main ou au lave-vaisselle pour vous assurer une cuisine fraîche et une hotte qui fonctionne toujours au mieux.

- Série 600
- Hotte décorative verticale 60 cm
- Aspiration périmétrale
- 1 moteur(s)
- Commandes par touches
- Nombre de vitesses : 3
- Eclairage par LED : 2 - Puissance totale 6 W
- 1 filtre(s) à graisse aluminium cassette
- Fonctionne en évacuation ou en recyclage, filtre(s) charbon inclus
- Clapet anti-retour

Electrolux Hotte décorative verticale LFV326K Série 600 60 cm 66 dB

LFV326K

Spécifications techniques

Consommation énergétique annuelle (KWh/an)	106.7
Classe d'efficacité énergétique*	C
Efficacité fluidodynamique (FDE hotte)	16.9
Classe d'efficacité fluidodynamique	D
Efficacité lumineuse (LE hotte) en lux/Watt	51.7
Classe d'efficacité lumineuse	A
Efficacité de filtration des graisses (%)	65.1
Classe d'efficacité de filtration des graisses	D
Débit d'air (m3/h) vitesse mini/maxi	290/600
Niveau sonore (dB) mini/maxi	49/66
Pression maximale au point de rendement maximal (Pa)	323
Pression maximale (Pa)	450
Couleur	Noir
Réf. filtre à charbon standard	ECFB02ST
Dimensions H / L / P (mm)	915min -1260maxi /598/176
Diamètre de la buse (mm)	150
Puissance moteur absorbée (W)	210
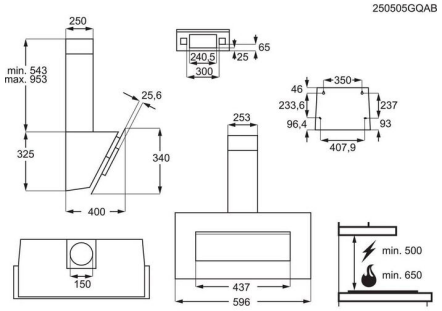
Hauteur min. installation hotte si plaque électrique (cm)	50
Hauteur min. installation hotte si plaque gaz (cm)	65
Volts	200
Fréquence (Hz)	50
Longueur du câble (m)	1.2
Dimensions emballées HxLxP (mm)	720x700x430
Poids brut/net (kg)	18 / 13.4
Pays de fabrication	Italie
PNC	942 051 545
Code EAN	7333394103617
Type de montage	Montage mural