Electrolux

Cuisinière Vitrocéramique 4 foyers 60x60 SteamBake

LKR664177W

La touche en plus pour des enfournées parfaites
SteamBake vous donne de résultats dignes d'un chef, il suffit d'appuyer sur une touche. L'humidité qui se crée dans le four permet à la pâte de lever, ce qui donnes des préparations moelleuses à l'intérieur et un aspect et texture brillants et croustillants.

Bénéfices et Caractéristiques

La boulangerie à la maison
Des résultats comme à la boulangerie : il suffit d'appuyer sur une touche et SteamBake crée une humidité dans le four qui permet à la pâte de lever. Le résultat est un aspect brillant et une texture croustillante avec un intérieur moelleux.

Double enfournée, cuisson parfaite assurée
La présence d'une résistance annulaire supplémentaire vous garantit une cuisson parfaite, même avec plusieurs préparations sur différents niveaux.

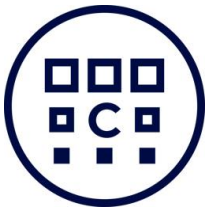

Dites au revoir aux saletés, sans effort
La fonction de nettoyage par catalyse empêche l'accumulation de saletés et de graisses dans votre four. Cette technologie d'auto-nettoyage démarre automatiquement lorsque la température du four atteint 250 °C, éliminant les résidus d'aliments pour un nettoyage sans effort.

Cuisson terminée, arrêt assuré
Pour éviter toute sur-cuisson involontaire, le four est équipé d'un minuteur électronique qui arrête la cuisson une fois le temps programmé écoulé.

Une table vitrocéramique, pour une cuisson rapide
La plaque vitrocéramique permet de cuisinier des plats de manière efficace et grâce à ses foyers qui chauffent instantanément.

- Cuisinière Vitrocéramique 60x60 SteamBake
- Plaque de cuisson : Vitrocéramique
- Front;Push to Turn
- Foyer avant gauche : Hi-Light, 2300W/210mm
- Foyer arrière gauche : Hi-Light, 1200W/140mm
- Foyer avant droit : Hi-Light, 1200W/140mm
- Foyer arrière droit : Hi-light, 1700W/180mm
- Four Chaleur tournante pulsée
- Nettoyage four : Catalyse
- Touche Steambake pour donner plus de gourmandise à vos plats
- Programmateur électronique
- Grilloir Électrique 1650 W
- Eclairage intérieur 25 W
- Hauteur réglable
- Rangement : Tiroir large;en acier

Electrolux

Cuisinière Vitrocéramique 4 foyers 60x60 SteamBake

LKR664177W

Spécifications techniques

Indice efficacité énergétique (EEI)	94.9
Type d'installation	Pose-libre
Classe d'efficacité énergétique*	A
Conso classe énerg. CN(kWh)/MF (kWh)	0.84/0.75
Nombre de cavités	1
Source chaleur four	Électricité
Volume utile cavité (L)	58
Dimensions cavité (HxLxP) mm	333 x 437 x 401
Nombre de zones de cuisson	4
Technologie de chauffe de la plaque	Vitrocéramique
Diamètre des zones de cuisson plaque électrique	Ø en cm:*
Diamètre foyer avant droit	14
Diamètre foyer arrière droit	18
Diamètre foyer avant gauche	21
Diamètre foyer arrière gauche	14
Consommation énergétique par zone de cuisson (CE cuisson électrique) - plaque éléctrique	en Wh/kg:*
Consommation énergétique foyer avant droit	188.3
Conso énerg. zone arrière droit	182.1
Consommation foyer avant gauche	180.8
Consommation énergétique foyer arrière gauche	188.3
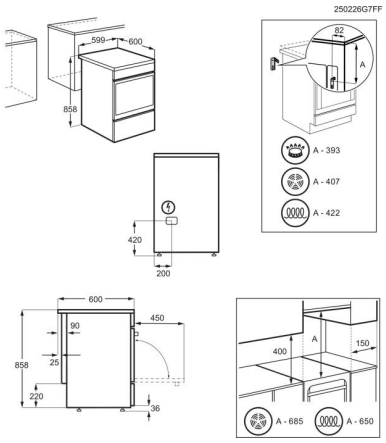
Conso énerg. (électrique) plaque de cuisson Wh/kg(CE plaque cuisson)*	184.9
Couleur	Blanc
Puissance électrique totale (W)	8305.5
Puissance maximale électrique totale zones de cuisson	6400
Nombre de grille(s):	1 grille
Type de plats	1 plat multi-usages
Hauteur (mm)	858 à la table
Fréquence (Hz)	50-60
Dimensions HxLxP (mm)	x600x600
Cordon fourni (en m):	Non
Livré avec prise	Non
Poids brut/net (kg)	46 / 42
Dimensions emballées HxLxP (mm)	940x665x710
Tournebroche	Non fourni
Sonde de cuisson	non
Rails téléscopiques	Non
Nettoyage du four	Catalyse
Eclairage intérieur	1, paroi arrière
Porte avec fermeture douce	Non
Door number of glasses main oven	2
Commandes plaque de cuisson	Manettes rotatives fluides
FR_FSCooker_CookingFunctionsOven	1
Cavité	Catalytic