SIEMENS

Kit de recirculation longue durée, équipement initial LZ20JCD20



- ✓ KIT DE RECYCLAGE CLEANAIR BLANC
- ✓ Blanc
- ✓ Accessoire obligatoire pour une installation en mode recyclage
- ✓ Pour installation avec les hottes de plafond
- ✓ Filtre à charbon multi-régénérable

Équipement

Données techniques

Dimensions du produit emballé (HxLxP): .....440x400x800 mm
Dimensions de la palette (mm): .....195.0 x 80.0 x 120.0
Colisage par palette: 12
Poids net: .....5.4 kg
Poids brut: .....7.8 kg
Code EAN: 4242003836071

4 242003 836071

SIEMENS

Kit de recirculation longue durée, équipement initial
LZ20JCD20

Équipement

Accessoire en option
- KIT DE RECYCLAGE CLEANAIR BLANC
- Blanc
- Accessoire obligatoire pour une installation en mode recyclage
- Pour installation avec les hottes de plafond
- Filtre à charbon multi-régénérable
- Raccord de la gaine de face, de côté ou au dessus

SIEMENS

Kit de recirculation longue durée, équipement initial
LZ20JCD20

Cotes

Mesures en mm
Circulation d'air

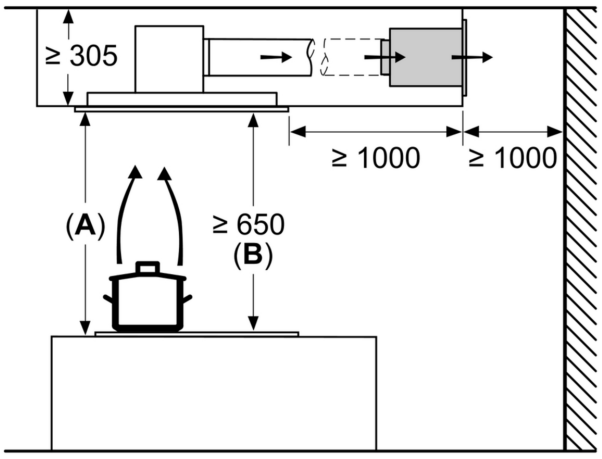

A : performances optimales 700-1500
B : à partir du bord supérieur du porte-casserole

Mesures en mm
Circulation d'air

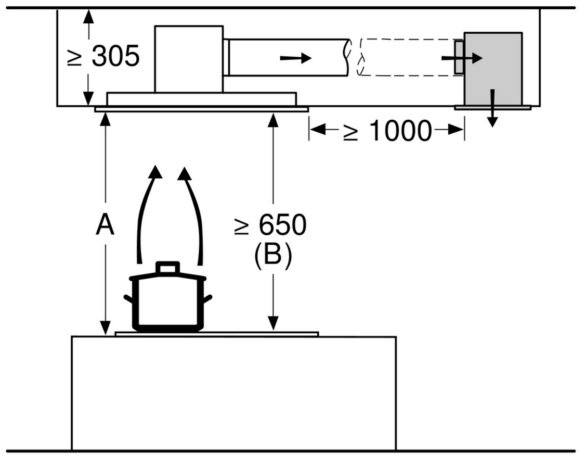

A: Performance optimale 700-1500
B: en partant du bord supérieur du porte-casseroles

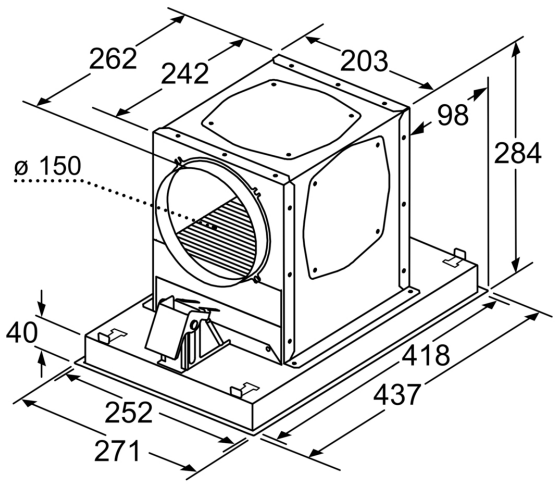

Mesures en mm

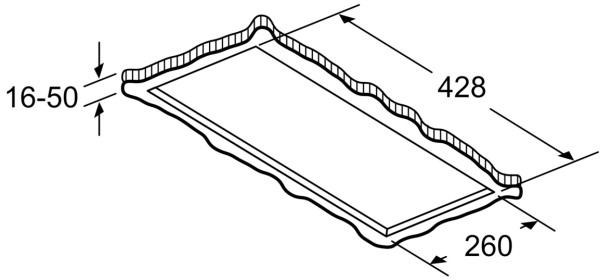

Mesures en mm