AEG OD8K11T Série 6000 Tiroir chauffant Encastrable Noir mat

OD8K11T

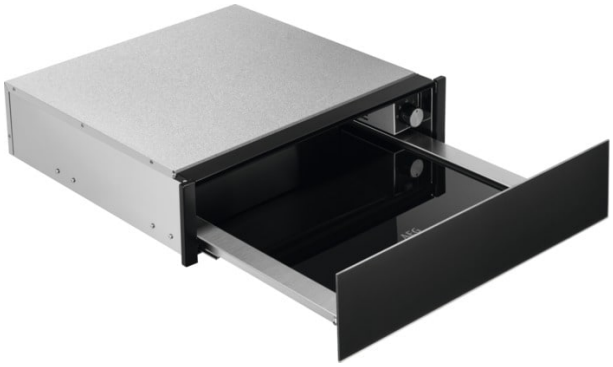

Chauffer les assiettes et les aliments, ranger la vaisselle et les ustensiles de cuisine.
Un tiroir chauffant qui maintient vos assiettes au chaud et réchauffe vos plats. Le binôme idéal du four et un design parfaitement aligné avec le reste des appareils.

Bénéfices et Caractéristiques

Le secret pour des plats à la température idéale : le tiroir chauffant
Grâce au tiroir chauffant, les plats sont maintenus à la température idéale jusqu'au moment d'être servis à table.

Le bandeau de commande mécanique pour changer les réglages en toute simplicité
Commandes mécaniques : la manière la plus simple de choisir la configuration qui vous convient le mieux.

L'alignement parfait : le tiroir intégré et le four compact
Le design du tiroir intégré est conçu pour se marier parfaitement avec le design du four tout en gardant les assiettes, les verres et les plateaux à portée de main et bien rangés.

Tiroir chauffant intégré : Plats chauds, assiettes chaudes
Le tiroir chauffant intégré garde les plats et assiettes au chaud jusqu'au moment du service à table.

Tiroir de rangement polyvalent, assorti au design
Idéal pour ranger assiettes en céramique, verres, sachets de cuisson sous-vide et plateaux de cuisson. S'harmonise parfaitement avec les autres éléments de la cuisine.

- Tiroir chauffant intégrable
- WARMING DRAWER 14 cm AEG ZUKUNFT
- Service de 6 personnes
- Températures ajustables: 30-80°C
- Fonctions: réchauffer les aliments, décongélation, assiettes chaudes, plats chauds, levage de la pâte/pain
- Système circulation air chauffant
- Façade froide
- Ouverture Push / Pull

AEG OD8K11T Série 6000 Tiroir chauffant Encastrable Noir mat

OD8K11T

Spécifications techniques
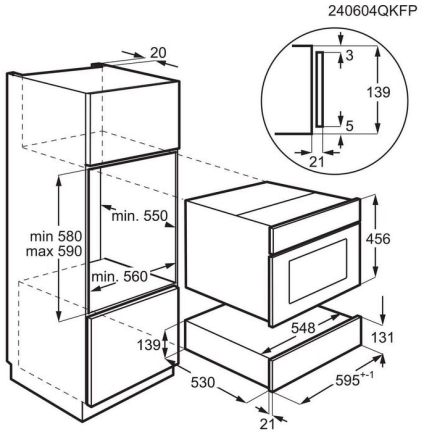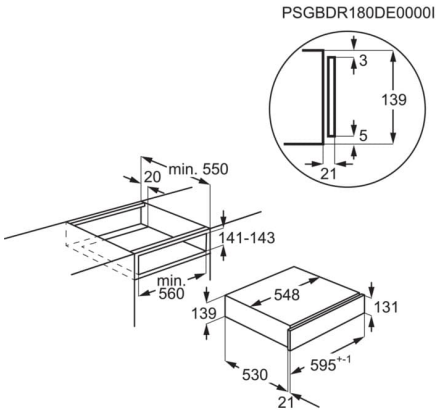
Dimensions d'encastrement HxLxP (mm):	141x560x550
Dimensions HxLxP (mm)	139x596x530
Hauteur appareil emballé (mm)	220
Largeur appareil emballé (mm)	610
Profondeur appareil emballé (mm)	650
Puissance électrique totale four (W)	815
Cordon	oui
Volts	220-240
Poids appareil brut (Kg)	16.2
Poids appareil net (Kg)	13.5
Code EAN	7333394047027