Pando
integralcooking

PHM-850

ES Manual de uso
Certificado de Garantía

PT Manual de uso
Certificado de Garantía

FR Manuel d'utilisation
Certidicat de Garantie

EN Operating manual
Certificate of Guarantee

www.pando.es

V20.3

En primer lugar, queremos agradecerle la confianza depositada en nuestra firma por la adquisición de uno de nuestros productos. Estamos seguros de que ha tomado la decisión más acertada.

En Pando, no solo ofrecemos productos de primera calidad, sino que disponemos de un amplio equipo de profesionales que le atenderán y asesorarán en cualquier consulta que se le presente a la hora de su instalación o funcionamiento.

También le invitamos a que visite nuestra página web (www.pando.es) para conocer-nos mejor y donde podrá ver toda nuestra gama de productos con la información comercial y técnica necesaria.

En ella encontrará una amplia selección de Campanas Decorativas. De pared, de techo, en isla y de integración. Cuatro tipos de instalación que nos permiten adaptarnos a cualquier clase de cocina según las necesidades que se nos presenten.

También le mostramos nuestra colección de electrodomésticos imprescindibles en cualquier hogar. Electrodomésticos tales como nuestra colección de Hornos y Microondas con elevadas prestaciones, las Placas de Inducción y Gas que le ayudarán a realizar las mejores de las recetas, Vinotecas y bodegas de envejecimiento para mantener y conservar sus vinos en las mejores condiciones y Lavavajillas de integración con la tecnología más actual.

Todo ello bajo una Marca con una larguísima trayectoria de más de 40 años en el mercado, que elabora sus productos como un verdadero artesano. Plasmando en ellos lo mejor de nuestra experiencia para poder satisfacer todas sus necesidades.
Esperamos sinceramente que se divierta, experimente y disfrute del confort y capacidades del que ya es su nuevo aliado en la cocina.
Muchas gracias

El equipo de Pando

INDICE

PROTECCIÓN DEL MEDIO AMBIENTE 6
PRECAUCIONES PARA EVITAR UNA POSIBLE EXPOSICIÓN A UN EXCESO DE ENERGÍA DE MICROONDAS 7
ATENCIÓN 7
INSTRUCCIONES IMPORTANTES DE SEGURIDAD ATENCIÓN 7
PARA REDUCIR EL RIESGO DE LESIONES A LAS PERSONAS INSTALACIÓN DE PUESTA A TIERRA 10
LIMPIEZA 11
UTENSILIOS 11
Materiales que puede utilizar en el horno microondas 12
Materiales que deben evitarse en el horno microondas 13
NOMBRES DE LAS PIEZAS DEL HORNO Y ACCESORIOS 14
INSTALACIÓN DEL PLATO GIRATORIO 15
Cómo colocar el plato giratorio: 15
INSTALACIÓN Y CONEXIÓN 16
INSTRUCCIONES DE ENCASTE DEL HORNO-MICROONDAS EMOTRADO 17
Empotrado 18
Conexiones eléctricas 19
PANEL DE CONTROL 19
FUNCIONAMIENTO 20
Ajuste del reloj 20
Temporizador de cocina 20
Microondas 20
Grill 20
Combinación 21
Descongelación por peso 21
Descongelación por tiempo 21
Cocción rápida 22
Función de bloqueo 22
Función de consulta 23
Menú automático 23
TABLA DE MENÚ AUTOMÁTICO 24
RESOLUCIÓN DE PROBLEMAS 25
CONDICIONES GARANTIA PANDO: 27
EXCLUSIONES DE LA GARANTÍA PANDO: 27

PROTECCIÓN DEL MEDIO AMBIENTE

El símbolo en el producto o en su embalaje indica que este producto no se puede tratar como desperdicios normales del hogar. Este producto se debe entregar al punto de recolección de equipos eléctricos y electrónicos para reciclaje. Al asegurarse de que este producto se deseche correctamente, usted ayudará a evitar posibles consecuencias negativas para el medio ambiente y la salud pública, lo cual podría ocurrir si este producto no se manipula de forma adecuada. Para obtener información más detallada sobre el reciclaje de este producto, póngase en contacto con la administración de su ciudad, con su servicio de desechos del hogar o con la tienda donde compró el producto. Este electrodoméstico está marcado conforme a la directiva Europea 2012/19/EU sobre los residuos de aparatos eléctricos y electrónicos (WEEE).

DEL MEDIOAMBIENTE Y TRATAMIENTO DEL RESIDUO

ELIMINACIÓN DEL EMBALAJE. El embalaje está marcado con el Punto Verde.

En su compromiso con la protección del Medio Ambiente y en cumplimiento con lo dispuesto en la Directiva Europea 94/62/EC relativa a los envases y residuos de envases y la derivada Ley 22/2011 de Residuos y Suelos Contaminados, Pando encomienda a entidades de economía social un Sistema Integrado de Gestión, encargado de la recogida periódica en el domicilio del consumidor o en sus proximidades de envases usados y residuos de envases para su posterior tratamiento.

Para eliminar todos los materiales de embalaje tales como el cartón, el poliuretano expandido y las películas, utilice los contenedores adecuados.

De este modo se garantiza el correcto tratamiento y la reutilización de los materiales de embalaje.

PRECAUCIONES PARA EVITAR UNA POSIBLE EXPOSICIÓN A UN EXCESO DE ENERGÍA DE MICROONDAS

a) No intente utilizar este horno con la puerta abierta, ya que esto puede provocar una exposición perjudicial a la energía de microondas. Es importante no romper ni manipular los enclavamientos de seguridad.

b) No coloque ningún objeto entre la cara delantera del horno y la puerta ni permita que se acumule suciedad ni residuos de productos de limpieza en las superficies de sellado.

c) ATENCIÓN: Si la puerta o las juntas de la puerta están dañadas, el horno no debe ponerse en funcionamiento hasta que haya sido reparado por una persona competente.

ATENCIÓN

Si el horno no se mantiene en buen estado de limpieza, su superficie podría degradarse, pudiendo ello afectar a la vida útil del aparato y provocar una situación peligrosa.

INSTRUCCIONES IMPORTANTES DE SEGURIDAD ATENCIÓN

Para reducir el riesgo de incendio, descarga eléctrica, lesiones personales o exposición a un exceso de energía del horno microondas, cuando utilice su aparato siga las precauciones básicas, incluidas las siguientes:

1. Lea y siga las: "PRECAUCIONES PARA EVITAR UNA POSIBLE EXPOSICIÓN A UN EXCESO DE ENERGÍA DE MICROONDAS".

2. Este horno puede ser utilizado por niños a partir de 8 años y por personas con capacidades físicas, sensoriales o mentales reducidas o con falta de experiencia y conocimientos si están bajo supervisión o han recibido instrucción sobre el uso del horno de forma segura y comprenden los peligros que conlleva dicho uso. Los niños no deben jugar con el horno. La limpieza y el mantenimiento no deben ser realizados por niños sin estar bajo supervisión.

3. Mantenga el horno y su cable fuera del alcance de los niños menores de 8 años.

4. Si el cable de alimentación está dañado, debe ser sustituido por el fabricante, por su operario del servicio técnico o personas con cualificación similar para evitar situaciones de peligro.
5. ATENCIÓN: Asegúrese de que el horno esté apagado antes de cambiar la lámpara para evitar la posibilidad de descarga eléctrica.
6. ATENCIÓN: Es peligroso para cualquier persona que no sea una persona competente llevar a cabo cualquier operación de servicio o reparación que implique extraer una tapa que ofrezca protección contra la exposición a la energía de microondas.
7. ATENCIÓN: Los líquidos y los alimentos no deben calentarse en recipientes cerrados, ya que pueden explotar.
8. Cuando caliente alimentos en recipientes de plástico o papel, vigile el horno debido a la posibilidad de ignición.
9. Utilice únicamente utensilios adecuados para su uso en hornos microondas.
10. Si sale humo, apague o desenchufe el horno y mantenga la puerta cerrada para sofocar las llamas.
11. Calentar bebidas en microondas puede provocar una ebullición eruptiva retardada, por lo que se debe tener cuidado al manipular el recipiente.
12. El contenido de los biberones y los tarros de comida para bebés debe removerse o agitarse y debe comprobarse la temperatura antes de consumirlos, para evitar quemaduras.
13. Los huevos con cáscara y los huevos duros enteros no deben calentarse en hornos microondas, ya que pueden explotar, incluso una vez finalizado el calentamiento por microondas.
14. Detalles para la limpieza de las juntas de la puerta, cavidades y partes adyacentes.
15. El horno debe limpiarse con regularidad y deben eliminarse los depósitos de alimentos.
16. Si no mantiene el horno limpio, podría producirse un deterioro de la superficie que podría afectar negativamente a la vida útil del aparato y, posiblemente, provocar situaciones de peligro.
17. Utilice únicamente la sonda de temperatura recomendada para este Horno (para hornos provistos de la posibilidad de utilizar una sonda sensora de temperatura).
18. El horno microondas debe funcionar con la puerta decorativa abierta (para hornos con puerta decorativa).
19. Este microondas está destinado a ser utilizado en aplicaciones domésticas y similares tales como:

a. Zonas de cocina para el personal en tiendas, oficinas y otros entornos de trabajo.

b. Por clientes en hoteles, moteles y otros entornos de tipo residencial.

c. Cocinas de granjas.

d. Entornos tipo pensiones

20. El horno microondas está destinado a calentar alimentos y bebidas. El secado de alimentos o ropa y el calentamiento de almohadillas térmicas, zapatillas, esponjas, paños húmedos y similares pueden provocar riesgo de lesiones, ignición o incendio.

21. No se permite el uso de recipientes metálicos para alimentos y bebidas durante la cocción con microondas.

22. El horno no debe limpiarse con un vaporizador.

23. El horno no debe instalarse detrás de una puerta decorativa para evitar sobrecalentamientos (Esto no es aplicable a los hornos con puerta decorativa).

24. El horno microondas está previsto para su uso empotrado.

25. El horno debe funcionar con cualquier puerta del armario abierta.

26. Tenga cuidado de no desplazar el plato giratorio al retirar recipientes del horno (Para aparatos fijos y empotrados que se utilicen a una altura igual o superior a 900 mm sobre el suelo y que dispongan de plataforma giratoria desmontable. Pero esto no es aplicable a los hornos con puerta abatible inferior horizontal).

27. La superficie de un cajón de almacenamiento puede calentarse.

28. No utilice productos de limpieza abrasivos ni rascadores metálicos afilados

29. para limpiar el cristal de la puerta del horno, ya que pueden rayar la superficie y romper el cristal.

30. ATENCIÓN: El aparato y sus partes accesibles

31. Se calientan durante el uso. Se debe tener cuidado para evitar tocar los elementos calefactores. Los niños menores de 8 años deberán mantenerse alejados a menos que estén bajo supervisión continua.

32. Durante y después del uso, el horno se calienta. Evite tocar los elementos calefactores de dentro del horno.

33. ATENCIÓN: Las partes accesibles pueden calentarse durante y después del uso. Mantenga alejados a los niños.

34. ATENCIÓN: Cuando el horno funciona en el modo combinado, los niños solo deben utilizar el horno bajo la supervisión de un adulto debido a las temperaturas que se generan.

PARA REDUCIR EL RIESGO DE LESIONES A LAS PERSONAS INSTALACIÓN DE PUESTA A TIERRA

PELIGRO

Peligro de descarga eléctrica

Tocar algunos de los componentes internos puede provocar lesiones personales graves o la muerte. No desmonte este horno.

ATENCIÓN:

Peligro de descarga eléctrica

El uso inadecuado de la conexión a tierra puede provocar descargas eléctricas. No enchufe el horno a una toma de corriente hasta que esté correctamente instalado y conectado a tierra.

Este horno debe estar conectado a tierra. En caso de cortocircuito eléctrico, la conexión a tierra reduce el riesgo de descarga eléctrica al proporcionar un cable de escape para la corriente eléctrica.

Este horno está equipado con un cordón que tiene un cable de conexión a tierra con un enchufe de conexión a tierra. El enchufe debe conectarse a una toma de corriente que esté correctamente instalada y conectada a tierra.

Consulte a un electricista o técnico cualificado si no comprende completamente las instrucciones de conexión a tierra o si tiene dudas sobre si el horno está correctamente conectado a tierra.

Si es necesario utilizar un cordón alargador, utilice únicamente un codón alargador de 3 cables.

1. Se suministra un cable de alimentación corto para reducir los riesgos derivados de enredarse o tropezar con un cable más largo.
2. Si utiliza un set de cordones largos o un cordón alargador:
    a. La capacidad eléctrica marcada del set de cordones o del cordón alargador debe ser como mínimo igual a la capacidad eléctrica del horno.
    b. El cordón alargador debe ser un cordón de 3 cables con toma de tierra.
    c. El cordón largo debe colocarse de manera que no quede tendido sobre la encimera o la mesa, donde los niños puedan tirar de él o tropezar involuntariamente.

LIMPIEZA

Asegúrese de desenchufar el horno de la red eléctrica.

1. Limpie la cavidad del horno después del uso con un paño ligeramente humedecido.
2. Limpie los accesorios de la forma habitual con agua jabonosa.
3. El marco, la junta de la puerta y las piezas adyacentes deben limpiarse cuidadosamente con un paño húmedo cuando estén sucios.
4. No utilice productos de limpieza abrasivos fuertes o rascadores metálicos afilados para limpiar el cristal de la puerta del horno, ya que pueden rayar la superficie, lo que puede provocar la rotura del cristal.
5. Consejo de limpieza---Para limpiar más fácilmente las paredes de la cavidad que los alimentos cocinados pueden tocar: coloque medio limón en un bol, añada 300 ml de agua (1/2 pinta) y caliéntelo al 100 % de potencia en el microondas durante 10 minutos. Limpie el horno con un paño suave y seco.

UTENSILIOS

¡PRECAUCIÓN! - ¡PELIGRO DE LESIONES PERSONALES!

Es peligroso para cualquier persona que no sea una persona competente llevar a cabo cualquier operación de servicio o reparación que implique extraer una tapa que ofrezca protección contra la exposición a la energía de microondas.
Consulte las instrucciones sobre "Materiales que puede utilizar en el horno microondas o que debe evitar en el horno microondas". Puede haber ciertos utensilios no metálicos que no sean seguros para usar en el microondas. En caso de duda, puede probar el utensilio en cuestión siguiendo el procedimiento que se indica a continuación.

PRUEBA DE UTENSILIOS:

1. Llene un recipiente apto para microondas con 1 taza de agua fría (250 ml) junto con el utensilio en cuestión.
2. Cocer a máxima potencia durante 1 minuto.
3. Palpe con cuidado el utensilio. Si el utensilio vacío está caliente, no lo utilice para cocinar en el microondas.
4. No exceda el tiempo de cocción de 1 minuto.

Materiales que puede utilizar en el horno microondas

Utensilios	Observaciones
Plato de dorar	Siga las instrucciones del fabricante. El fondo del recipiente para dorar debe estar al menos 5mm (3/16 pulgadas) por encima del plato giratorio. El uso incorrecto puede provocar la rotura del plato giratorio.
Vajilla	Solo apto para microondas. Siga las instrucciones del fabricante. No utilice platos agrietados o astillados.
Tarros de cristal	Extraiga siempre la tapa. utilícelos solo para calentar alimentos hasta que estén apenas calientes. La mayoría de los tarros de cristal no son resistentes al calor y pueden romperse.
Cristalería	Utilice únicamente cristalería para horno resistente al calor. Asegúrese de que no tiene adornos metálicos. No utilice platos agrietados o astillados
Bolsas de cocción en horno	Siga las instrucciones del fabricante. No cerrar con lazo metálico. Haga aberturas para permitir la salida del vapor.
Platos y vasos de papel	utilícelo solo para cocer/calentar a corto plazo. No deje el horno desatendido durante la cocción.
Papel absorbente	Utilizar para cubrir alimentos para recalentar y absorber la grasa. Utilizar bajo supervisión solo para una cocción a corto plazo.
Papel manteca	Utilizar como tapa para evitar salpicaduras o como envoltorio para cocinar al vapor.
Plástico	Solo apto para microondas. Siga las instrucciones del fabricante. Deben llevar la etiqueta “Microwave Safe” (apto para microondas). Algunos envases de plástico se reblandecen de calentar el alimento que contienen. Las “bolsas para hervir” y las bolsas de plástico bien cerradas deben rajarse/perforarse o ventilarse según las indicaciones del envase.
Envoltorio de plástico	Solo apto para microondas. Utilizar para cubrir alimentos durante la cocción a fin de retener la humedad. No permita que el envoltorio de plástico toque los alimentos.
Termómetros	Solo aptos para microondas (termómetros para carne y dulces)
Papel encerado	Utilícelo a modo de cubierta para evitar salpicaduras y retener la humedad.

Materiales que deben evitarse en el horno microondas

Utensilios	Observaciones
Bandeja de aluminio	Pueden provocar arcos eléctricos. Transfiera los alimentos a un plato apto para microondas.
Envase alimentario con asa de metal	Puede provocar arcos eléctricos. Transfiera los alimentos a un plato apto para microondas.
Utensilios metálicos o con adornos de metal	El metal protege los alimentos de la energía de las microondas. El adorno de metal puede provocar la formación de arcos.
Bridas de papel	Pueden provocar un arco eléctrico y causar un incendio en el horno.
Espumas plásticas	Pueden provocar un incendio en el horno.
Madera	La espuma de plástico puede derretirse o contaminar el líquido del interior cuando se expone a altas temperaturas.

NOMBRES DE LAS PIEZAS DEL HORNO Y ACCESORIOS

Extraiga el horno y todos los materiales de la caja de cartón y de la cavidad del horno. Su horno viene con los siguientes accesorios:

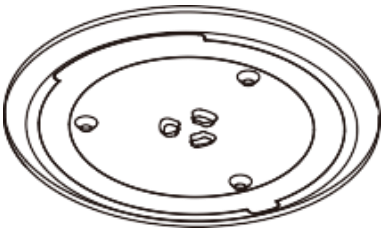

Plato de cristal

Soporte plato giratorio

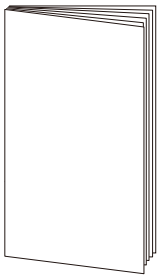

Manual de instrucciones

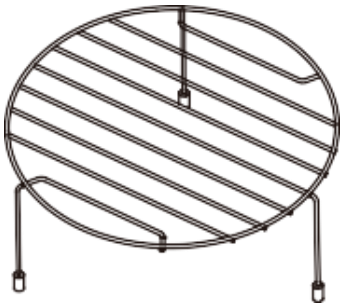

Rejilla (para asar p.e. filetes, salchichas y para tostar pan. Como soporte para platos llanos.

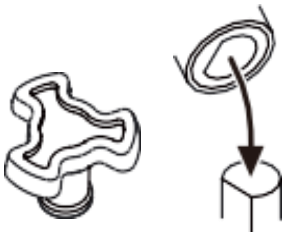

Eje giratorio

a. Panel de control
b. Unidad de la puerta
c. Eje giratorio
d. Sistema de enclavamiento de seguridad
e. Ventada de observación
f. Cavidad del horno

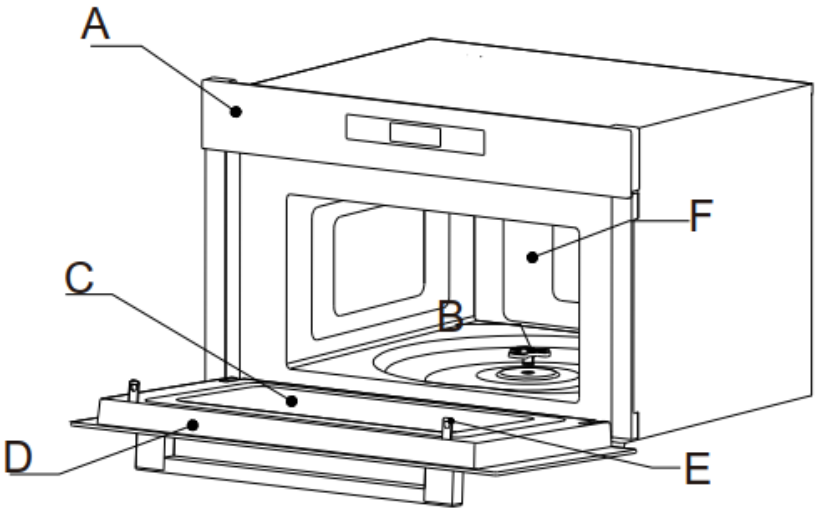

INSTALACIÓN DEL PLATO GIRATORIO

Limpieza del compartimento de cocción y colocación del plato giratorio. Para instalaciones nuevas, asegúrese de que se haya retirado todo el embalaje y la cinta de transporte del eje del plato giratorio. Antes de utilizar el horno para preparar alimentos por primera vez, deberá colocar correctamente el plato giratorio. Deberá limpiar el compartimento de cocción y los accesorios.

Cómo colocar el plato giratorio:

1. Coloque el soporte del plato giratorio (1) en el hueco del compartimento de cocción.
2. Coloque el plato de cristal (1) sobre el soporte del plato giratorio (3). Encaje las líneas curvas en relieve en el centro del fondo del plato de cristal entre los tres radios del eje.
3. Asegúrese de que el plato de cristal (1) encaje en el eje del plato giratorio (2) en el centro del suelo del compartimento de cocción. Los rodillos del eje deben encajar dentro del reborde inferior del plato giratorio.

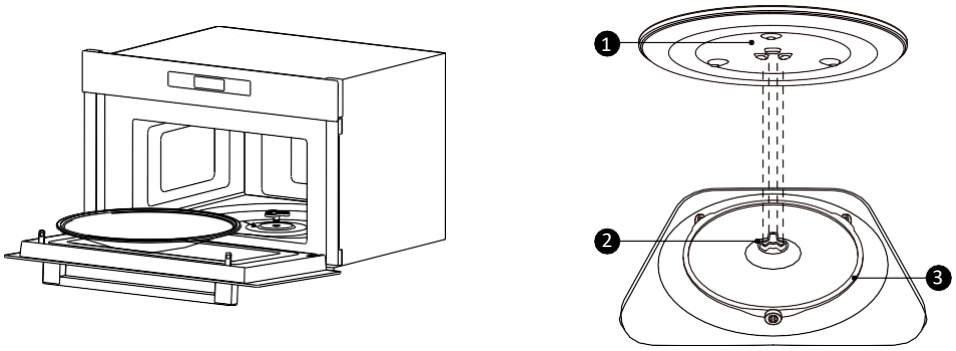

Nota:

1. No utilice nunca el horno sin el plato giratorio. Asegúrese de que esté bien acoplado. El plato giratorio puede girar en sentido horario o contrario al de las agujas del reloj.
2. No coloque nunca el plato de cristal boca abajo. El plato de cristal nunca debe quedar restringido.
3. Tanto el plato de cristal como el soporte de plato giratorio deben utilizarse siempre durante la cocción.
4. Algunos alimentos y recipientes de alimentos se colocan siempre sobre el plato de cristal para la cocción.
5. No restrinja nunca el movimiento del plato giratorio.
6. Si el plato de cristal o el soporte de plato giratorio se agrietan o se rompen, póngase en contacto con el centro de servicio autorizado más cercano.

INSTALACIÓN Y CONEXIÓN

1. Este horno está destinado únicamente para uso doméstico.
2. Este horno está destinado únicamente para uso empotrado. No está diseñado para su uso sobre encimera o dentro de un armario.
3. Tenga en cuenta las instrucciones especiales de instalación.
4. El horno puede instalarse en un armario de pared de 60 cm de ancho.
5. El horno está provisto de un enchufe y solo debe conectarse a una toma de corriente con toma de tierra instalada correctamente.
6. La tensión de red debe corresponder a la tensión indicada en la placa de características.
7. La instalación de la toma de corriente y el cambio del cable de conexión solo deben ser realizados por un electricista cualificado. Si después de la instalación ya no se puede acceder al enchufe, debe haber un dispositivo de desconexión omnipolar en el lado de la instalación con una distancia de contacto de al menos 3 mm.
8. No deben utilizarse adaptadores, regletas multipolares ni cables alargadores. La sobrecarga puede provocar riesgo de incendio.

LA SUPERFICIE ACCESIBLE PUEDE ESTAR CALIENTE DURANTE Y DESPUÉS DEL FUNCIONAMIENTO.

INSTRUCCIONES DE ENCASTE DEL HORNO-MICROONDAS EMOTRADO

VENTILACIONES DE MUEBLE REQUERIDAS *

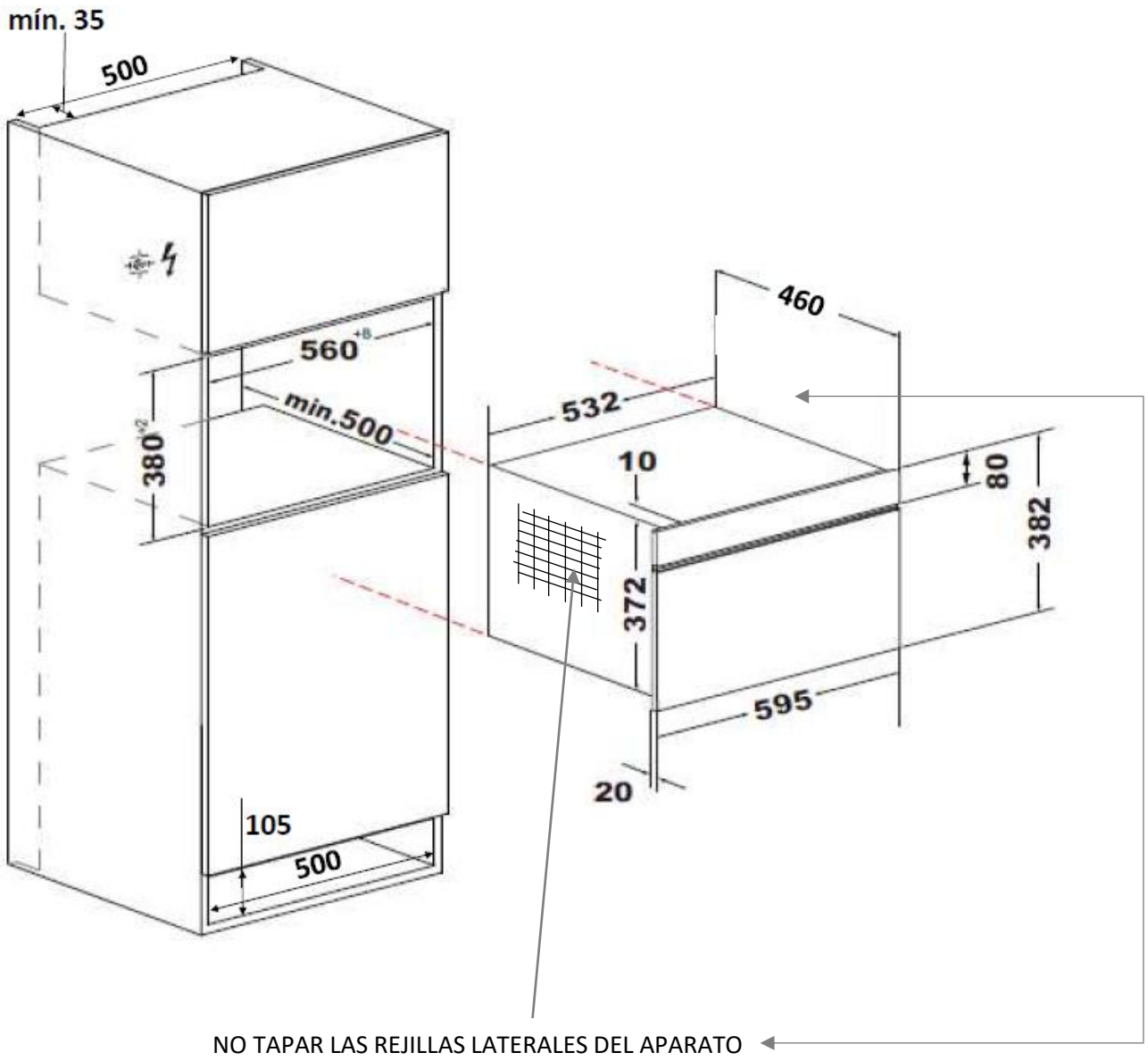

Dimensiones en mm

Empotrado

No sujete ni transporte el horno por el asa de la puerta. El asa de la puerta no puede soportar el peso del horno y podría romperse.
Empuje con cuidado el microondas en su lugar de ubicación, asegurándose de que quede en el centro.
Abra la puerta y fije el microondas con los tornillos facilitados.

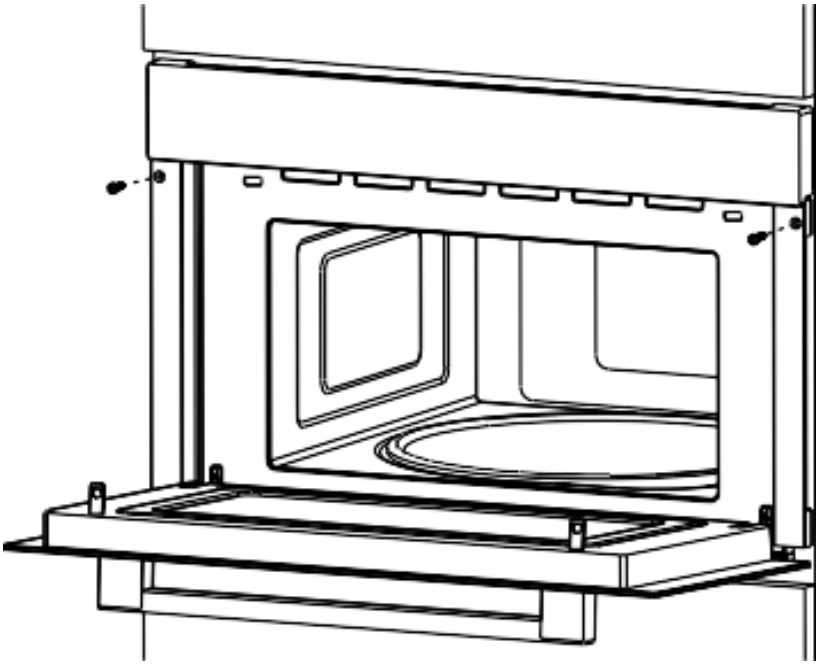

1. Introduzca completamente el horno y céntrelo.
2. No doble el cable de conexión.
3. Atornille el horno en su sitio.

Conexiones eléctricas

El horno está provisto de un enchufe y solo debe conectarse a una toma de corriente con toma de tierra instalada correctamente. Solo un electricista cualificado que tenga en cuenta La normativa vigente puede instalar la toma de corriente o cambiar el cable de conexión. Si el enchufe ya no es accesible después de la instalación, debe haber un interruptor omnipolar con una distancia entre contactos de al menos 3 mm. La protección contra el contacto debe estar garantizada por la instalación.
Protección por fusible: véanse las instrucciones de uso, los datos técnicos.

PANEL DE CONTROL

	Microondas	
F	Función	Selección de funciones
	Reloj / temporizador	Selección de tiempo y hora
	Deslizador	Determinar +/-
	Menú automático	Selección de funciones automáticas
3S	Bloquear / cancelar	Bloquear y pausar
+30S	Inicio / + 30seg. / Confirmar	

FUNCIONAMIENTO

Ajuste del reloj

Pulse "Reloj / Temporizador de cocina" una vez y, a continuación, aparecerá "00:00".
Mueva el control deslizante o pulse "+" o "-" para ajustar las cifras de las horas. El tiempo debe estar entre 0-23.
Pulse "Reloj / Temporizador de cocina" para confirmar.
Mueva el control deslizante o pulse "+"o "-" para ajustar los minutos. El intervalo de tiempo es de 0:05-95:00.
Pulse "Reloj / Temporizador de cocina" para confirmar.

Temporizador de cocina

Pulse "Reloj /Temporizador de cocina" dos veces y, a continuación, aparecerá "00:00".
Mueva el control deslizante o pulse "+" o "-" para ajustar la hora. El intervalo de tiempo es de 0:05-95:00.
Pulse "Inicio / + 30 seg. / Confirmar" para confirmar.

Microondas

Potencia (W)	900	720	450	270	90
Nivel de potencia	100 %	80 %	50 %	30 %	10 %
Visualización	P10	P8	P5	P3	P1

1. En estado de espera, pulse "Microondas" y, a continuación, se mostrará "P10".
2. Pulse "Microondas" repetidamente para ajustar el nivel de potencia, hay 5 niveles de potencia disponibles.
3. Mueva el control deslizante o pulse "+"o "-" para ajustar el tiempo de cocción.
4. Pulse "Inicio / + 30 seg. / Confirmar" para iniciar la cocción.

Grill

Pulse "Función" una vez y, a continuación, aparecerá "G-1".
Mueva el control deslizante o pulse "+"o "-" para ajustar el tiempo de cocción.
Pulse "Inicio / + 30 seg. / Confirmar" para iniciar la cocción.

Nota: Cuando haya transcurrido la mitad del tiempo, sonará el zumbador para recordarle que debe dar la vuelta a los alimentos. Si no se realiza ninguna operación, el horno seguirá funcionando.

Combinación

1. Pulse "Función" una vez y, a continuación, aparecerá "G-1". Pulse "Función" repetidamente para elegir el modo de combinación que desee, y "C-1", "C-2" estarán disponibles.
2. Mueva el control deslizante o pulse "+"o "-" para ajustar el tiempo de cocción.
3. Pulse "Inicio / + 30 seg. / Confirmar" para iniciar la cocción.

Nota: Instrucciones de combinación

CUADRO DE POTENCIA

C-1	Micro 55% (495W)	Grill 45% (405W)
C-2	Micro 36% (324W)	Grill 64% (576W)

Descongelación por peso

Para entrar en la función de descongelación por peso:
1. Pulse "Función" repetidamente hasta que aparezca "0,1kg".
2. Mueva el control deslizante o pulse "+"o "-" para ajustar el peso. El rango del peso es de 100-2000 g.
3. Pulse "Inicio / + 30 seg. / Confirmar" para iniciar la descongelación.

Descongelación por tiempo

Para acceder a la función de descongelación por tiempo:
1. Pulse "Función" repetidamente hasta que aparezca "1:00".
2. Mueva el control deslizante o pulse "+"o "-" para ajustar el tiempo. El intervalo de tiempo es de 0:05-95:00.
3. Pulse "Inicio / + 30 seg. / Confirmar" para iniciar la descongelación.

Nota: cuando suene el zumbador, dé la vuelta a los alimentos. Si no se realiza ninguna operación, el horno seguirá funcionando.

Cocción rápida

En estado de espera, pulse "Inicio / + 30 seg. / Confirmar" para cocinar los alimentos con un nivel de potencia del 100 % durante 30 segundos. Cada pulsación del mismo botón puede aumentar 30 segundos y el valor máximo de tiempo es de 95 minutos.

Nota: La cocción rápida no puede ajustarse en descongelación por peso, multietapa y menú automático.

Función de bloqueo

Puede utilizar esta función para evitar que se encienda accidentalmente el microondas.

Para activar el bloqueo:

En estado de espera, mantenga pulsado "Bloquear / Cancelar" durante tres segundos. Sonará un pitido largo y se mostrará el icono de bloqueo.

Para desactivar el bloqueo:

En estado bloqueado, mantenga pulsado "Bloquear / Cancelar" durante tres segundos. Sonará un pitido largo.

Función de consulta

Si se ha ajustado el reloj, la hora actual se mostrará durante tres segundos pulsando "Reloj / Temporizador de cocina" en el estado de cocción.

Menú automático

1. En estado de espera, pulse "Menú automático", la pantalla mostrará "A-1".
2. Pulse "Menú automático" repetidamente para elegir el menú que necesite. Hay 8 menús automáticos disponibles.
3. Mueva el control deslizante o pulse "+" o "-" para ajustar el peso de la comida.
4. Pulse "Inicio / + 30 seg. / Confirmar" para iniciar la cocción.

TABLA DE MENÚ AUTOMÁTICO

MENÚ	PESO(S)	VISUALIZACIÓN	POTENCIA
A-1 PATATA	1 (unos 230 g)	1	P100
	2 (unos 460 g)	2	
	3 (unos 690 g)	3	
A-2 CARNE	150 g	150 g	P100
	300 g	300 g	
	450 g	450 g	
	600 g	600 g	
A-3 PESCADO	150 g	150 g	P80
	250 g	250 g	
	350 g	350 g	
	450 g	450 g	
	650 g	650 g	
A-4 VERDURA	150 g	150 g	P100
	350 g	350 g	
	500 g	500 g	
A-5 BEBIDA	1 vaso (240 g)	1	P100
	2 vasos (480 g)	2	
	3 vasos (720 g)	3	
A-6 PASTA	50 g (agua fría 450 g)	50 g	P80
	100 g (agua fría 800 g)	100 g	
	150 g (agua fría 1200 g)	150 g	
A-7 PALOMITAS DE MAÍZ	100 g	100 g	P100
A-8 PIZZA	200 g	200 g	P100 / G-1
	400 g	400 g	

RESOLUCIÓN DE PROBLEMAS

NORMAL	
El horno microondas interfiere en la recepción de TV	La recepción de radio y TV puede verse interferida cuando el horno microondas está funcionando. Es similar a la interferencia de pequeños electrodomésticos, tales como la batidora, la aspiradora y el ventilador eléctrico. Es normal.
Luz tenue del horno	Cuando se cocina con microondas de baja potencia, la luz del horno puede atenuarse. Es normal.
Acumulación de vapor en la puerta, salida de aire caliente por las rejillas de ventilación	Al cocerse los alimentos, puede salir vapor de ellos. La mayor parte saldrá por las rejillas de ventilación. Pero una parte puede acumularse en un lugar frío como la puerta del horno. Es normal.
El horno se ha encendido accidentalmente sin contener alimentos	Está prohibido poner en marcha el horno sin contener alimentos en su interior. Es muy peligroso.

PROBLEMA	POSIBLE CAUSA	REMEDIO
El horno no se puede poner en marcha.	(1) El cable de alimentación no está bien enchufado.	Desenchúfelo. Vuelva a enchufarlo después de 10 segundos.
	(2) El fusible está fundido o el disyuntor está funcionando.	Cambie el fusible o restablezca el disyuntor (reparado por personal profesional de nuestra empresa).
	(3) Problemas con la toma de corriente.	Compruebe la toma de corriente con otros aparatos eléctricos.
El horno no calienta.	(4) La puerta no está bien cerrada.	Cierre bien la puerta.

SPECIFICATION – EN	ESPECIFICACIONES - ES	PHM-850
TRANSPORT / STORAGE	LOGÍSTICA / ALMACENAJE	
Net Weight [Kg]	Peso Neto [Kg]	23
Packaging Size [WxDxH mm]	Dimensiones Embalaje [AxFxA mm]	660 x 582 x 466
INSTALATION	INSTALACIÓN	
Voltage [V - VAC]	Tensión [V - VAC]	220 - 240
Frequency [Hz]	Frecuencia [Hz]	50 - 60
Power cord [m]	Cable de Alimentación [m]	1
TECHNICAL SPECIFICATIONS & AESTHETICS	CARCACTERÍSTICAS TÉCNICAS y ESTÉTICAS	
Nominal maximum power [W]	Potencia máxima nominal [W]	1450
Maximum power Microwave + Grill [W]	Potencia máxima Micro + Grill [W]	1450
Grill upper power [W]	Potencia Grill superior [W]	1100
Microwave Output Power [W]	Potencia de salida Micro [W]	900
Power Lamp[watt] Halogen	Potencia Iluminación [W]	4 x 1
ACCESSORIES	ACCESORIOS	
Grill upper type	Grill superior	Metálico
Grill Rack	Rejilla Grill	✓
FEATURES	PRESTACIONES	
Usable Volume [L]	Volumen útil [L]	34
COOKING FUNCTIONS	FUNCIONES DE COCINADO	
Total functions	Numero total de funciones	8
Automatic programs	Programas automáticos	5
Power levels:	Niveles de potencia:	5
- P1 power is the 10% from the total power (W)	- P1 equivale a una potencia en W respeto al total del 10%	90
- P3 power is the 30% from the total power (W)	- P3 equivale a una potencia en W respeto al total del 30%	270
- P5 power is the 50% from the total power (W)	- P5 equivale a una potencia en W respeto al total del 50%	450
- P8 power is the 80% from the total power (W)	- P8 equivale a una potencia en W respeto al total del 80%	720
- P10 power is the 100% from the total power (W)	- P10 equivale a una potencia en W respeto al total del 100%	900
Digital clock	Reloj digital	✓
Digital timer	Temportizador digital	✓
Defrost	Descongelar	✓
Express Cooking	Cocinado express	✓
Preset function	Funciones predefinidas	✓
Plate diameter [Ø mm]	Diámetro del plato [Ø mm]	345
End Cooking signal	Señal de fin de cocción	✓

13. CERTIFICADO DE GARANTÍA PANDO

INOXPAN S.L., le agradece la elección y confianza depositada en un producto de nuestra marca Pando, que se distingue por su Calidad, Diseño e Innovación, siendo fiel a sus orígenes y compromisos.

CONDICIONES GARANTIA PANDO:

Este aparato dispone de una garantía de 3 años a partir de la fecha de compra y cubre a este contra todo defecto de fabricación que afecte a su buen funcionamiento. Para la validez de esta es imprescindible presentar la factura o ticket de compra ante el técnico del Servicio Oficial Autorizado Pando.

Durante dicho periodo, la Empresa se compromete a reponer o reparar gratuitamente cualquier pieza defectuosa debida a vicio o defecto de fabricación del aparato, hasta conseguir su funcionamiento correcto, así como la mano de obra necesaria y gastos ocasionados como consecuencia de tal reparación o reposición.

EXCLUSIONES DE LA GARANTÍA PANDO:

No estará cubierto por la garantía del producto y podría ser causa de anulación de esta, debiéndose hacer cargo en estos casos el usuario de las costas de los materiales, mano de obra y desplazamiento del servicio técnico, en **los siguientes supuestos:**

- La instalación, realización de revisiones, limpieza o mantenimiento del horno.
- Si la instalación del horno no ha sido efectuada por personal Profesional Especialista Autorizado o personal de Servicio Técnico Oficial Pando, que cumplan los requisitos de los estándares de seguridad y normativa de potencia eléctrica.
- Cualquier avería, desperfecto o mal funcionamiento ocasionados por una incorrecta instalación o uso.
- Averías o desperfectos ocasionados por no respetar o seguir las instrucciones de seguridad, recomendaciones de uso y mantenimiento de los manuales del aparato
- Cuando el aparato se destine a uso comercial o No doméstico, para el que no está previsto.
- Mal funcionamiento del producto por incumplimiento de las normas, instrucciones y recomendaciones indicadas en los manuales del aparato.
- Averías o problemas producidos por una inadecuada instalación, o por no disponer en el mobiliario de los espacios libres requeridos e indicados en el manual de instalación, para una adecuada ventilación del producto.
- Averías o desperfectos producidos por transportes o traslados, y manipulación del aparato por personal no autorizado y ajeno e esta empresa o a la marca Pando.
- Golpes, abolladuras, ralladas o rozaduras, cristales rotos.
- Presencia de cuerpos extraños ajenos al aparato, en el interior o exterior del producto.
- Que el técnico no disponga de un fácil acceso al producto, porque haya elementos que impidan su fácil y seguro acceso. Los medios que se necesitasen para el acceso del técnico Autorizado Pando al aparato serán a cuenta y responsabilidad del usuario.
- Manipulación indebida del cableado y conexiones del horno.
- Componentes estéticos, de uso y desgaste, como pantallas de luz, lámparas, bandejas, parrillas, guías.
- Óxido, quemaduras, manchas o cambios de tonalidad en el cuerpo, puerta, accesorios o cavidad interior producido por mantenimiento o uso inadecuado, o por la aplicación indebida o exposición sin protección a elementos corrosivos como productos de limpieza no recomendados por el fabricante e inadecuados.
- Averías o desperfectos producidos por variaciones de suministro eléctrico o causas fortuitas y naturales de origen atmosférico o geológico como tormentas, rayos, terremotos, inundaciones, etc.
- Aparatos procedentes de reventas, segunda mano, cambio titular original del aparato o de exposiciones que tengan más de dos años desde su fecha de fabricación.

INOXPAN, S.L., queda expresamente excluida de cualquier responsabilidad sobre eventuales daños directos o indirectos a personas o materiales producidos por manipulación indebida del aparato.

Datos de contacto Servicio Técnico Oficial Autorizado Pando:

ESPAÑA, PORTUGAL Y ANDORRA:		**OTROS PAISES:**	
https://www.pando.es/asistencia-tecnica/			**EN** https://www.pando.es/en/after-sales-services/ **FR** https://www.pando.es/fr/service-apres-vente/

Antes de mais, gostaríamos de lhe agradecer a confiança que depositou na nossa empresa ao adquirir um dos nossos produtos. Temos a certeza de que tomou a decisão certa.

Na Pando, não só oferecemos produtos de alta qualidade, como também temos uma grande equipa de profissionais que o assistirão e aconselharão em quaisquer questões que possa ter quando se trata de instalação ou operação.

Também o convidamos a visitar o nosso website (www.pando.es) para nos conhecer melhor e onde pode ver toda a nossa gama de produtos com as informações comerciais e técnicas necessárias.

Aqui encontrará uma vasta selecção de capuzes decorativos. Montado na parede, no tecto, na ilha e embutido. Quatro tipos de instalação que nos permitem adaptar-nos a qualquer tipo de cozinha, de acordo com as necessidades que surjam.

Também lhe mostramos a nossa colecção de aparelhos essenciais em qualquer casa. Aparelhos como a nossa colecção de Fornos e Microondas de alto desempenho, Indução e Placas de Gás que o ajudarão a fazer as melhores receitas, Adegas e caves de envelhecimento para manter e preservar os seus vinhos nas melhores condições e máquinas de lavar loiça integradas com a mais recente tecnologia.

Tudo isto sob uma marca com uma história muito longa de mais de 40 anos no mercado, que fabrica os seus produtos como um verdadeiro artesão. Os nossos produtos reflectem o melhor da nossa experiência, a fim de satisfazer todas as suas necessidades. Esperamos sinceramente que se divirta, experimente e desfrute do conforto e das capacidades do que já é o seu novo aliado na cozinha.
Muito obrigado

A equipa Pando

ÍNDICE

PROTECÇÃO AMBIENTAL 6
PRECAUÇÕES PARA EVITAR A POSSÍVEL EXPOSIÇÃO AO EXCESSO DE ENERGIA DE MICROONDAS 7
Atenção 7
ATENÇÃO ÀS IMPORTANTES INSTRUÇÕES DE SEGURANÇA 7
PARA REDUZIR O RISCO DE FERIMENTOS EM INSTALAÇÕES DE LIGAÇÃO À TERRA PARA PESSOAS 10
LIMPEZA 11
UTENSILS 11
Materiais que pode utilizar no forno de microondas 12
Materiais a evitar no forno de microondas 13
NOMES DAS PEÇAS E ACESSÓRIOS DO FORNO 14
INSTALAÇÃO DE MESA GIRATÓRIA 15
Como posicionar a mesa giratória: 15
INSTALAÇÃO E LIGAÇÃO 16
INSTRUÇÕES DE MONTAGEM PARA O FORNO DE MICROONDAS EMOTRADO 17
Embutido 18
Ligações eléctricas 19
PAINEL DE CONTROLO 19
OPERAÇÃO 20
Acertar o relógio 20
Temporizador de cozinha 20
Microondas 20
Grill 20
Combinação 21
Descongelação por peso 21
Descongelamento baseado no tempo 21
Incêndio em várias fases 22
Cozedura rápida 22
Função de bloqueio 22
Função de consulta 23
Menu automático 23
TABELA DE MENU AUTOMÁTICO 24
RESOLUÇÃO DE PROBLEMAS 25
PANDO CONDIÇÕES DE GARANTIA: 28
EXCLUSÕES DA GARANTIA PANDO: 28

PROTECÇÃO AMBIENTAL

O símbolo no produto ou na sua embalagem indica que este produto não pode ser tratado como lixo doméstico normal. Este produto deve ser entregue ao ponto de recolha para a reciclagem de equipamento eléctrico e electrónico. Ao garantir que este produto é eliminado correctamente, ajudará a prevenir potenciais consequências negativas para o ambiente e a saúde pública, que de outra forma poderiam ser causadas por um manuseamento inadequado dos resíduos deste produto. Para informações mais detalhadas sobre a reciclagem deste produto, contacte o escritório local da sua cidade, o seu serviço de eliminação de resíduos domésticos ou a loja onde adquiriu o produto. Este aparelho é marcado de acordo com a Directiva Europeia 2012/19/UE relativa aos resíduos de equipamentos eléctricos e electrónicos (REEE).

AMBIENTE E TRATAMENTO DE RESÍDUOS

ELIMINAÇÃO DA EMBALAGEM. A embalagem é marcada com o Ponto Verde.

No seu compromisso de protecção ambiental e em conformidade com as disposições da Directiva Europeia 94/62/CE sobre embalagens e resíduos de embalagens e da Lei derivada 22/2011 sobre Resíduos e Solos Contaminados, Pando confia às entidades da economia social um Sistema de Gestão Integrado, responsável pela recolha regular de embalagens e resíduos de embalagens usados em casa do consumidor ou nas suas proximidades para tratamento subsequente.

Para eliminação de todos os materiais de embalagem, tais como cartão, poliuretano expandido e filmes, utilizar recipientes apropriados.

Isto assegura o tratamento correcto e a reutilização dos materiais de embalagem.

PRECAUÇÕES PARA EVITAR A POSSÍVEL EXPOSIÇÃO AO EXCESSO DE ENERGIA DE MICROONDAS

a) Não tente operar este forno com a porta aberta, pois isto pode resultar em exposição nociva à energia de microondas. É importante não quebrar ou mexer nos fechos de segurança.

b) Não colocar quaisquer objectos entre a face frontal do forno e a porta e não deixar acumular sujidade ou resíduos de limpeza nas superfícies de vedação.

c) CUIDADO: Se a porta ou as juntas da porta estiverem danificadas, o forno não deve ser colocado em funcionamento até que tenha sido reparado por uma pessoa competente.

Atenção

Se o forno não for mantido em bom estado de limpeza, a sua superfície pode degradar-se, o que pode afectar a vida do aparelho e conduzir a uma situação perigosa.

ATENÇÃO ÀS IMPORTANTES INSTRUÇÕES DE SEGURANÇA

Para reduzir o risco de incêndio, choque eléctrico, ferimentos pessoais ou exposição ao excesso de energia do forno de microondas, siga as precauções básicas ao utilizar o seu aparelho, incluindo as seguintes:

1. Ler e seguir as "PRECAUÇÕES PARA EVITAR A POSSÍVEL EXPOSIÇÃO DE ENERGIA MICROWAVE".

2. Este forno pode ser utilizado por crianças a partir dos 8 anos de idade e por pessoas com capacidades físicas, sensoriais ou mentais reduzidas ou com falta de experiência e conhecimentos, se lhes tiver sido dada supervisão ou instruções relativas à utilização do forno de uma forma segura e compreender os perigos envolvidos. As crianças não devem brincar com o forno. A limpeza e a manutenção não devem ser efectuadas por crianças não supervisionadas.

3. Manter o forno e o seu cordão fora do alcance de crianças com menos de 8 anos de idade.

4. Se o cabo de alimentação for danificado, deve ser substituído pelo fabricante, pelo seu agente de serviço ou por pessoas com qualificações semelhantes, a fim de evitar uma situação perigosa.
5. CUIDADO: Certifique-se de que o forno está desligado antes de mudar a lâmpada para evitar a possibilidade de choque eléctrico.
6. CUIDADO: É perigoso para qualquer pessoa que não seja uma pessoa competente realizar qualquer serviço ou operação de reparação que envolva a remoção de uma cobertura que proporcione protecção contra a exposição à energia de microondas.
7. CUIDADO: Líquidos e alimentos não devem ser aquecidos em recipientes fechados, pois podem explodir.
8. Ao aquecer alimentos em recipientes de plástico ou papel, vigiar o forno por causa da possibilidade de ignição.
9. Utilizar apenas utensílios adequados para utilização em fornos de microondas.
10. Se o fumo escapar, desligar ou desligar o forno e manter a porta fechada para asfixiar as chamas.
11. O aquecimento de bebidas em fornos de microondas pode causar um atraso na ebulição eruptiva, pelo que se deve ter cuidado ao manusear o recipiente.
12. O conteúdo dos biberões e frascos de comida para bebé deve ser mexido ou abanado e a temperatura deve ser verificada antes do consumo para evitar queimaduras.
13. Os ovos com casca e ovos cozidos inteiros não devem ser aquecidos em fornos de microondas, pois podem explodir, mesmo após o aquecimento por microondas ter sido concluído.
14. Detalhes para a limpeza de vedações de portas, cavidades e partes adjacentes.
15. O forno deve ser limpo regularmente e os depósitos de alimentos devem ser removidos.
16. A não manutenção do forno limpo pode resultar numa deterioração da superfície que pode afectar negativamente a vida útil do aparelho e possivelmente conduzir a situações perigosas.
17. Utilizar apenas a sonda de temperatura recomendada para este forno (para fornos equipados com a possibilidade de utilizar uma sonda sensora de temperatura).
18. O forno microondas deve ser operado com a porta decorativa aberta (para fornos com porta decorativa).
19. Este microondas destina-se a ser utilizado em aplicações domésticas e similares como, por exemplo:

a. Áreas de cozinha do pessoal em lojas, escritórios e outros ambientes de trabalho.

b. Por clientes em hotéis, motéis e outros ambientes do tipo residencial.

c. Cozinhas agrícolas.

d. Ambientes do tipo pensão

20. O forno de microondas destina-se ao aquecimento de alimentos e bebidas. Secar alimentos ou vestuário e aquecer almofadas, chinelos, esponjas, panos molhados e similares pode causar risco de ferimentos, ignição ou fogo.

21. A utilização de recipientes metálicos para alimentos e bebidas não é permitida durante a cozedura no microondas.

22. O forno não deve ser limpo com um vaporizador.

23. O forno não deve ser instalado atrás de uma porta decorativa para evitar o sobreaquecimento (isto não se aplica a fornos com porta decorativa).

24. O forno de microondas destina-se a ser utilizado embutido.

25. O forno deve funcionar com qualquer porta de armário aberta.

26. Ter o cuidado de não deslocar o prato giratório ao retirar os recipientes do forno (Para aparelhos fixos e embutidos que são utilizados a uma altura de 900 mm ou mais acima do chão e que têm um prato giratório amovível. No entanto, isto não se aplica a fornos com porta basculante inferior horizontal).

27. A superfície de uma gaveta de armazenamento pode ficar quente.

28. Não utilizar produtos de limpeza abrasivos ou raspadores de metal afiados.

29. para limpar o vidro da porta do forno, pois podem arranhar a superfície e partir o vidro.

30. ATENÇÃO: O aparelho e as suas partes acessíveis

31. Ficam quentes durante a utilização. Deve-se ter o cuidado de evitar tocar nos elementos de aquecimento. As crianças com menos de 8 anos de idade devem ser mantidas afastadas, a menos que estejam sob supervisão contínua.

32. Durante e após a utilização, o forno torna-se quente. Evitar tocar nos elementos de aquecimento no interior do forno.

33. ATENÇÃO: As partes acessíveis podem ficar quentes durante e após a utilização. Manter as crianças afastadas.

34. AVISO: Quando o forno está a funcionar em modo combinado, as crianças só devem utilizar o forno sob a supervisão de adultos devido às temperaturas geradas.

PARA REDUZIR O RISCO DE FERIMENTOS EM INSTALAÇÕES DE LIGAÇÃO À TERRA PARA PESSOAS

PERIGO

Perigo de choque eléctrico

Tocar em qualquer um dos componentes internos pode resultar em ferimentos pessoais graves ou em morte. Não desmontar este forno.

ATENÇÃO:

Perigo de choque eléctrico

Aterramento indevido pode resultar em choque eléctrico. Não ligar o forno a uma tomada até que esteja devidamente instalado e ligado à terra.

Este forno deve ser ligado à terra. Em caso de curto-circuito eléctrico, a ligação à terra reduz o risco de choque eléctrico ao fornecer um fio de fuga para a corrente eléctrica.

Este forno está equipado com um cordão com um fio de aterramento com uma ficha de aterramento. A ficha deve ser ligada a uma tomada que esteja devidamente instalada e ligada à terra.

Consulte um electricista ou militar qualificado se não compreender completamente as instruções de ligação à terra ou se tiver dúvidas sobre se o forno está devidamente ligado à terra.

Se for necessária uma extensão, utilizar apenas um cotovelo de extensão de 3 fios.

1. É fornecido um curto cabo eléctrico para reduzir o risco de emaranhamento ou tropeçar num cabo mais longo.
2. Se utilizar um conjunto de cordas longas ou uma corda de extensão:
    a. A classificação eléctrica marcada do conjunto de cabos ou do cabo de extensão deve ser pelo menos igual à classificação eléctrica do forno.
    b. O cabo de extensão deve ser um cabo de 3 fios com ligação à terra.
    c. O cordão longo deve ser posicionado de modo a não ficar deitado na bancada ou mesa de trabalho onde possa ser puxado por crianças ou tropeçado involuntariamente.

LIMPEZA

Certifique-se de desligar o forno da rede.

1. Limpar a cavidade do forno após utilização com um pano ligeiramente humedecido.
2. Limpar os acessórios da forma habitual com água com sabão.
3. A moldura, vedação da porta e peças adjacentes devem ser cuidadosamente limpas com um pano húmido quando estão sujas.
4. Não utilizar produtos de limpeza abrasivos ou raspadores de metal afiados para limpar o vidro da porta do forno, pois podem riscar a superfície, o que pode causar a quebra do vidro.
5. Dica de limpeza---Para facilitar a limpeza das paredes da cavidade que os alimentos cozinhados podem tocar: colocar meio limão numa tigela, adicionar 300 ml de água (1/2 pinta) e aquecer a 100% de energia no microondas durante 10 minutos. Limpar o forno com um pano macio e seco.

UTENSILS

CUIDADO - PERIGO DE DANOS PESSOAIS!

É perigoso para qualquer pessoa que não seja uma pessoa competente efectuar qualquer serviço ou operação de reparação que envolva a remoção de uma cobertura que proporcione protecção contra a exposição à energia de microondas.
Consultar as instruções em "Materiais que podem ser utilizados no forno de microondas ou que devem ser evitados no forno de microondas". Pode haver certos utensílios não metálicos que não são seguros para utilização no forno de microondas. Em caso de dúvida, pode testar o utensílio em questão, seguindo o procedimento abaixo.

TESTE DE UTENSÍLIOS:

1. Encher um recipiente seguro para o microondas com 1 chávena de água fria (250 ml) juntamente com o utensílio em questão.
2. Cozinhar na potência máxima durante 1 minuto.
3. Sinta cuidadosamente o utensílio. Se o utensílio vazio estiver quente, não o utilize para cozinhar no microondas.
4. Não exceder o tempo de cozedura de 1 minuto.

Materiais que pode utilizar no forno de microondas

Utensílios	Observações
Prato de marrom	Seguir as instruções do fabricante. O fundo do tabuleiro castanho deve estar pelo menos 5mm (3/16 polegadas) acima da mesa giratória. A utilização incorrecta pode causar a quebra do prato do gira-discos.
Louça de mesa	Apenas seguro para micro-ondas. Seguir as instruções do fabricante. Não utilizar pratos rachados ou lascados.
Boiões de vidro	Remover sempre a tampa. utilizá-las apenas para aquecer os alimentos até estar apenas quente. A maioria dos frascos de vidro não são resistentes ao calor e podem partir-se.
Artigos de vidro	Utilizar apenas artigos de vidro resistentes ao calor, à prova de forno. Certifique-se de que está livre de decorações metálicas. Não utilizar pratos rachados ou lascados.
Sacos de cozinha do forno	Seguir as instruções do fabricante. Não fechar com laços metálicos. Fazer aberturas para permitir a fuga de vapor.
Pratos e copos de papel	utilização apenas para cozinhar/aquecimento a curto prazo. Não deixar o forno sem vigilância durante a cozedura.
Papel absorvente	Utilização para revestir alimentos para reaquecimento e para absorver gordura. Utilização sob supervisão apenas para cozedura a curto prazo.
Papel manteiga	Utilizar como tampa para evitar salpicos ou como invólucro para vaporizar.
Plástico	Apenas seguro para micro-ondas. Seguir as instruções do fabricante. Devem ser rotulados como "Seguro para Microondas". Alguns recipientes de plástico amolecem por aquecimento dos alimentos que contêm. Os "sacos de fervura" e os sacos de plástico bem fechados devem ser rasgados/perfurados ou ventilados de acordo com as instruções da embalagem.
Embalagem plástica	Apenas adequado para utilização no microondas. Utilizar para cobrir os alimentos durante a cozedura para reter a humidade. Não permitir que o invólucro de plástico toque nos alimentos.
Termómetros	Apenas para micro-ondas (termómetros de carne e termómetros de doces)
Papel encerado	Utilizar como cobertura para evitar salpicos e reter humidade.

Materiais a evitar no forno de microondas

Utensílios	Observações
Bandeja de alumínio	Podem causar arcos eléctricos. Transferir os alimentos para um prato seguro para o microondas.
Embalagem de alimentos com cabo metálico	Pode causar arcos eléctricos. Transferir os alimentos para um prato seguro para o microondas.
Utensílios metálicos ou aparados de metal	O metal protege os alimentos da energia de microondas. Os acabamentos metálicos podem causar arcos.
Gravatas de papel	Podem causar um arco eléctrico e provocar um incêndio na fornalha.
Espumas plásticas	Podem causar um incêndio no forno.
Madeira	A espuma plástica pode derreter ou contaminar o líquido no seu interior quando exposta a altas temperaturas.

NOMES DAS PEÇAS E ACESSÓRIOS DO FORNO

Retirar o forno e todos os materiais da caixa de cartão e da cavidade do forno. O seu forno vem com os seguintes acessórios:

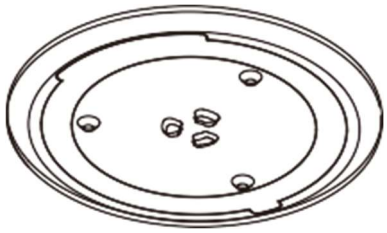

Placa de vidro

Suporte de mesa

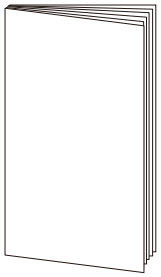

Manual de instruções

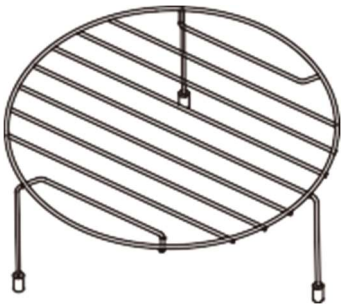

Grelhados (para grelhar, por exemplo, bifes, salsichas e para brindar pão. Como suporte para

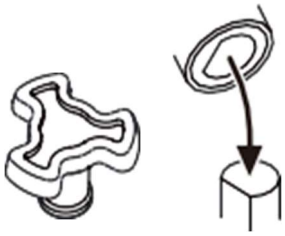

Eixo rotativo

a. Painel de controlo
b. Unidade de porta
c. Eixo rotativo
d. Sistema de interbloqueio de segurança
e. Janela de observação
f. Cavidade do forno

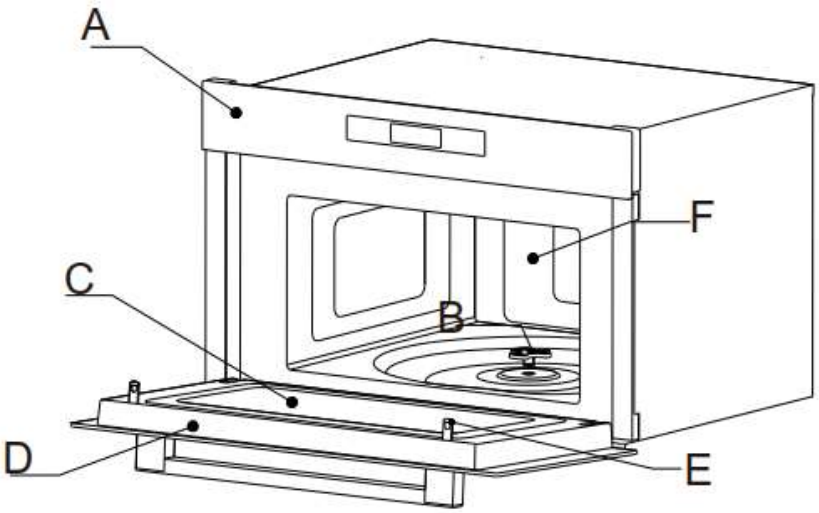

INSTALAÇÃO DE MESA GIRATÓRIA

Limpeza do compartimento de cozedura e posicionamento da mesa giratória. Para novas instalações, garantir que todas as embalagens e a correia de transporte foram removidas do eixo da mesa giratória. Antes de utilizar o forno para preparar alimentos pela primeira vez, a mesa giratória deve ser posicionada correctamente. O compartimento de cozedura e os acessórios devem ser limpos.

Como posicionar a mesa giratória:

1. Colocar o suporte do prato giratório (1) no recesso no compartimento do forno.
2. Colocar a placa de vidro (1) sobre o suporte do prato giratório (3). Encaixar as linhas curvas elevadas no centro do fundo da placa de vidro entre os três raios do eixo.
3. Certificar-se de que a placa de vidro (1) cabe no eixo da mesa giratória (2) no centro do chão do forno. Os rolos do eixo devem caber no interior da flange inferior do prato giratório.

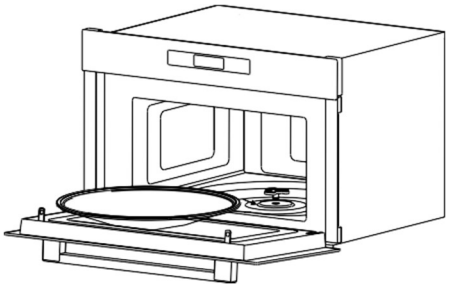

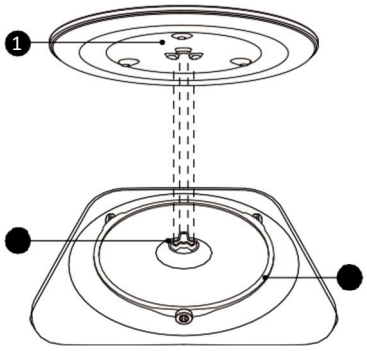

Nota:

1. Nunca utilizar o forno sem o prato giratório. Certifique-se de que está bem preso. O prato rotativo pode rodar no sentido dos ponteiros do relógio ou no sentido contrário.
2. Nunca colocar o prato de vidro de cabeça para baixo. O prato de vidro nunca deve ser restringido.
3. Tanto o prato de vidro como o suporte do prato giratório devem ser sempre utilizados durante a cozedura.
4. Alguns alimentos e recipientes para alimentos são sempre colocados na placa de cozedura em vidro.
5. Nunca restringir o movimento da mesa giratória.
6. Se o prato de vidro ou a mesa giratória suportarem fissuras ou quebras, contactar o centro de serviço autorizado mais próximo.

INSTALAÇÃO E LIGAÇÃO

1. Este forno destina-se apenas a uso doméstico.
2. Este forno destina-se apenas para uso interno. Não foi concebido para utilização em bancadas ou em armários.
3. Por favor, tenha em atenção as instruções especiais de instalação.
4. O forno pode ser instalado num armário de parede com 60 cm de largura.
5. O forno está equipado com uma ficha e só deve ser ligado a uma tomada ligada à terra devidamente instalada.
6. A tensão de rede deve corresponder à tensão indicada na placa de classificação.
7. A instalação da tomada e a substituição do cabo de ligação só deve ser efectuada por um electricista qualificado. Se a tomada já não estiver acessível após a instalação, deve haver um dispositivo de desconexão de todos os pólos no lado da instalação com uma distância de contacto de pelo menos 3 mm.
8. Não utilizar adaptadores, tiras de alimentação multipolares ou cabos de extensão. A sobrecarga pode causar um risco de incêndio.

A SUPERFÍCIE ACESSÍVEL PODE ESTAR QUENTE DURANTE E APÓS A OPERAÇÃO.

INSTRUÇÕES DE MONTAGEM PARA O FORNO DE MICROONDAS EMOTRADO

ABERTURAS DE MOBILIÁRIO NECESSÁRIAS *

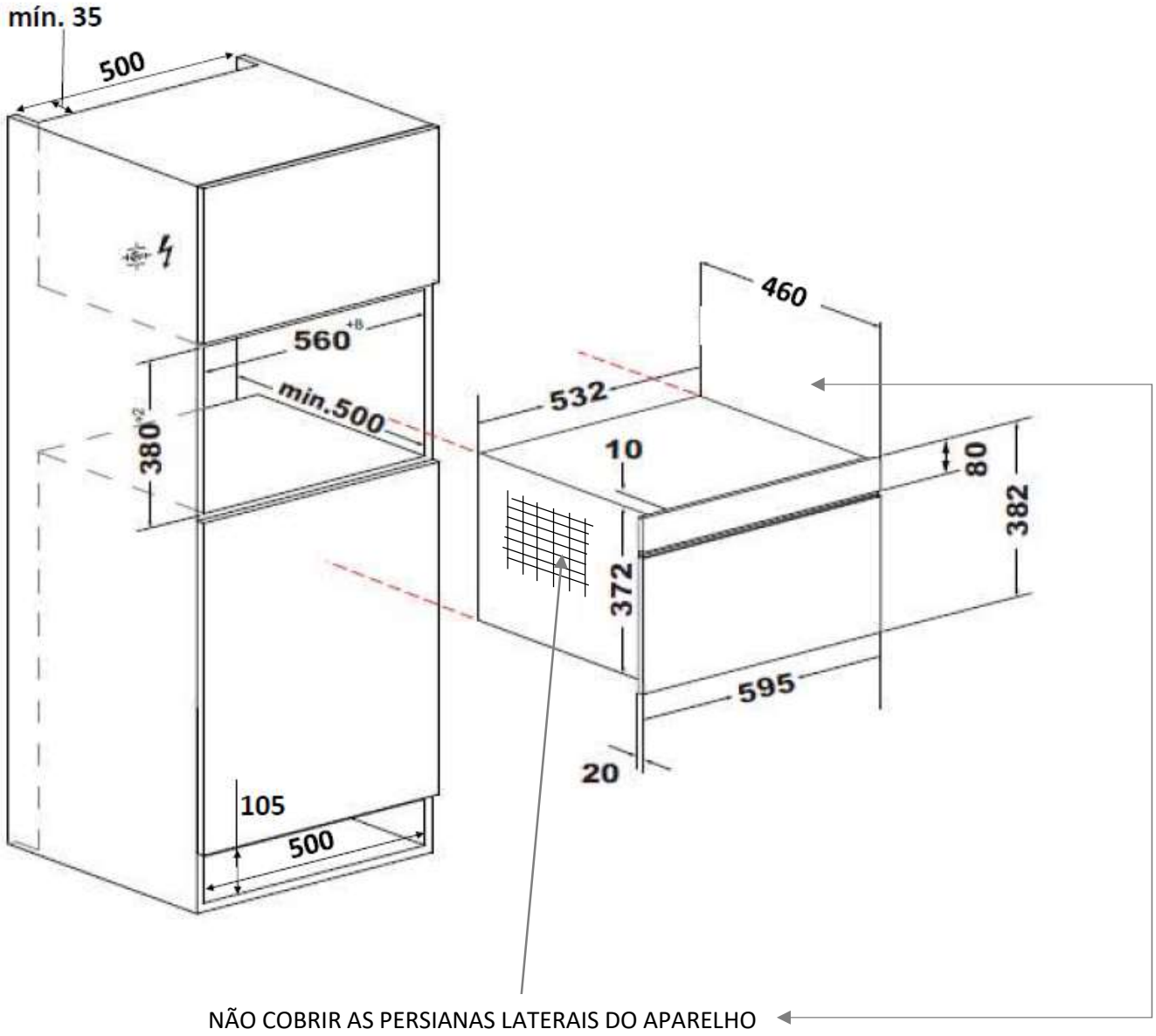

Dimensões em mm

Embutido

Não segurar ou carregar o forno junto à maçaneta da porta. A maçaneta da porta não suporta o peso do forno e pode partir-se.
Empurrar cuidadosamente o microondas para o seu lugar, certificando-se de que está no centro.
Abrir a porta e fixar o microondas com os parafusos fornecidos.

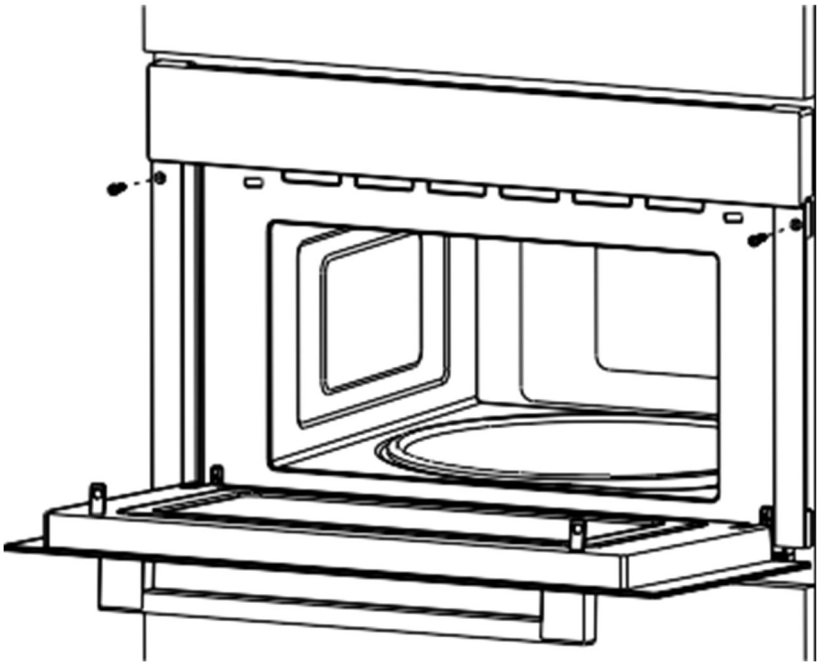

1. Inserir o forno completamente e centralizá-lo.
2. Não dobrar o cabo de ligação.
3. Aparafusar o forno no lugar.

Ligações eléctricas

O forno está equipado com uma ficha e só deve ser ligado a uma tomada ligada à terra devidamente instalada. Apenas um electricista qualificado que esteja ciente dos regulamentos aplicáveis pode instalar a tomada ou mudar o cabo de ligação. Se a tomada já não estiver acessível após a instalação, deve ser fornecido um interruptor omnipolar.
com um intervalo de contacto de pelo menos 3 mm. A protecção contra o contacto deve ser assegurada pela instalação.
Protecção dos fusíveis: ver instruções de funcionamento, dados técnicos.

PAINEL DE CONTROLO

	Microondas	
F	Função	Selecção de funções
	Relógio / temporizador	Tempo e selecção do tempo
	Deslizador	Determinar +/-
	Menu automático	Selecção automática de funções
3S	Bloquear / cancelar	Travar e pausar
+30S	Iniciar / + 30seg. / Confirmar	

OPERAÇÃO

Acertar o relógio

Prima "Relógio / temporizador de cozinha" uma vez, depois "00:00" é exibido.
Mova o cursor ou prima "+" ou "-" para ajustar os números das horas. O tempo deve ser entre 0-23.
Prima "Relógio / temporizador de cozinha" para confirmar.
Mova o cursor ou prima "+"ou "-" para ajustar os minutos. O intervalo de tempo é de 0:05-95:00.
Prima "Relógio / temporizador de cozinha" para confirmar.

Temporizador de cozinha

Pressionar duas vezes "Relógio/Tempo de Cozinha", depois "00:00" será exibido.
Mova o cursor ou prima "+" ou "-" para ajustar o tempo. O intervalo de tempo é de 0:05-95:00.
Prima "Iniciar / + 30 seg. / Confirmar" para confirmar.

Microondas

Potência (W)			450	270	90
Nível de potência	100 %	80 %	50 %	30 %	
Visualização	P10	P8	P5	P3	P1

1. Em standby, premir "Microondas" e depois "P10" será exibido.
2. Prima "Microondas" repetidamente para ajustar o nível de potência, estão disponíveis 5 níveis de potência.
3. Mova o cursor ou prima "+"ou "-" para ajustar o tempo de cozedura.
4. Prima "Iniciar / + 30 seg. / Confirmar" para começar a cozinhar.

Grill

Prima "Função" uma vez, depois aparece "G-1".
Mova o cursor ou prima "+"ou "-" para ajustar o tempo de cozedura.
Prima "Iniciar / + 30 seg. / Confirmar" para começar a cozinhar.

Nota: Quando tiver decorrido metade do tempo, a campainha soará para lhe lembrar de virar a comida. Se não for realizada nenhuma operação, o forno continuará a funcionar.

Combinação

1. Prima "Função" uma vez, e depois aparece "G-1". Prima "Função" repetidamente para escolher o modo de combinação desejado, e "C-1", "C-2" estará disponível.
2. Mova o cursor ou prima "+"ou "-" para ajustar o tempo de cozedura.
3. Prima "Iniciar / + 30 seg. / Confirmar" para começar a cozinhar.

Nota: Instruções de combinação

POWER BOARD

C-1	Micro 55% (495W)	Grelhador 45% (405W)
C-2	Micro 36% (324W)	Grill 64% (576W)

Descongelação por peso

Para entrar na função descongelar por peso:
1. Prima "Função" repetidamente até que "0,1kg" seja exibido.
2. Mova o cursor ou prima "+" ou "-" para ajustar o peso. A gama de peso é de 100-2000 g.
3. Prima "Iniciar / + 30 seg. / Confirmar" para iniciar a descongelação.

Descongelamento baseado no tempo

Para aceder à função descongelar por tempo:
1. Pressionar "Função" repetidamente até "1:00" ser exibido.
2. Mova o cursor ou prima "+"ou "-" para ajustar o tempo. O intervalo de tempo é de 0:05-95:00.
3. Prima "Iniciar / + 30 seg. / Confirmar" para iniciar a descongelação.

Nota: Quando a campainha tocar, virar a comida. Se não for realizada nenhuma operação, o forno continuará a funcionar.

Cozedura rápida

Em modo de espera, pressionar "Start / + 30 seg. / Confirmar" para cozinhar os alimentos a 100% de potência durante 30 segundos. Cada pressão do mesmo botão pode aumentar 30 segundos e o valor máximo de tempo é de 95 minutos.

Nota: A cozedura rápida não pode ser definida em descongelação por peso, multi-estágio e menu automático.

Função de bloqueio

Pode utilizar esta função para evitar que o microondas seja ligado acidentalmente. *Para activar a fechadura:*

No estado de espera, carregar e segurar "Bloquear / Cancelar" durante três segundos. Um longo sinal sonoro será emitido e o ícone de bloqueio será exibido.

Para desactivar a fechadura:

Em estado bloqueado, premir e segurar "Bloquear / Cancelar" durante três segundos. Um longo sinal sonoro irá soar.

Função de consulta

Se o relógio tiver sido regulado, a hora actual será exibida durante três segundos, premindo "Relógio / Temporizador de cozedura" no estado de cozedura.

Menu automático

1. Em estado de espera, prima "Auto Menu", o visor mostrará "A-1".
2. Prima "Auto Menu" repetidamente para escolher o menu de que necessita. Há 8 menus automáticos disponíveis.
3. Mova o cursor ou pressione "+" ou "-" para ajustar o peso dos alimentos.
4. Prima "Iniciar / + 30 seg. / Confirmar" para começar a cozinhar.

TABELA DE MENU AUTOMÁTICO

MENU	PESO(S)	VISUALIZAÇÃO	POWER
A-1 POTATO	1 (cerca de 230 g)	1	P100
	2 (cerca de 460 g)		
	3 (cerca de 690 g)		
A-2 CARNE	150 g	150 g	P100
	300 g	300 g	
	450 g	450 g	
	600 g	600 g	
A-3 PEIXES	150 g	150 g	P80
	250 g	250 g	
	350 g	350 g	
	450 g	450 g	
	650 g	650 g	
A-4 VERDE	150 g	150 g	P100
	350 g	350 g	
	500 g	500 g	
A-5 DRINK	1 copo (240 g)	1	P100
	2 copos (480 g)		
	3 copos (720 g)		
A-6 PASTA	50 g (água fria 450 g)	50 g	P80
	100 g (água fria 800 g)	100 g	
	150 g (água fria 1200 g)	150 g	
A-7 POPCORN	100 g	100 g	P100
A-8 PIZZA	200 g	200 g	P100 / G-1
	400 g	400 g	

RESOLUÇÃO DE PROBLEMAS

NORMAL	
O forno de microondas interfere com a recepção de TV.	A recepção de rádio e televisão pode ser interferida quando o forno de microondas está a funcionar. Isto é semelhante à interferência de pequenos electrodomésticos tais como um misturador, aspirador e ventilador eléctrico. Isto é normal.
Luz fraca do forno	Ao cozinhar com microondas de baixa potência, a luz do forno pode escurecer. Isto é normal.
Acúmulo de vapor na porta, fuga de ar quente através das grelhas de ventilação	Como cozinheiros de alimentos, o vapor pode escapar da comida. A maior parte escapará através dos respiradouros. Mas algumas podem recolher-se num local frio, como a porta do forno. Isto é normal.
O forno foi acidentalmente ligado sem comida dentro dele	É proibido operar o forno sem comida no interior. É muito perigoso.

PROBLEMA	CAUSA POSSÍVEL	REMEDY
O forno não pode ser ligado.	(1) O cabo de alimentação não está devidamente ligado à corrente.	Desligue-o. Voltar a ligá-lo após 10 segundos.
	(2) O fusível é queimado ou o disjuntor é activado.	Substituir o fusível ou repor o disjuntor (reparado pelo nosso pessoal profissional).
	(3) Problemas com a tomada.	Verificar a tomada de corrente com outros aparelhos eléctricos.
O forno não aquece.	(4) A porta não está devidamente fechada.	Fechar bem a porta.

ESPECIFICAÇÃO - PT	ESPECIFICAÇÕES - PT	PHM-850
TRANSPORTE / ARMAZENAMENTO	LOGÍSTICA/ARMAZENAMENTO	
Peso líquido [Kg] Peso líquido [Kg] Peso líquido [Kg] Peso líquido [Kg] Peso líquido [Kg] Peso líquido [Kg	Peso líquido [Kg] Peso líquido [Kg] Peso líquido [Kg] Peso líquido [Kg] Peso líquido [Kg] Peso líquido [Kg	23
Tamanho da embalagem [LxPxA mm] [LxPxA mm] [LxPxA mm] [LxPxA mm	Dimensões da embalagem [LxPxA mm] [LxAxA mm] [LxAxA mm].	660 x 582 x 466
INSTALAÇÃO	INSTALAÇÃO	
Tensão [V - VAC] Tensão [V - VAC	Tensão [V - VAC] Tensão [V - VAC	220 - 240
Frequência [Hz]	Frequência [Hz] Frequência [Hz	50 - 60
Cabo de alimentação [m] [m	Cabo de alimentação [m] [m	1
ESPECIFICAÇÕES TÉCNICAS & ESTÉTICA	CARACTERÍSTICAS TÉCNICAS E ESTÉTICAS	
Potência máxima nominal [W]	Potência máxima nominal [W]	1450
Potência máxima Microondas + Grill [W] [W	Potência máxima Micro + Grill [W]	1450
Poder superior do grelhador [W]	Potência superior da grelha [W]	
Potência de saída de micro-ondas [W]	Potência de saída Micro [W]	900
Lâmpada de Energia [watt] Halogéneo	Poder de Iluminação [W]	4 x 1
ACESSÓRIOS	ACESSÓRIOS	
Tipo de grelhador superior	Grelha superior	Metálico
Grelhador	Grelha de Grelha	✓
CARACTERÍSTICAS	BENEFÍCIOS	
Volume utilizável [L]	Volume útil [L]	
FUNÇÕES DE COZEDURA	FUNÇÕES DE COZEDURA	
Funções totais	Número total de funções	8
Programas automáticos	Programas automáticos	5
Níveis de potência:	Níveis de potência:	5
- P1 potência é os 10% da potência total (W)	- P1 é equivalente a uma potência em W, em comparação com o total de 10%.	90
- P3 potência é os 30% da potência total (W)	- P3 é equivalente a uma potência em W, em comparação com o total de 30%.	270

- P5 potência é os 50% da potência total (W)	- P5 é equivalente a uma potência em W, em comparação com o total de 50%.	450
- P8 potência é os 80% da potência total (W)	- P8 é equivalente a uma potência em W, em comparação com o total de 80%.	
- P10 potência é o 100% da potência total (W)	- P10 equivale a uma potência em W em comparação com o total de 100%.	
Relógio digital	Relógio digital	✓
Temporizador digital	Temporizador digital	✓
Descongelar	Descongelar	✓
Cozinha Expresso	Cozinha expressa	✓
Função predefinida	Funções pré-definidas	✓
Diâmetro da chapa [Ø mm] Diâmetro da chapa [Ø mm	Diâmetro da placa [Ø mm]	345
Sinal de cozedura final	Sinal de fim de cozedura	✓

13. CERTIFICADO DE GARANTIA PANDO

INOXPAN S.L., obrigado por escolher e depositar a sua confiança num produto da nossa marca Pando, que se distingue pela sua Qualidade, Design e Inovação, sendo fiel às suas origens e compromissos.

PANDO CONDIÇÕES DE GARANTIA:

Este aparelho é garantido por 3 anos a partir da data de compra e cobre-o contra todos os defeitos de fabrico que afectem o seu bom funcionamento. Para que esta garantia seja válida, é essencial apresentar a factura ou o recibo de compra ao técnico de Serviço Autorizado Pando.

Durante este período, a Empresa compromete-se a substituir ou reparar gratuitamente qualquer peça defeituosa devido a um defeito ou defeito de fabrico do aparelho, até que este esteja em boas condições de funcionamento, bem como a mão-de-obra necessária e as despesas incorridas como resultado de tal reparação ou substituição.

EXCLUSÕES DA GARANTIA PANDO:

Não será coberto pela garantia do produto e poderá ser motivo de cancelamento da mesma, e nestes casos o utilizador será responsável pelos custos de materiais, mão-de-obra e viagens do serviço técnico, nos **seguintes casos:**

- A instalação, manutenção, limpeza ou manutenção da fornalha.
- Se a instalação do forno não tiver sido efectuada por Especialistas Profissionais Autorizados ou pessoal do Serviço Técnico Oficial Pando, que cumpram os requisitos das normas de segurança e regulamentos de energia eléctrica.
- Qualquer avaria, mau funcionamento ou mau funcionamento causado por instalação ou utilização incorrecta.
- Avarias ou danos causados pela não observância ou não observância das instruções de segurança, recomendações de utilização e manutenção nos manuais do aparelho.
- Quando o aparelho se destina a uso comercial ou não doméstico, para o qual não é destinado.
- Mau funcionamento do produto devido ao não cumprimento das normas, instruções e recomendações indicadas nos manuais do aparelho.
- Avarias ou problemas causados por uma instalação inadequada, ou por não dispor dos espaços livres necessários no mobiliário e indicados no manual de instalação, para uma ventilação adequada do produto.
- Avarias ou danos causados por transporte ou transferência, e manuseamento do aparelho por pessoal não autorizado não autorizado por esta empresa ou pela marca Pando.
- Bossas, amolgadelas, arranhões ou arranhões, vidro partido.
- Presença de corpos estranhos ao dispositivo, dentro ou fora do produto.
- O técnico não tem acesso fácil ao produto, porque existem elementos que impedem o acesso fácil e seguro. Os meios necessários para o técnico autorizado Pando aceder ao produto são da responsabilidade do utilizador.
- Manuseamento incorrecto dos cabos e ligações do forno.
- Componentes estéticos, de desgaste, tais como ecrãs de luz, lâmpadas, tabuleiros, grelhas, prateleiras, guias.
- Ferrugem, queimaduras, manchas ou descoloração da carroçaria, porta, ferragens ou cavidade interior resultantes de manutenção ou utilização inadequada, ou de aplicação inadequada ou exposição desprotegida a elementos corrosivos, tais como agentes de limpeza não recomendados pelo fabricante e agentes de limpeza inadequados.
- Avarias ou danos causados por variações no fornecimento de electricidade ou causas fortuitas e naturais de origem atmosférica ou geológica, tais como tempestades, relâmpagos, terramotos, inundações, etc.
- Aparelhos de revenda, de segunda mão, de comércio ou exposições que tenham mais de dois anos a partir da data de fabrico.

A INOXPAN, S.L., está expressamente excluída de qualquer responsabilidade por quaisquer danos directos ou indirectos a pessoas ou materiais causados pelo manuseamento incorrecto do dispositivo.

Dados de contacto Serviço Técnico Oficial Autorizado Pando:

ESPANHA, PORTUGAL E ANDORRA:		OUTROS PAÍSES:	
https://www.pando.es/asistencia-tecnica/			**PT** https://www.pando.es/en/after-sales-services/ **FR** https://www.pando.es/fr/service-apres-vente/

Tout d'abord, nous tenons à vous remercier de la confiance que vous avez placée dans notre entreprise en achetant l'un de nos produits. Nous sommes convaincus que vous avez pris la bonne décision.

Chez Pando, non seulement nous proposons des produits de qualité supérieure, mais nous disposons également d'une grande équipe de professionnels qui vous aideront et vous conseilleront pour toute question relative à l'installation ou au fonctionnement.

Nous vous invitons également à visiter notre site web (www.pando.es) pour mieux nous connaître et où vous pourrez voir notre gamme complète de produits avec les informations commerciales et techniques nécessaires.

Vous trouverez ici un large choix de hottes décoratives. Monté au mur, au plafond, en îlot et encastré. Quatre types d'installation qui nous permettent de nous adapter à tout type de cuisine en fonction des besoins qui se présentent.

Nous vous présentons également notre collection d'appareils électroménagers essentiels dans toute maison. Des appareils tels que notre collection de fours et de micro-ondes performants, des plaques à induction et à gaz qui vous aideront à réaliser les meilleures recettes, des caves à vin et des caves de vieillissement pour garder et conserver vos vins dans les meilleures conditions et des lave-vaisselle intégrés dotés des dernières technologies.

Tout cela sous une marque ayant une très longue histoire de plus de 40 ans sur le marché, qui fabrique ses produits comme un véritable artisan. Nos produits reflètent le meilleur de notre expérience afin de satisfaire tous vos besoins.
Nous espérons sincèrement que vous vous amuserez, ferez l'expérience et apprécierez le confort et les capacités de ce qui est déjà votre nouvel allié de cuisine.
Merci beaucoup.

L'équipe de Pando

INDEX

PROTECTION DE L'ENVIRONNEMENT 6
PRECAUTIONS TO AVOID POSSIBLE EXPOSURE TO EXCESS MICROWAVE ENERGY 7
Attention 7
IMPORTANT SAFETY INSTRUCTIONS ATTENTION 7
POUR RÉDUIRE LES RISQUES DE BLESSURES AUX PERSONNES INSTALLATION DE MISE À LA TERRE 10
NETTOYAGE 11
UTENSILS 11
Matériaux que vous pouvez utiliser dans le four à micro-ondes 12
Matériaux à éviter dans le four à micro-ondes 13
NOMS DES PIÈCES ET ACCESSOIRES DE FOURNEAU 14
INSTALLATION DE LA PLATINE 15
Comment positionner la platine : 15
INSTALLATION AND CONNECTION 16
INSTRUCTIONS DE MONTAGE POUR LE FOUR À MICRO-ONDES EMOTRADO 17
Embarqué 18
Connexions électriques 19
PANNEAU DE CONTRÔLE 19
OPERATION 20
Réglage de l'horloge 20
Minuterie de cuisine 20
Micro-ondes 20
Gril 20
Combinaison 21
Décongélation par poids 21
Dégivrage en fonction du temps 21
Tir en plusieurs étapes 22
Cuisson rapide 22
Fonction de verrouillage 22
Fonction d'interrogation 23
Menu automatique 23
TABLE DE MENU AUTOMATIQUE 24
RÉSOLUTION DE PROBLÈMES 25
CONDITIONS DE GARANTIE PANDO : 28
EXCLUSIONS DE LA GARANTIE PANDO : 28

PROTECTION DE L'ENVIRONNEMENT

Le symbole figurant sur le produit ou sur son emballage indique que ce produit ne peut pas être traité comme un déchet ménager normal. Ce produit doit être remis au point de collecte pour le recyclage des équipements électriques et électroniques. En vous assurant que ce produit est éliminé correctement, vous contribuerez à prévenir les conséquences négatives potentielles pour l'environnement et la santé publique, qui pourraient autrement être causées par une manipulation inappropriée des déchets de ce produit. Pour des informations plus détaillées sur le recyclage de ce produit, veuillez contacter votre mairie, votre service d'élimination des déchets ménagers ou le magasin où vous avez acheté le produit. Cet appareil est marqué conformément à la directive européenne 2012/19/UE relative aux déchets d'équipements électriques et électroniques (DEEE).

ENVIRONNEMENT ET TRAITEMENT DES DÉCHETS

L'ÉLIMINATION DE L'EMBALLAGE. L'emballage est marqué du point vert.

Dans son engagement en faveur de la protection de l'environnement et conformément aux dispositions de la directive européenne 94/62/CE sur les emballages et les déchets d'emballages et de la loi dérivée 22/2011 sur les déchets et les sols contaminés, Pando confie aux entités de l'économie sociale un système de gestion intégrée, chargé de la collecte régulière des emballages usagés et des déchets d'emballages au domicile du consommateur ou à proximité pour un traitement ultérieur.

Pour l'élimination de tous les matériaux d'emballage tels que le carton, le polyuréthane expansé et les films, utilisez les conteneurs appropriés.

Cela garantit le traitement et la réutilisation corrects des matériaux d'emballage.

PRECAUTIONS TO AVOID POSSIBLE EXPOSURE TO EXCESS MICROWAVE ENERGY

a) N'essayez pas de faire fonctionner ce four avec la porte ouverte, car cela pourrait entraîner une exposition dangereuse à l'énergie des micro-ondes. Il est important de ne pas briser ou altérer les verrouillages de sécurité.

b) Ne placez aucun objet entre la face avant du four et la porte et ne laissez pas la saleté ou les résidus de nettoyage s'accumuler sur les surfaces d'étanchéité.

c) ATTENTION : Si la porte ou les joints de la porte sont endommagés, le four ne doit pas être mis en service avant d'avoir été réparé par une personne compétente.

Attention

Si le four n'est pas maintenu dans un bon état de propreté, sa surface peut se dégrader, ce qui pourrait affecter la durée de vie de l'appareil et conduire à une situation dangereuse.

IMPORTANT SAFETY INSTRUCTIONS ATTENTION

Pour réduire les risques d'incendie, d'électrocution, de blessures corporelles ou d'exposition à l'énergie excessive du four à micro-ondes, suivez les précautions de base lorsque vous utilisez votre appareil, notamment les suivantes :

1. Lisez et suivez les "PRÉCAUTIONS POUR ÉVITER UNE EXPOSITION POSSIBLE À UNE ÉNERGIE EXCESSIVE DE MICRO-ONDES".

2. Ce four peut être utilisé par des enfants à partir de 8 ans et par des personnes dont les capacités physiques, sensorielles ou mentales sont réduites ou qui manquent d'expérience et de connaissances, à condition qu'elles aient reçu une surveillance ou des instructions concernant l'utilisation du four en toute sécurité et qu'elles comprennent les risques encourus. Les enfants ne doivent pas jouer avec le four. Le nettoyage et l'entretien ne doivent pas être effectués par des enfants non surveillés.

3. Gardez le four et son cordon hors de portée des enfants de moins de 8 ans.

4. Si le cordon d'alimentation est endommagé, il doit être remplacé par le fabricant, son agent de service ou des personnes de qualification similaire afin d'éviter une situation dangereuse.

5. ATTENTION : Assurez-vous que le four est éteint avant de changer la lampe afin d'éviter tout risque d'électrocution.
6. ATTENTION : Il est dangereux pour toute personne autre qu'une personne compétente d'effectuer toute opération d'entretien ou de réparation impliquant le retrait d'un couvercle qui assure une protection contre l'exposition à l'énergie des micro-ondes.
7. ATTENTION : Les liquides et les aliments ne doivent pas être chauffés dans des récipients fermés car ils pourraient exploser.
8. Lorsque vous faites chauffer des aliments dans des récipients en plastique ou en papier, gardez un œil sur le four en raison du risque d'inflammation.
9. N'utilisez que des ustensiles adaptés à une utilisation dans un four à micro-ondes.
10. Si de la fumée s'échappe, éteignez ou débranchez le four et gardez la porte fermée pour étouffer les flammes.
11. Le chauffage des boissons au four à micro-ondes peut provoquer une ébullition éruptive retardée, il faut donc faire attention en manipulant le récipient.
12. Le contenu des biberons et des pots d'aliments pour bébés doit être remué ou secoué et la température doit être vérifiée avant la consommation pour éviter les brûlures.
13. Les œufs dans leur coquille et les œufs durs entiers ne doivent pas être chauffés dans un four à micro-ondes car ils peuvent exploser, même après la fin du chauffage.
14. Détails pour le nettoyage des joints de porte, des cavités et des parties adjacentes.
15. Le four doit être nettoyé régulièrement et les dépôts d'aliments doivent être éliminés.
16. Le fait de ne pas maintenir le four propre peut entraîner une détérioration de la surface, ce qui pourrait nuire à la durée de vie de l'appareil et éventuellement entraîner des situations dangereuses.
17. Utilisez uniquement la sonde de température recommandée pour ce four (pour les fours équipés de la possibilité d'utiliser une sonde à capteur de température).
18. Le four à micro-ondes doit être utilisé avec la porte décorative ouverte (pour les fours avec porte décorative).
19. Ce micro-ondes est destiné à être utilisé dans des applications domestiques et similaires telles que :

a. Les cuisines du personnel dans les magasins, les bureaux et autres environnements de travail.
b. Par les clients des hôtels, des motels et d'autres établissements de type résidentiel.
c. Cuisines de ferme.
d. Environnements de type pension

20. Le four à micro-ondes est destiné à chauffer les aliments et les boissons. Le séchage d'aliments ou de vêtements et le chauffage de coussins chauffants, de pantoufles, d'éponges, de chiffons humides et autres peuvent entraîner des risques de blessure, d'inflammation ou d'incendie.
21. L'utilisation de récipients métalliques pour aliments et boissons est interdite pendant la cuisson au micro-ondes.
22. Le four ne doit pas être nettoyé avec un appareil à vapeur.
23. Le four ne doit pas être installé derrière une porte décorative pour éviter toute surchauffe (ceci ne s'applique pas aux fours avec une porte décorative).
24. Le four à micro-ondes est destiné à une utilisation intégrée.
25. Le four doit fonctionner avec n'importe quelle porte d'armoire ouverte.
26. Veillez à ne pas déplacer le plateau tournant lorsque vous retirez des récipients du four (pour les appareils fixes et encastrés utilisés à une hauteur de 900 mm ou plus au-dessus du sol et dotés d'un plateau tournant amovible). Toutefois, cela ne s'applique pas aux fours dotés d'une porte horizontale à charnière inférieure).
27. La surface d'un tiroir de rangement peut devenir chaude.
28. N'utilisez pas de produits de nettoyage abrasifs ou de grattoirs métalliques tranchants.
29. pour nettoyer la vitre de la porte du four, car ils risquent de rayer la surface et de briser le verre.
30. ATTENTION : L'appareil et ses parties accessibles
31. Ils deviennent chauds pendant l'utilisation. Il faut faire attention à ne pas toucher les éléments chauffants. Les enfants de moins de 8 ans doivent être tenus à l'écart, sauf s'ils sont sous surveillance permanente.
32. Pendant et après l'utilisation, le four devient chaud. Évitez de toucher les éléments chauffants à l'intérieur du four.
33. ATTENTION : Les parties accessibles peuvent devenir chaudes pendant et après l'utilisation. Gardez les enfants à l'écart.
34. AVERTISSEMENT : Lorsque le four fonctionne en mode combiné, les enfants ne doivent utiliser le four que sous la surveillance d'un adulte en raison des températures générées.

POUR RÉDUIRE LES RISQUES DE BLESSURES AUX PERSONNES INSTALLATION DE MISE À LA TERRE

DANGER

Risque de choc électrique

Tout contact avec l'un des composants internes peut entraîner des blessures graves, voire mortelles. Ne démontez pas ce four.

ATTENTION :

Risque de choc électrique

Une mise à la terre incorrecte peut entraîner un choc électrique. Ne branchez pas le four sur une prise avant qu'il ne soit correctement installé et mis à la terre.

Ce four doit être mis à la terre. En cas de court-circuit électrique, la mise à la terre réduit le risque de choc électrique en fournissant un fil de fuite pour le courant électrique.

Ce four est équipé d'un cordon comportant un fil de mise à la terre avec une fiche de mise à la terre. La fiche doit être branchée dans une prise de courant correctement installée et mise à la terre.

Consultez un électricien ou un réparateur qualifié si vous ne comprenez pas entièrement les instructions de mise à la terre ou si vous avez des doutes quant à la mise à la terre correcte du four.

Si une rallonge est nécessaire, utilisez uniquement un coude de rallonge à 3 fils.

1. Un cordon d'alimentation court est fourni pour réduire le risque d'enchevêtrement ou de trébuchement sur un cordon plus long.
2. Si vous utilisez un ensemble de longs cordons ou une rallonge :
    a. La puissance électrique indiquée du cordon ou de la rallonge doit être au moins égale à la puissance électrique du four.
    b. La rallonge doit être un cordon à 3 fils avec une connexion à la terre.
    c. Le long cordon doit être placé de manière à ne pas reposer à plat sur le plan de travail ou la table, où il pourrait être tiré par les enfants ou faire trébucher quelqu'un par inadvertance.

NETTOYAGE

Veillez à débrancher le four du secteur.

1. Après utilisation, nettoyez la cavité du four avec un chiffon légèrement humide.
2. Nettoyez les accessoires de la manière habituelle avec de l'eau savonneuse.
3. Le cadre, le joint de porte et les pièces adjacentes doivent être soigneusement nettoyés avec un chiffon humide lorsqu'ils sont sales.
4. N'utilisez pas de nettoyants abrasifs ou de grattoirs métalliques tranchants pour nettoyer la vitre de la porte du four, car ils risquent de rayer la surface et de briser la vitre.
5. Conseil de nettoyage---Pour faciliter le nettoyage des parois de la cavité que les aliments cuits peuvent toucher : placez un demi-citron dans un bol, ajoutez 300 ml d'eau (1/2 pinte) et faites chauffer à 100% de puissance dans le micro-ondes pendant 10 minutes. Essuyez le four avec un chiffon doux et sec.

UTENSILS

ATTENTION - RISQUE D'ACCIDENT DE PERSONNE !

Il est dangereux pour toute personne autre qu'une personne compétente d'effectuer toute opération d'entretien ou de réparation impliquant le retrait d'un couvercle qui assure une protection contre l'exposition à l'énergie des micro-ondes.
Reportez-vous aux instructions relatives aux "Matériaux pouvant être utilisés dans le four à micro-ondes ou devant être évités dans le four à micro-ondes". Certains ustensiles non métalliques ne peuvent pas être utilisés en toute sécurité dans le four à micro-ondes. En cas de doute, vous pouvez tester l'ustensile en question en suivant la procédure ci-dessous.

L'ESSAI DES USTENSILES :

1. Remplissez un récipient allant au micro-ondes avec 1 tasse d'eau froide (250 ml) ainsi que l'ustensile en question.
2. Cuire à la puissance maximale pendant 1 minute.
3. Touchez soigneusement l'ustensile. Si l'ustensile vide est chaud, ne l'utilisez pas pour la cuisson au micro-ondes.
4. Ne dépassez pas le temps de cuisson de 1 minute.

Matériaux que vous pouvez utiliser dans le four à micro-ondes

Ustensiles	Remarques
Plat de brunissage	Suivez les instructions du fabricant. Le fond du bac à brunir doit se trouver au moins 5 mm (3/16 pouce) au-dessus du plateau tournant. Une utilisation incorrecte peut entraîner la rupture de la platine.
Vaisselle	Ne va pas au micro-ondes. Suivez les instructions du fabricant. N'utilisez pas de vaisselle fêlée ou ébréchée.
Bocaux en verre	Retirez toujours le couvercle. Utilisez-les uniquement pour chauffer les aliments jusqu'à ce qu'ils soient tout juste chauds. La plupart des bocaux en verre ne sont pas résistants à la chaleur et peuvent se briser.
Verrerie	N'utilisez que des verres résistant à la chaleur et allant au four. Assurez-vous qu'elle est exempte de décorations métalliques. N'utilisez pas de vaisselle fêlée ou ébréchée.
Sacs de cuisson au four	Suivez les instructions du fabricant. Ne pas fermer avec des attaches métalliques. Faites des ouvertures pour permettre à la vapeur de s'échapper.
Assiettes et gobelets en papier	utiliser uniquement pour une cuisson/un chauffage de courte durée. Ne laissez pas le four sans surveillance pendant la cuisson.
Papier absorbant	Sert à enrober les aliments pour les réchauffer et à absorber les graisses. Utiliser sous surveillance pour une cuisson de courte durée uniquement.
Papier à beurre	Utilisez-le comme couvercle pour éviter les éclaboussures ou comme enveloppe pour la cuisson à la vapeur.
Plastique	Ne va pas au micro-ondes. Suivez les instructions du fabricant. Ils doivent porter l'étiquette "Microwave Safe". Certains récipients en plastique se ramollissent sous l'effet du chauffage des aliments qu'ils contiennent. Les "sacs à bouillir" et les sacs en plastique fermés hermétiquement doivent être déchirés/perforés ou ventilés selon les instructions de l'emballage.
Emballage en plastique	Ne peut être utilisé qu'au micro-ondes. A utiliser pour couvrir les aliments pendant la cuisson afin de conserver l'humidité. Ne laissez pas le film plastique toucher les aliments.
Thermomètres	Micro-ondables uniquement (thermomètres à viande et thermomètres à bonbons)

Papier ciré	Utilisez-le comme une couverture pour éviter les éclaboussures et retenir l'humidité.

Matériaux à éviter dans le four à micro-ondes

Ustensiles	Remarques
Plateau en aluminium	Ils peuvent provoquer des arcs électriques. Transférer les aliments dans un plat allant au micro-ondes.
Emballage alimentaire avec poignée en métal	Cela peut provoquer un arc électrique. Transférer les aliments dans un plat allant au micro-ondes.
Ustensiles en métal ou garnis de métal	Le métal protège les aliments de l'énergie des micro-ondes. Les garnitures métalliques peuvent provoquer des arcs électriques.
Attaches en papier	Ils peuvent provoquer un arc électrique et causer un incendie dans le four.
Mousses plastiques	Ils peuvent provoquer un incendie dans le four.
Bois	La mousse plastique peut fondre ou contaminer le liquide qu'elle contient lorsqu'elle est exposée à des températures élevées.

NOMS DES PIÈCES ET ACCESSOIRES DE FOURNEAU

Retirez le four et tous les matériaux du carton et de la cavité du four. Votre four est livré avec les accessoires suivants :

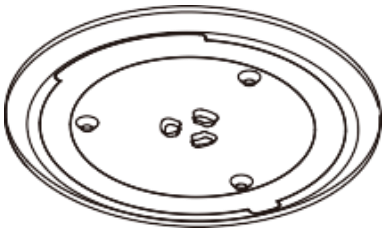

Plaque de

Support de table

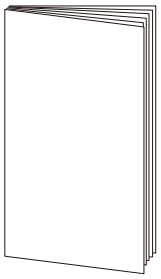

Manuel d'instruction

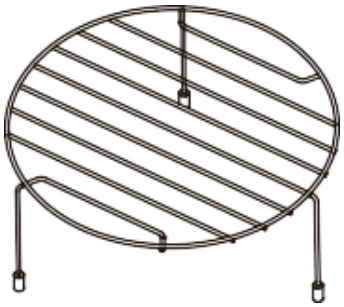

Gril (pour griller par exemple des steaks, des saucisses et pour griller du pain. Comme support

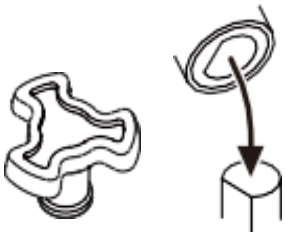

Arbre rotatif

a. Panneau de contrôle
b. Unité de porte
c. Arbre rotatif
d. Système de verrouillage de sécurité
e. Fenêtre d'observation
f. Cavité du four

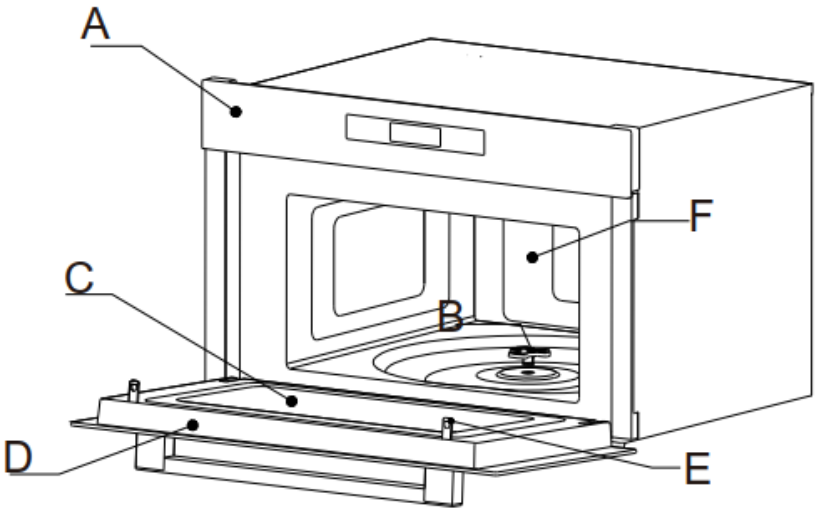

INSTALLATION DE LA PLATINE

Nettoyage du compartiment de cuisson et positionnement du plateau tournant. Pour les nouvelles installations, assurez-vous que tous les emballages et la courroie de transport ont été retirés de l'arbre de la table tournante. Avant d'utiliser le four pour préparer des aliments pour la première fois, le plateau tournant doit être correctement positionné. Le compartiment de cuisson et les accessoires doivent être nettoyés.

Comment positionner la platine :

1. Placez le support du plateau tournant (1) dans l'encoche du compartiment du four.
2. Placez la plaque de verre (1) sur le support de la platine (3). Placez les lignes courbes en relief au centre du fond de la plaque de verre entre les trois rayons de l'arbre.
3. Assurez-vous que la plaque de verre (1) s'insère dans l'axe du plateau tournant (2) au centre de la sole du four. Les galets de l'arbre doivent s'insérer dans la bride inférieure de la platine.

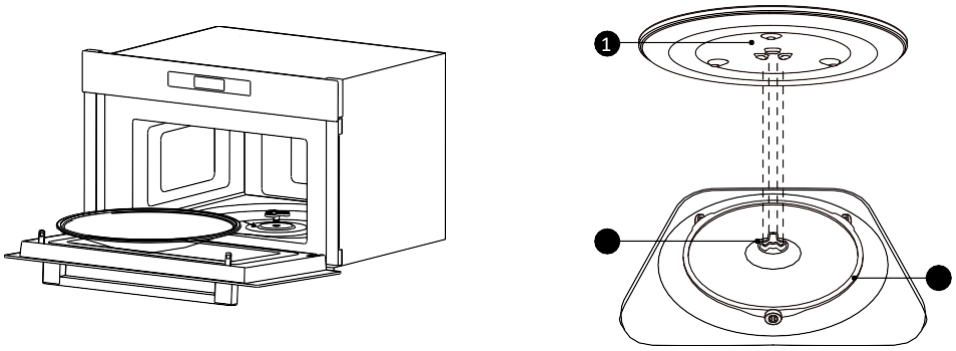

Note :

1. N'utilisez jamais le four sans le plateau tournant. Assurez-vous qu'il est bien fixé. Le plateau tournant peut tourner dans le sens des aiguilles d'une montre ou dans le sens inverse.
2. Ne placez jamais le plat en verre à l'envers. Le plat en verre ne doit jamais être restreint.
3. Le plat en verre et le support du plateau tournant doivent toujours être utilisés pendant la cuisson.
4. Certains aliments et récipients alimentaires sont toujours placés sur la plaque de cuisson en verre.
5. Ne limitez jamais le mouvement de la platine.
6. Si le plateau en verre ou le support du plateau tournant se fissurent ou se cassent, contactez le centre de service agréé le plus proche.

INSTALLATION AND CONNECTION

1. Ce four est destiné à un usage domestique uniquement.
2. Ce four est destiné à être utilisé uniquement dans des installations encastrées. Il n'est pas conçu pour être utilisé sur un comptoir ou à l'intérieur d'une armoire.
3. Veuillez noter les instructions d'installation spéciales.
4. Le four peut être installé dans une armoire murale de 60 cm de large.
5. Le four est équipé d'une fiche et ne doit être raccordé qu'à une prise de courant correctement installée et reliée à la terre.
6. La tension du réseau doit correspondre à la tension indiquée sur la plaque signalétique.
7. L'installation de la prise et le remplacement du câble de raccordement ne doivent être effectués que par un électricien qualifié. Si la prise n'est plus accessible après l'installation, il faut prévoir un dispositif de déconnexion de tous les pôles du côté de l'installation avec une distance de contact d'au moins 3 mm.
8. N'utilisez pas d'adaptateurs, de multiprises ou de câbles d'extension. Une surcharge peut entraîner un risque d'incendie.

LA SURFACE ACCESSIBLE PEUT ÊTRE CHAUDE PENDANT ET APRÈS LE FONCTIONNEMENT.

INSTRUCTIONS DE MONTAGE POUR LE FOUR À MICRO-ONDES EMOTRADO

ÉVENTS POUR MEUBLES REQUIS *

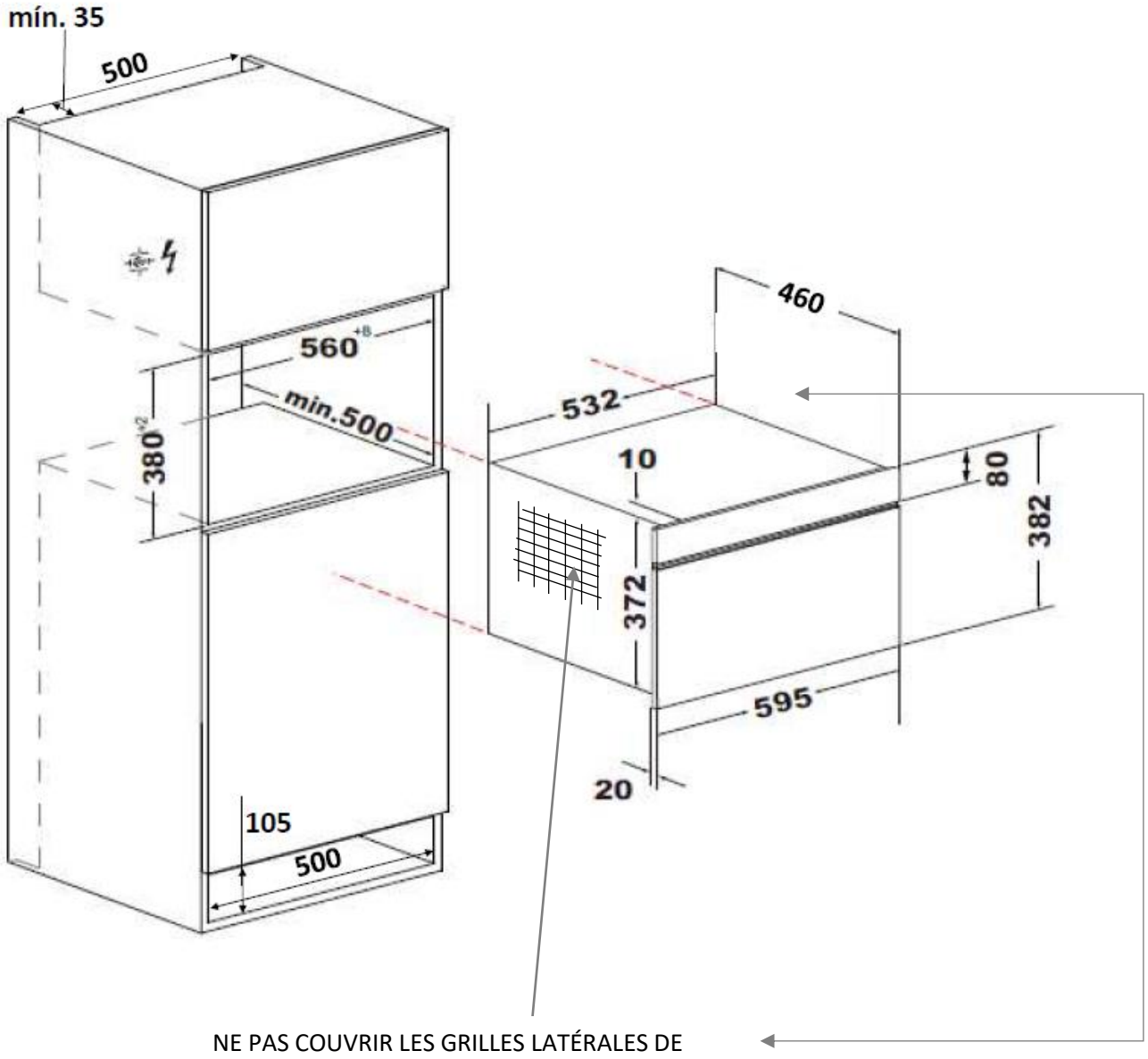

Dimensions en mm

Embarqué

Ne tenez pas et ne portez pas le four par la poignée de la porte. La poignée de la porte ne peut pas supporter le poids du four et risque de se briser.
Poussez délicatement le micro-ondes en place, en veillant à ce qu'il soit au centre.
Ouvrez la porte et fixez le micro-ondes à l'aide des vis fournies.

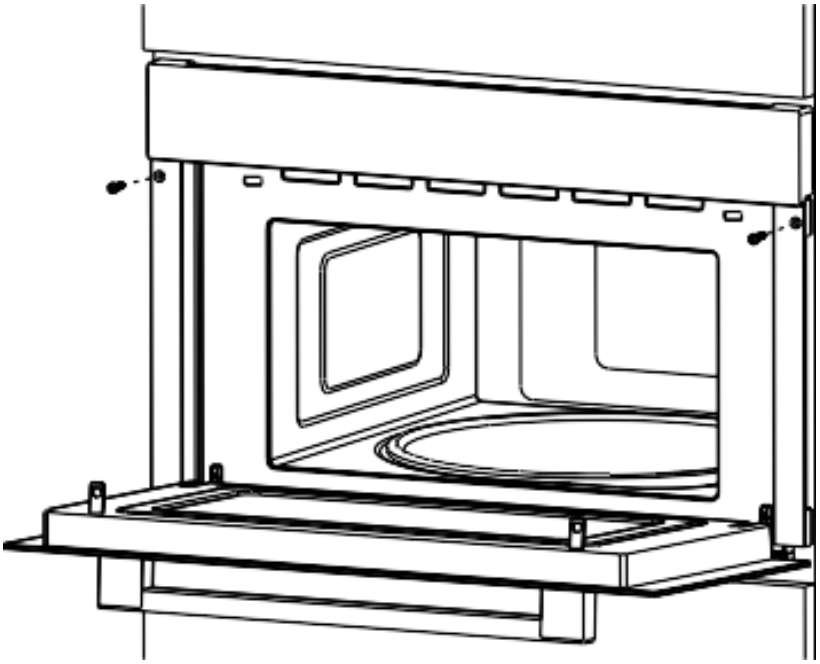

1. Insérez complètement le four et centrez-le.
2. Ne pliez pas le câble de connexion.
3. Vissez le four en place.

Connexions électriques

Le four est équipé d'une fiche et ne doit être raccordé qu'à une prise de courant correctement installée et reliée à la terre. Seul un électricien qualifié, connaissant les réglementations en vigueur, peut installer la prise ou changer le câble de raccordement. Si la prise n'est plus accessible après l'installation, il faut prévoir un interrupteur omnipolaire.
avec un écart de contact d'au moins 3 mm. La protection contre les contacts doit être assurée par l'installation.
Protection par fusible : voir instructions d'utilisation, données techniques.

PANNEAU DE CONTRÔLE

	Micro-ondes	
F	Fonction	Sélection des fonctions
	Horloge / minuterie	Sélection de l'heure et du temps
	Glissière	Déterminer +/-
	Menu automatique	Sélection automatique des fonctions
3S	Bloquer / annuler	Verrouillage et pause
+30S	Démarrer / + 30sec. / Confirmer	

OPERATION

Réglage de l'horloge

Appuyez une fois sur "Horloge / Minuterie de cuisine", puis "00:00" s'affiche.
Déplacez le curseur ou appuyez sur "+" ou "-" pour régler les chiffres des heures. Le temps doit être compris entre 0 et 23.
Appuyez sur "Horloge / Minuterie de cuisine" pour confirmer.
Déplacez le curseur ou appuyez sur "+"ou "-" pour régler les minutes. L'intervalle de temps est de 0:05-95:00.
Appuyez sur "Horloge / Minuterie de cuisine" pour confirmer.

Minuterie de cuisine

Appuyez deux fois sur "Horloge/Cuisson", puis "00:00" s'affiche.
Déplacez le curseur ou appuyez sur "+" ou "-" pour régler l'heure. L'intervalle de temps est de 0:05-95:00.
Appuyez sur "Start / + 30 sec / Confirm" pour confirmer.

Micro-ondes

Puissance (W)			450	270	90
Niveau de puissance	100 %	80 %	50 %	30 %	10 %
Visualisation	P10	P8	P5	P3	P1

1. En veille, appuyez sur "Micro-ondes", puis "P10" s'affiche.
2. Appuyez plusieurs fois sur "Microwave" pour régler le niveau de puissance, 5 niveaux de puissance sont disponibles.
3. Déplacez le curseur ou appuyez sur "+"ou "-" pour régler le temps de cuisson.
4. Appuyez sur "Start / + 30 sec. / Confirm" pour démarrer la cuisson.

Gril

Appuyez une fois sur "Fonction", puis "G-1" apparaît.
Déplacez le curseur ou appuyez sur "+"ou "-" pour régler le temps de cuisson.
Appuyez sur "Start / + 30 sec. / Confirm" pour démarrer la cuisson.

Remarque : Lorsque la moitié du temps s'est écoulée, le buzzer retentit pour vous rappeler de retourner l'aliment. Si aucune opération n'est effectuée, le four continue de fonctionner.

Combinaison

1. Appuyez une fois sur "Fonction", puis "G-1" apparaît. Appuyez sur "Fonction" à plusieurs reprises pour choisir le mode de combinaison souhaité, et "C-1", "C-2" seront disponibles.
2. Déplacez le curseur ou appuyez sur "+"ou "-" pour régler le temps de cuisson.
3. Appuyez sur "Start / + 30 sec. / Confirm" pour démarrer la cuisson.

Note : Instructions relatives aux combinaisons

CARTE D'ALIMENTATION

C-1	Micro 55% (495W)	Grille 45% (405W)
C-2	Micro 36% (324W)	Grill 64% (576W)

Décongélation par poids

Pour accéder à la fonction de dégivrage par poids :

1. Appuyez sur "Fonction" à plusieurs reprises jusqu'à ce que "0,1kg" s'affiche.
2. Déplacez le curseur ou appuyez sur "+" ou "-" pour régler le poids. La fourchette de poids est de 100 à 2000 g.
3. Appuyez sur "Start / + 30 sec / Confirm" pour lancer le dégivrage.

Dégivrage en fonction du temps

Pour accéder à la fonction de dégivrage par temps :

1. Appuyez sur "Fonction" à plusieurs reprises jusqu'à ce que "1:00" soit affiché.
2. Déplacez le curseur ou appuyez sur "+"ou "-" pour régler l'heure. L'intervalle de temps est de 0:05-95:00.
3. Appuyez sur "Start / + 30 sec / Confirm" pour lancer le dégivrage.

Remarque : Lorsque le buzzer retentit, retournez l'aliment. Si aucune opération n'est effectuée, le four continuera à fonctionner.

Cuisson rapide

En mode veille, appuyez sur "Start / + 30 sec. / Confirm" pour cuire les aliments à 100 % de la puissance pendant 30 secondes. Chaque pression sur le même bouton peut augmenter de 30 secondes et la valeur maximale du temps est de 95 minutes.

Remarque : la cuisson rapide ne peut pas être réglée dans le menu de décongélation par poids, multi-étapes et automatique.

Fonction de verrouillage

Vous pouvez utiliser cette fonction pour éviter que le micro-ondes ne soit mis en marche accidentellement. *Pour activer le verrouillage :*

En état de veille, appuyez sur "Verrouiller / Annuler" pendant trois secondes. Un long bip est émis et l'icône de verrouillage s'affiche.

Pour désactiver le verrouillage :

En état de verrouillage, appuyez sur "Verrouiller / Annuler" pendant trois secondes. Un long bip sonore retentit.

Fonction d'interrogation

Si l'horloge a été réglée, l'heure actuelle s'affiche pendant trois secondes en appuyant sur "Horloge / Minuterie de cuisson" en mode cuisson.

Menu automatique

1. En mode veille, appuyez sur "Auto Menu", l'écran affiche "A-1".
2. Appuyez sur "Auto Menu" à plusieurs reprises pour choisir le menu dont vous avez besoin. Il y a 8 menus automatiques disponibles.
3. Déplacez le curseur ou appuyez sur "+" ou "-" pour régler le poids de l'aliment.
4. Appuyez sur "Start / + 30 sec. / Confirm" pour démarrer la cuisson.

TABLE DE MENU AUTOMATIQUE

MENU	POIDS(S)	VISUALISATION	POWER
A-1 POTATO	1 (environ 230 g)	1	P100
	2 (environ 460 g)		
	3 (environ 690 g)		
A-2 VIANDE	150 g	150 g	P100
	300 g	300 g	
	450 g	450 g	
	600 g	600 g	
A-3 POISSONS	150 g	150 g	P80
	250 g	250 g	
	350 g	350 g	
	450 g	450 g	
	650 g	650 g	
A-4 VERT	150 g	150 g	P100
	350 g	350 g	
	500 g	500 g	
A-5 BOISSONS	1 verre (240 g)	1	P100
	2 verres (480 g)		
	3 verres (720 g)		
A-6 PASTA	50 g (eau froide 450 g)	50 g	P80
	100 g (eau froide 800 g)	100 g	
	150 g (eau froide 1200 g)	150 g	
A-7 POPCORN	100 g	100 g	P100
A-8 PIZZA	200 g	200 g	P100 / G-1
	400 g	400 g	

RÉSOLUTION DE PROBLÈMES

NORMAL	
Le four à micro-ondes interfère avec la réception de la télévision.	La réception de la radio et de la télévision peut être perturbée lorsque le four à micro-ondes fonctionne. Ces interférences sont similaires à celles des petits appareils ménagers tels que les mixeurs, les aspirateurs et les ventilateurs électriques. C'est normal.
Diminution de la lumière du four	Lorsque vous cuisinez avec des micro-ondes de faible puissance, l'éclairage du four peut s'atténuer. C'est normal.
Accumulation de vapeur dans la porte, air chaud s'échappant par les grilles de ventilation	Lorsque les aliments cuisent, de la vapeur peut s'échapper des aliments. La plus grande partie s'échappera par les évents. Mais une partie peut s'accumuler dans un endroit froid, comme la porte du four. C'est normal.
Le four a été accidentellement mis en marche sans qu'aucun aliment ne s'y trouve.	Il est interdit de faire fonctionner le four sans aliments à l'intérieur. C'est très dangereux.

PROBLÈME	CAUSE POSSIBLE	REMÈDE
Le four ne peut pas être mis en marche.	(1) Le câble d'alimentation n'est pas correctement branché.	Débranchez-le. Rebranchez-le après 10 secondes.
	(2) Le fusible est grillé ou le disjoncteur est déclenché.	Remplacez le fusible ou réinitialisez le disjoncteur (réparé par notre personnel professionnel).
	(3) Problèmes avec la prise.	Vérifiez la prise de courant avec d'autres appareils électriques.
Le four ne chauffe pas.	(4) La porte n'est pas correctement fermée.	Fermez bien la porte.

SPÉCIFICATION - FR	SPÉCIFICATIONS - FR	PHM-850
TRANSPORT / STOCKAGE	LOGISTIQUE / ENTREPOSAGE	
Poids net [Kg] Poids net [Kg] Poids net [Kg] Poids net [Kg] Poids net [Kg] Poids net [Kg] Poids net [Kg	Poids net [Kg] Poids net [Kg] Poids net [Kg] Poids net [Kg] Poids net [Kg] Poids net [Kg] Poids net [Kg	23
Taille d'emballage [LxPxH mm] [LxPxH mm] [LxPxH mm] [LxPxH mm] [LxPxH mm	Dimensions de l'emballage [LxPxH mm] [LxHxH mm].	660 x 582 x 466
INSTALLATION	INSTALLATION	
Tension [V - VAC] Tension [V - VAC	Tension [V - VAC] Tension [V - VAC	220 - 240
Fréquence [Hz]	Fréquence [Hz] Fréquence [Hz	50 - 60
Cordon d'alimentation [m] [m	Câble d'alimentation [m] [m	1
SPÉCIFICATIONS TECHNIQUES ET ESTHÉTIQUE	CARACTÉRISTIQUES TECHNIQUES ET ESTHÉTIQUES	
Puissance maximale nominale [W]	Puissance maximale nominale [W]	1450
Puissance maximale Micro-ondes + Gril [W] [W	Puissance maximale Micro + Grill [W]	1450
Puissance supérieure du gril [W]	Puissance du gril supérieur [W]	
Puissance de sortie des micro-ondes [W]	Puissance de sortie Micro [W]	900
Lampe de puissance [watt] Halogène	Puissance d'illumination [W]	4 x 1
ACCESSOIRES	ACCESSOIRES	
Type de grille supérieure	Gril supérieur	Métallique
Grille du gril	Grille du gril	✓
FEATURES	AVANTAGES	
Volume utile [L]	Volume utile [L]	
FONCTIONS DE CUISSON	FONCTIONS DE CUISSON	
Total des fonctions	Nombre total de fonctions	8
Programmes automatiques	Programmes automatiques	5

Niveaux de puissance :	Niveaux de puissance :	5
- La puissance P1 est le 10% de la puissance totale (W).	- P1 est équivalent à une puissance en W par rapport au total de 10%.	90
- La puissance P3 est le 30% de la puissance totale (W).	- P3 est équivalent à une puissance en W par rapport au total de 30%.	270
- La puissance P5 est le 50% de la puissance totale (W).	- P5 est équivalent à une puissance en W par rapport au total de 50%.	450
- La puissance P8 est le 80% de la puissance totale (W).	- P8 est équivalent à une puissance en W par rapport au total de 80%.	
- La puissance P10 est le 100% de la puissance totale (W).	- P10 équivaut à une puissance en W par rapport au total de 100%.	
Horloge numérique	Horloge numérique	✓
Minuterie numérique	Minuterie numérique	✓
Dégivrage	Dégivrage	✓
Cuisine express	Cuisson express	✓
Fonction de préréglage	Fonctions prédéfinies	✓
Diamètre de la plaque [Ø mm] Diamètre de la plaque [Ø mm	Diamètre de la plaque [Ø mm]	345
Fin du signal de cuisson	Signal de fin de cuisson	✓

13. CERTIFICAT DE GARANTIE PANDO

INOXPAN S.L., vous remercie d'avoir choisi et fait confiance à un produit de notre marque Pando, qui se distingue par sa Qualité, son Design et son Innovation, en étant fidèle à ses origines et à ses engagements.

CONDITIONS DE GARANTIE PANDO :

Cet appareil est garanti pendant 3 ans à compter de la date d'achat et le couvre contre tous les défauts de fabrication qui affectent son bon fonctionnement. Pour que cette garantie soit valable, il est indispensable de présenter la facture ou le ticket d'achat au technicien du service après-vente agréé par Pando.

Pendant cette période, la Société s'engage à remplacer ou à réparer gratuitement toute pièce défectueuse en raison d'un défaut ou d'un vice de fabrication de l'appareil, jusqu'à ce qu'il soit en bon état de fonctionnement, ainsi que la main d'œuvre nécessaire et les frais occasionnés par cette réparation ou ce remplacement.

EXCLUSIONS DE LA GARANTIE PANDO :

Elle ne sera pas couverte par la garantie du produit et pourra être une cause d'annulation de celle-ci, et dans ces cas l'utilisateur sera responsable des coûts des matériaux, de la main d'œuvre et du déplacement du service technique, dans les **cas suivants :**

- L'installation, l'entretien, le nettoyage ou la maintenance de la chaudière.
- Si l'installation du four n'a pas été effectuée par des spécialistes professionnels autorisés ou par le personnel officiel du service technique de Pando, qui respectent les exigences des normes de sécurité et de la réglementation sur l'énergie électrique.
- Toute panne, tout dysfonctionnement ou toute défaillance causés par une installation ou une utilisation incorrecte.
- Les pannes ou les dommages causés par le non-respect ou la non-observation des consignes de sécurité, des recommandations d'utilisation et d'entretien figurant dans les manuels de l'appareil.
- Lorsque l'appareil est destiné à un usage commercial ou non domestique, pour lequel il n'est pas prévu.
- Dysfonctionnement du produit dû au non-respect des normes, instructions et recommandations indiquées dans les manuels de l'appareil.
- Pannes ou problèmes causés par une installation inadéquate, ou par le fait de ne pas disposer des espaces libres nécessaires dans le mobilier et indiqués dans le manuel d'installation, pour une ventilation adéquate du produit.
- Les pannes ou les dommages causés par le transport ou le transfert, et la manipulation de l'appareil par du personnel non autorisé par cette société ou par la marque Pando.
- Les chocs, les bosses, les rayures ou les éraflures, le verre brisé.
- Présence de corps étrangers au dispositif, à l'intérieur ou à l'extérieur du produit.
- Le technicien n'a pas un accès facile au produit, car il existe des éléments qui empêchent un accès facile et sûr. Les moyens nécessaires pour que le technicien autorisé de Pando puisse accéder au produit sont à la charge de l'utilisateur.
- Manipulation incorrecte du câblage et des connexions du four.
- Composants esthétiques, d'usure, tels que les écrans lumineux, les lampes, les plateaux, les grilles, les crémaillères, les guides.
- La rouille, les brûlures, les taches ou la décoloration de la carrosserie, de la porte, des accessoires ou de la cavité intérieure résultant d'un entretien ou d'une utilisation inadéquats, ou d'une application inadéquate ou d'une exposition sans protection à des éléments corrosifs tels que des produits de nettoyage non recommandés par le fabricant et des produits de nettoyage inadaptés.
- Les pannes ou dommages causés par des variations de l'approvisionnement en électricité ou par des causes fortuites et naturelles d'origine atmosphérique ou géologique telles que tempêtes, foudre, tremblements de terre, inondations, etc.
- Appareils provenant de la revente, de l'occasion, de la reprise ou d'expositions qui ont plus de deux ans à compter de la date de fabrication.

INOXPAN, S.L., est expressément exclu de toute responsabilité pour tout dommage direct ou indirect aux personnes ou aux matériaux causé par une manipulation incorrecte de l'appareil.

Coordonnées du service technique officiel autorisé de Pando :

L'ESPAGNE, LE PORTUGAL ET		D'AUTRES PAYS :
https://www.pando.es/asistencia-tecnica/		**FR** https://www.pando.es/en/after-sales-services/ **FR** https://www.pando.es/fr/service-apres-vente/

First of all, we would like to thank you for the trust you have placed in our company by purchasing one of our products. We are sure that you have made the right decision.

At Pando, not only do we offer top quality products, but we also have a large team of professionals who will assist and advise you on any queries you may have when it comes to installation or operation.

We also invite you to visit our website (www.pando.es) to get to know us better and where you can see our full range of products with the necessary commercial and technical information.

Here you will find a wide selection of decorative hoods. Wall-mounted, ceiling-mounted, island and built-in. Four types of installation that allow us to adapt to any type of kitchen according to the needs that arise.

We also show you our collection of essential appliances in any home. Appliances such as our collection of high-performance Ovens and Microwaves, Induction and Gas Hobs that will help you make the best recipes, Wine cellars and ageing cellars to keep and preserve your wines in the best conditions and integrated dishwashers with the latest technology.

All this under a brand with a very long history of more than 40 years in the market, which manufactures its products as a true craftsman. Our products reflect the best of our experience in order to satisfy all your needs.
We sincerely hope that you will have fun, experience and enjoy the comfort and capabilities of what is already your new kitchen ally.
Thank you very much

The Pando team

INDEX

ENVIRONMENTAL PROTECTION 5
PRECAUTIONS TO AVOID POSSIBLE EXPOSURE TO EXCESS MICROWAVE ENERGY 6
IMPORTANT SAFETY INSTRUCTIONS ATTENTION 6
TO REDUCE THE RISK OF INJURY TO PERSONS GROUNDING INSTALLATION 9
CLEANING 9
UTENSILS 10
Materials you can use in the microwave oven 11
Materials to avoid in the microwave oven 12
NAMES OF FURNACE PARTS AND ACCESSORIES 13
TURNTABLE INSTALLATION 14
How to position the turntable: 14
INSTALLATION AND CONNECTION 15
FITTING INSTRUCTIONS FOR THE EMOTRADO MICROWAVE OVEN 16
Embedded 17
Electrical connections 18
CONTROL PANEL 18
OPERATION 19
Setting the clock 19
Kitchen timer 19
Microwave 19
Grill 19
Combination 20
Defrosting by weight 20
Time-based defrosting 20
Multi-stage firing 21
Fast cooking 21
Lock function 21
Query function 22
Automatic menu 22
AUTOMATIC MENU TABLE 23
PROBLEM SOLVING 24
PANDO WARRANTY CONDITIONS: 27
EXCLUSIONS FROM THE PANDO WARRANTY: 27

ENVIRONMENTAL PROTECTION

The symbol on the product or on its packaging indicates that this product cannot be treated as normal household waste. This product must be handed over to the collection point for the recycling of electrical and electronic equipment. By ensuring this product is disposed of correctly, you will help prevent potential negative consequences for the environment and public health, which could otherwise be caused by inappropriate waste handling of this product. For more detailed information about recycling of this product, please contact your local city office, your household waste disposal service or the shop where you purchased the product. This appliance is marked according to the European Directive 2012/19/EU on waste electrical and electronic equipment (WEEE).

ENVIRONMENT AND WASTE TREATMENT

DISPOSAL OF THE PACKAGING. The packaging is marked with the Green Dot.

In its commitment to environmental protection and in compliance with the provisions of European Directive 94/62/EC on packaging and packaging waste and the derived Law 22/2011 on Waste and Contaminated Soil, Pando entrusts social economy entities with an Integrated Management System, responsible for the regular collection of used packaging and packaging waste at the consumer's home or in the vicinity for subsequent treatment.

For disposal of all packaging materials such as cardboard, expanded polyurethane and films, use appropriate containers.

This ensures the correct treatment and re-use of packaging materials.

PRECAUTIONS TO AVOID POSSIBLE EXPOSURE TO EXCESS MICROWAVE ENERGY

a) Do not attempt to operate this oven with the door open, as this may result in harmful exposure to microwave energy. It is important not to break or tamper with the safety interlocks.

b) Do not place any objects between the front face of the oven and the door and do not allow dirt or cleaning residues to accumulate on the sealing surfaces.

c) CAUTION: If the door or door seals are damaged, the oven must not be put into operation until it has been repaired by a competent person.

Attention

If the oven is not kept in a good state of cleanliness, its surface may degrade, which could affect the life of the appliance and lead to a dangerous situation.

IMPORTANT SAFETY INSTRUCTIONS ATTENTION

To reduce the risk of fire, electric shock, personal injury or exposure to excess power from the microwave oven, follow basic precautions when using your appliance, including the following:

1. Read and follow the "PRECAUTIONS TO AVOID POSSIBLE EXPOSURE TO EXCESS MICROWAVE ENERGY".
2. This oven can be used by children aged from 8 years and above and persons with reduced physical, sensory or mental capabilities or lack of experience and knowledge if they have been given supervision or instruction concerning use of the oven in a safe way and understand the hazards involved. Children must not play with the oven. Cleaning and maintenance must not be carried out by unsupervised children.
3. Keep the oven and its cord out of the reach of children under 8 years of age.
4. If the power cord is damaged, it must be replaced by the manufacturer, its service agent or similarly qualified persons in order to avoid a hazardous situation.

5. CAUTION: Make sure that the oven is switched off before changing the lamp to avoid the possibility of electric shock.
6. CAUTION: It is dangerous for any person other than a competent person to perform any service or repair operation involving the removal of a cover that provides protection against exposure to microwave energy.
7. CAUTION: Liquids and food must not be heated in closed containers as they may explode.
8. When heating food in plastic or paper containers, keep an eye on the oven because of the possibility of ignition.
9. Use only utensils suitable for use in microwave ovens.
10. If smoke escapes, turn off or unplug the oven and keep the door closed to smother the flames.
11. Heating beverages in microwave ovens can cause delayed eruptive boiling, so care should be taken when handling the container.
12. The contents of baby bottles and jars of baby food should be stirred or shaken and the temperature should be checked before consumption to avoid burns.
13. Eggs in the shell and whole hard-boiled eggs should not be heated in microwave ovens as they may explode, even after microwave heating has been completed.
14. Details for cleaning door seals, cavities and adjacent parts.
15. The oven must be cleaned regularly and food deposits must be removed.
16. Failure to keep the oven clean may result in surface deterioration which could adversely affect the life of the appliance and possibly lead to hazardous situations.
17. Use only the temperature probe recommended for this oven (for ovens equipped with the possibility of using a temperature sensor probe).
18. The microwave oven must be operated with the decorative door open (for ovens with decorative door).
19. This microwave is intended for use in household and similar applications such as:

a. Staff kitchen areas in shops, offices and other working environments.
b. By clients in hotels, motels and other residential-type settings.
c. Farm kitchens.
d. Pension-type environments

20. The microwave oven is intended for heating food and beverages. Drying of food or clothing and heating of heating pads, slippers, sponges, wet cloths and the like may cause risk of injury, ignition or fire.

21. The use of metal food and beverage containers is not permitted during microwave cooking.
22. The oven must not be cleaned with a steamer.
23. The oven must not be installed behind a decorative door to avoid overheating (this does not apply to ovens with a decorative door).
24. The microwave oven is intended for built-in use.
25. The oven must operate with any cabinet door open.
26. Take care not to displace the turntable when removing containers from the oven (For stationary and built-in appliances which are used at a height of 900 mm or more above the floor and which have a removable turntable. However, this does not apply to ovens with a horizontal bottom hinged door).
27. The surface of a storage drawer can become hot.
28. Do not use abrasive cleaning products or sharp metal scrapers.
29. to clean the oven door glass, as they may scratch the surface and break the glass.
30. ATTENTION: The apparatus and its accessible parts
31. They become hot during use. Care should be taken to avoid touching the heating elements. Children under 8 years of age should be kept away unless under continuous supervision.
32. During and after use, the oven becomes hot. Avoid touching the heating elements inside the oven.
33. CAUTION: Accessible parts may become hot during and after use. Keep children away.
34. WARNING: When the oven is operating in combination mode, children should only use the oven under adult supervision due to the temperatures generated.

TO REDUCE THE RISK OF INJURY TO PERSONS GROUNDING INSTALLATION

DANGER

Danger of electric shock

Touching any of the internal components may result in serious personal injury or death. Do not disassemble this oven.

ATTENTION:

Danger of electric shock

Improper grounding may result in electric shock. Do not plug the oven into an outlet until it is properly installed and grounded.

This oven must be grounded. In the event of an electrical short circuit, grounding reduces the risk of electric shock by providing an escape wire for the electric current.

This oven is equipped with a cord having a grounding wire with a grounding plug. The plug must be plugged into an outlet that is properly installed and grounded.

Consult a qualified electrician or serviceman if you do not fully understand the grounding instructions or if you are in doubt as to whether the oven is properly grounded.

If an extension cord is required, use only a 3-wire extension elbow.

1. A short power cord is provided to reduce the risk of entanglement or tripping over a longer cord.
2. If you use a set of long cords or an extension cord:
    a. The marked electrical rating of the cord set or extension cord must be at least equal to the electrical rating of the oven.
    b. The extension cord must be a 3-wire cord with earth connection.
    c. The long cord should be positioned so that it does not lie flat on the worktop or table where it can be pulled on by children or tripped over unintentionally.

CLEANING

Be sure to unplug the oven from the mains.

1. Clean the oven cavity after use with a slightly damp cloth.
2. Clean the accessories in the usual way with soapy water.

3. The frame, door seal and adjacent parts should be carefully cleaned with a damp cloth when dirty.
4. Do not use harsh abrasive cleaners or sharp metal scrapers to clean the oven door glass, as they may scratch the surface, which may cause the glass to break.
5. Cleaning tip---For easier cleaning of the cavity walls that cooked food can touch: place half a lemon in a bowl, add 300 ml of water (1/2 pint) and heat at 100% power in the microwave for 10 minutes. Wipe the oven with a soft, dry cloth.

UTENSILS

CAUTION - DANGER OF PERSONAL INJURY!

It is dangerous for any person other than a competent person to carry out any service or repair operation involving the removal of a cover which provides protection against exposure to microwave energy.
Refer to the instructions on "Materials that can be used in the microwave oven or should be avoided in the microwave oven". There may be certain non-metallic utensils that are not safe to use in the microwave oven. If in doubt, you can test the utensil in question by following the procedure below.

TESTING OF UTENSILS:

1. Fill a microwave-safe container with 1 cup of cold water (250 ml) together with the utensil in question.
2. Cook at maximum power for 1 minute.
3. Carefully feel the utensil. If the empty utensil is hot, do not use it for microwave cooking.
4. Do not exceed the cooking time of 1 minute.

Materials you can use in the microwave oven

Utensils	Remarks
Browning dish	Follow the manufacturer's instructions. The bottom of the browning pan must be at least 5mm (3/16 inch) above the turntable. Incorrect use may cause the turntable to break.
Tableware	Microwave safe only. Follow manufacturer's instructions. Do not use cracked or chipped dishes.
Glass jars	Always remove the lid. use them only to heat food until it is just hot. Most glass jars are not heat resistant and may break.
Glassware	Use only heat-resistant ovenproof glassware. Make sure it is free of metal decorations. Do not use cracked or chipped dishes.
Oven cooking bags	Follow the manufacturer's instructions. Do not close with metal ties. Make openings to allow steam to escape.
Paper plates and cups	use only for short-term cooking/heating. Do not leave the oven unattended during cooking.
Absorbent paper	Use to coat food for reheating and to absorb fat. Use under supervision for short-term cooking only.
Butter paper	Use as a lid to prevent splashing or as a wrapper for steaming.
Plastic	Microwave safe only. Follow the manufacturer's instructions. They must be labelled "Microwave Safe". Some plastic containers soften from heating the food they contain. Boil-in bags" and tightly closed plastic bags should be torn/perforated or vented according to package directions.
Plastic wrapping	Only suitable for microwave use. Use to cover food during cooking to retain moisture. Do not allow plastic wrap to touch food.
Thermometers	Microwaveable only (meat thermometers and candy thermometers)
Waxed paper	Use as a cover to prevent splashing and retain moisture.

Materials to avoid in the microwave oven

Utensils	Remarks
Aluminium tray	They may cause electric arcing. Transfer food to a microwave-safe dish.
Food packaging with metal handle	It may cause electric arcing. Transfer food to a microwave-safe dish.
Metal or metal trimmed utensils	Metal protects food from microwave energy. Metal trim may cause arcing.
Paper ties	They can cause an electric arc and cause a fire in the furnace.
Plastic foams	They may cause a fire in the oven.
Wood	Plastic foam may melt or contaminate the liquid inside when exposed to high temperatures.

NAMES OF FURNACE PARTS AND ACCESSORIES

Remove the oven and all materials from the carton and oven cavity. Your oven comes with the following accessories:

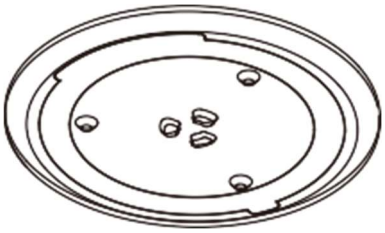

Glass plate

Turntable support

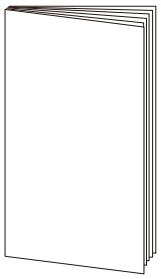

Instruction manual

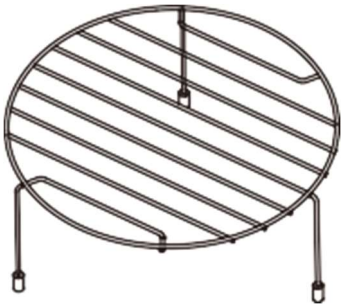

Grill (for grilling e.g. steaks, sausages and for toasting bread. As a support for flat plates.

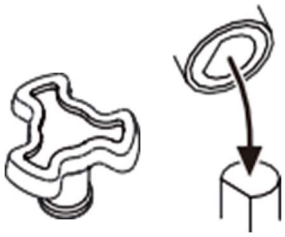

Rotating

a. Control panel
b. Door unit
c. Rotating shaft
d. Safety interlocking system
e. Observation window
f. Oven cavity

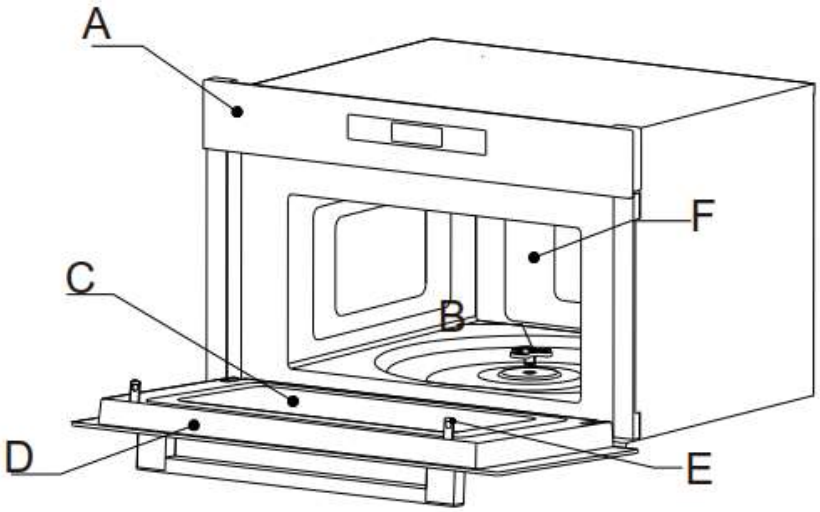

TURNTABLE INSTALLATION

Cleaning the cooking compartment and positioning the turntable. For new installations, ensure that all packaging and the transport belt have been removed from the turntable shaft. Before using the oven to prepare food for the first time, the turntable must be correctly positioned. The cooking compartment and accessories must be cleaned.

How to position the turntable:

1. Place the turntable holder (1) in the recess in the oven compartment.
2. Place the glass plate (1) on the turntable support (3). Fit the curved raised lines in the centre of the bottom of the glass plate between the three spokes of the shaft.
3. Make sure that the glass plate (1) fits into the turntable shaft (2) in the centre of the oven floor. The rollers of the shaft must fit inside the lower flange of the turntable.

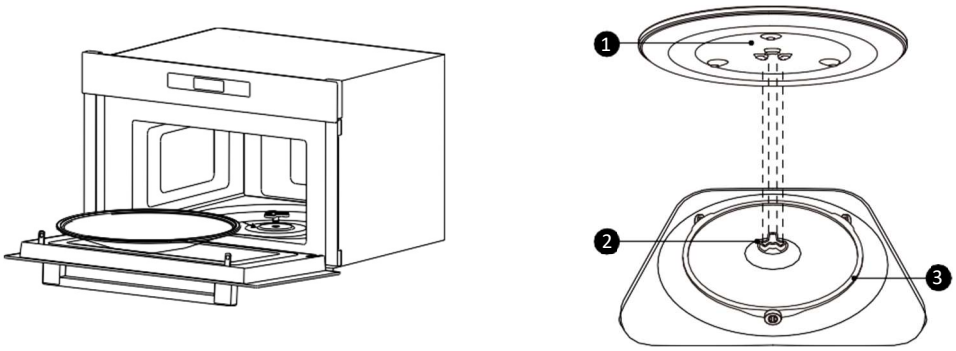

Note:

1. Never use the oven without the turntable. Make sure that it is properly attached. The turntable can rotate clockwise or counterclockwise.
2. Never place the glass dish upside down. The glass dish must never be restricted.
3. Both the glass dish and the turntable stand must always be used during cooking.
4. Some foods and food containers are always placed on the glass cooking plate.
5. Never restrict the movement of the turntable.
6. If the glass platen or turntable support cracks or breaks, contact the nearest authorised service centre.

INSTALLATION AND CONNECTION

1. This oven is intended for domestic use only.
2. This oven is intended for built-in use only. It is not designed for use on a countertop or in a cabinet.
3. Please note the special installation instructions.
4. The oven can be installed in a 60 cm wide wall cabinet.
5. The oven is fitted with a plug and must only be connected to a properly installed earthed socket.
6. The mains voltage must correspond to the voltage indicated on the rating plate.
7. Installation of the socket and replacement of the connection cable must only be carried out by a qualified electrician. If the socket is no longer accessible after installation, there must be an all-pole disconnection device on the installation side with a contact distance of at least 3 mm.
8. Do not use adapters, multi-pole power strips or extension cables. Overloading can cause a fire hazard.

THE ACCESSIBLE SURFACE MAY BE HOT DURING AND AFTER OPERATION.

FITTING INSTRUCTIONS FOR THE EMOTRADO MICROWAVE OVEN

REQUIRED FURNITURE VENTS *

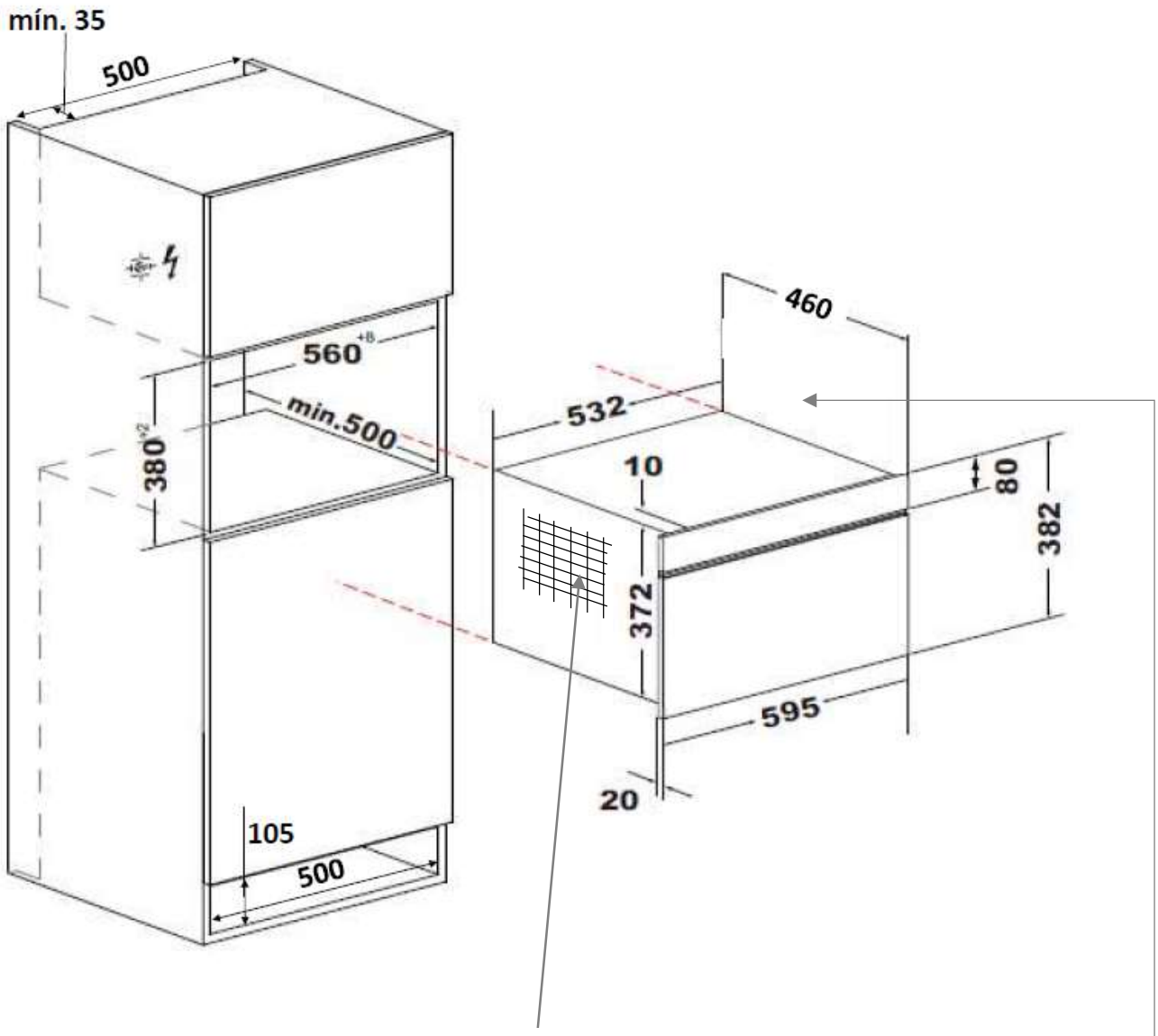

DO NOT COVER THE SIDE LOUVRES OF THE

Dimensions in mm

Embedded

Do not hold or carry the oven by the door handle. The door handle cannot support the weight of the oven and could break.
Carefully push the microwave into place, making sure that it is in the centre.
Open the door and secure the microwave with the screws provided.

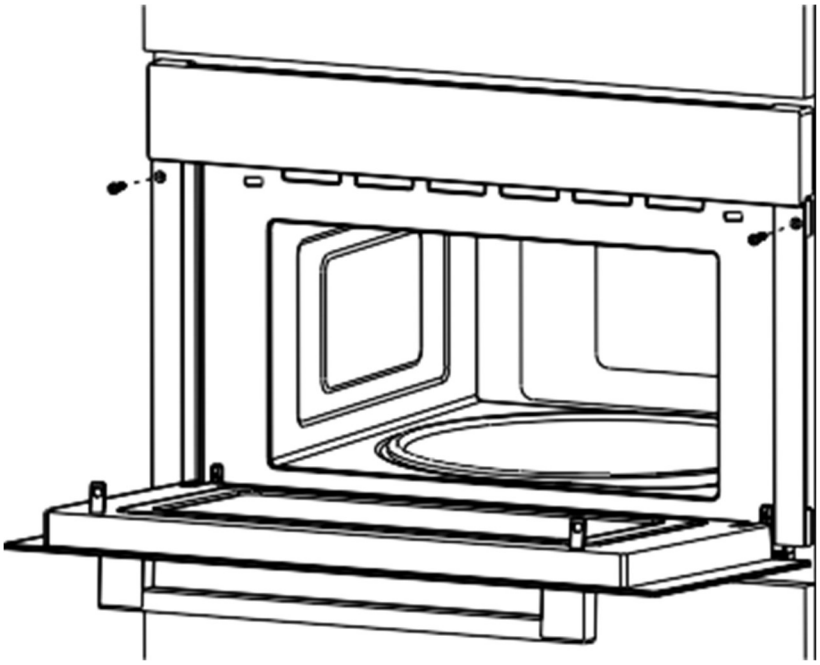

1. Insert the oven completely and centre it.
2. Do not bend the connection cable.
3. Screw the oven in place.

Electrical connections

The oven is fitted with a plug and must only be connected to a properly installed earthed socket. Only a qualified electrician who is aware of the applicable regulations may install the socket or change the connection cable. If the socket is no longer accessible after installation, an omnipolar switch must be provided.
with a contact gap of at least 3 mm. Protection against contact must be ensured by the installation.
Fuse protection: see operating instructions, technical data.

CONTROL PANEL

	Microwave	
F	Function	Selection of functions
	Clock / timer	Time and time selection
	Slider	Determine +/-
	Automatic menu	Automatic function selection
3S	Block / cancel	Lock and pause
+30S	Start / + 30sec. / Confirm	

OPERATION

Setting the clock

Press "Clock / Kitchen timer" once, then "00:00" is displayed.
Move the slider or press "+" or "-" to adjust the hour figures. The time should be between 0-23.
Press "Clock / Kitchen timer" to confirm.
Move the slider or press "+"or "-" to adjust the minutes. The time range is 0:05-95:00.
Press "Clock / Kitchen timer" to confirm.

Kitchen timer

Press "Clock/Cooking timer" twice, then "00:00" will be displayed.
Move the slider or press "+" or "-" to adjust the time. The time range is 0:05-95:00.
Press "Start / + 30 sec / Confirm" to confirm.

Microwave

Power (W)	900	720	450	270	90
Power level	100 %	80 %	50 %	30 %	10 %
Visualisation	P10	P8	P5	P3	P1

1. In standby, press "Microwave" and then "P10" will be displayed.
2. Press "Microwave" repeatedly to adjust the power level, 5 power levels are available.
3. Move the slider or press "+"or "-" to adjust the cooking time.
4. Press "Start / + 30 sec. / Confirm" to start cooking.

Grill

Press "Function" once, then "G-1" appears.
Move the slider or press "+"or "-" to adjust the cooking time.
Press "Start / + 30 sec. / Confirm" to start cooking.

Note: When half the time has elapsed, the buzzer will sound to remind you to turn the food. If no operation is performed, the oven will continue to operate.

Combination

1. Press "Function" once, and then "G-1" appears. Press "Function" repeatedly to choose the desired combination mode, and "C-1", "C-2" will be available.
2. Move the slider or press "+"or "-" to adjust the cooking time.
3. Press "Start / + 30 sec. / Confirm" to start cooking.

Note: Combination instructions

POWER BOARD

C-1	Micro 55% (495W)	Grill 45% (405W)
C-2	Micro 36% (324W)	Grill 64% (576W)

Defrosting by weight

To enter the defrost by weight function:
1. Press "Function" repeatedly until "0.1kg" is displayed.
2. Move the slider or press "+" or "-" to adjust the weight. The weight range is 100-2000 g.
3. Press "Start / + 30 sec / Confirm" to start defrosting.

Time-based defrosting

To access the defrost by time function:
1. Press "Function" repeatedly until "1:00" is displayed.
2. Move the slider or press "+"or "-" to adjust the time. The time range is 0:05-95:00.
3. Press "Start / + 30 sec / Confirm" to start defrosting.

Note: When the buzzer sounds, turn the food over. If no operation is performed, the oven will continue to operate.

Fast cooking

In standby mode, press "Start / + 30 sec. / Confirm" to cook food at 100 % power level for 30 seconds. Each press of the same button can increase 30 seconds and the maximum time value is 95 minutes.

Note: Fast cooking cannot be set in defrost by weight, multi-stage and automatic menu.

Lock function

You can use this function to prevent the microwave from being switched on accidentally.

To activate the lock:

In the standby state, press and hold "Lock / Cancel" for three seconds. A long beep will sound and the lock icon will be displayed.

To deactivate the lock:

In locked state, press and hold "Lock / Cancel" for three seconds. A long beep will sound.

Query function

If the clock has been set, the current time will be displayed for three seconds by pressing "Clock / Cooking timer" in the cooking state.

Automatic menu

1. In standby state, press "Auto Menu", the display will show "A-1".
2. Press "Auto Menu" repeatedly to choose the menu you need. There are 8 automatic menus available.
3. Move the slider or press "+" or "-" to adjust the weight of the food.
4. Press "Start / + 30 sec. / Confirm" to start cooking.

AUTOMATIC MENU TABLE

MENU	WEIGHT(S)	VISUALISATION	POWER
A-1 POTATO	1 (about 230 g)	1	P100
	2 (about 460 g)	2	
	3 (about 690 g)	3	
A-2 MEAT	150 g	150 g	P100
	300 g	300 g	
	450 g	450 g	
	600 g	600 g	
A-3 FISH	150 g	150 g	P80
	250 g	250 g	
	350 g	350 g	
	450 g	450 g	
	650 g	650 g	
A-4 GREEN	150 g	150 g	P100
	350 g	350 g	
	500 g	500 g	
A-5 DRINK	1 glass (240 g)	1	P100
	2 glasses (480 g)	2	
	3 glasses (720 g)	3	
A-6 PASTA	50 g (cold water 450 g)	50 g	P80
	100 g (cold water 800 g)	100 g	
	150 g (cold water 1200 g)	150 g	
A-7 POPCORN	100 g	100 g	P100
A-8 PIZZA	200 g	200 g	P100 / G-1
	400 g	400 g	

PROBLEM SOLVING

NORMAL	
The microwave oven interferes with TV reception.	Radio and TV reception may be interfered with when the microwave oven is operating. This is similar to interference from small household appliances such as a mixer, hoover and electric fan. This is normal.
Dim oven light	When cooking with low power microwaves, the oven light may dim. This is normal.
Steam build-up on the door, hot air escaping through the vents	As food cooks, steam may escape from the food. Most of it will escape through the vents. But some of it may collect in a cold place such as the oven door. This is normal.
The oven has been accidentally switched on without food in it	It is forbidden to operate the oven without food inside. It is very dangerous.

PROBLEM	POSSIBLE CAUSE	REMEDY
The oven cannot be started.	(1) The power cable is not properly plugged in.	Unplug it. Plug it in again after 10 seconds.
	(2) Fuse is blown or circuit breaker is tripped.	Replace the fuse or reset the circuit breaker (repaired by our professional staff).
	(3) Problems with the socket.	Check the socket outlet with other electrical appliances.
The oven does not heat up.	(4) The door is not properly closed.	Close the door tightly.

SPECIFICATION - EN	SPECIFICATIONS - EN	PHM-850
TRANSPORT / STORAGE	LOGISTICS / WAREHOUSING	
Net Weight [Kg] Net Weight [Kg] Net Weight [Kg] Net Weight [Kg] Net Weight [Kg] Net Weight [Kg	Net Weight [Kg] Net Weight [Kg] Net Weight [Kg] Net Weight [Kg] Net Weight [Kg] Net Weight [Kg	23
Packaging Size [WxDxH mm] [WxDxH mm] [WxDxH mm] [WxDxH mm	Packing Dimensions [WxDxH mm] [WxHxH mm].	660 x 582 x 466
INSTALLATION	INSTALLATION	
Voltage [V - VAC] Voltage [V - VAC	Voltage [V - VAC] Voltage [V - VAC	220 - 240
Frequency [Hz]	Frequency [Hz] Frequency [Hz	50 - 60
Power cord [m] [m	Power cable [m] [m	1
TECHNICAL SPECIFICATIONS & AESTHETICS	TECHNICAL and AESTHETICAL CHARACTERISTICS	
Nominal maximum power [W]	Rated maximum power [W]	1450
Maximum power Microwave + Grill [W] [W	Maximum power Micro + Grill [W]	1450
Grill upper power [W]	Upper grill power [W]	1100
Microwave Output Power [W]	Output power Micro [W]	900
Power Lamp [watt] Halogen	Illumination Power [W]	4 x 1
ACCESSORIES	ACCESSORIES	
Grill upper type	Top grill	Metallic
Grill Rack	Grill Grid	✓
FEATURES	BENEFITS	
Usable Volume [L]	Useful volume [L]	34
COOKING FUNCTIONS	COOKING FUNCTIONS	
Total functions	Total number of functions	8
Automatic programs	Automatic programmes	5
Power levels:	Power levels:	5
- P1 power is the 10% from the total power (W)	- P1 is equivalent to a power in W compared to the total of 10%.	90
- P3 power is the 30% from the total power (W)	- P3 is equivalent to a power in W compared to the total of 30%.	270
- P5 power is the 50% from the total power (W)	- P5 is equivalent to a power in W compared to the total of 50%.	450
- P8 power is the 80% from the total power (W)	- P8 is equivalent to a power in W compared to the total of 80%.	720

- P10 power is the 100% from the total power (W)	- P10 equals a power in W compared to the total of 100%.	900
Digital clock	Digital clock	✓
Digital timer	Digital timer	✓
Defrost	Defrost	✓
Express Cooking	Express cooking	✓
Preset function	Predefined functions	✓
Plate diameter [Ø mm] Plate diameter [Ø mm	Plate diameter [Ø mm]	345
End Cooking signal	End of cooking signal	✓

13. PANDO GUARANTEE CERTIFICATE

INOXPAN S.L., thanks you for choosing and placing your trust in a product of our brand Pando, which is distinguished by its Quality, Design and Innovation, being faithful to its origins and commitments.

PANDO WARRANTY CONDITIONS:

This appliance is guaranteed for 3 years from the date of purchase and covers it against all manufacturing defects that affect its proper operation. In order for this warranty to be valid, it is essential to present the invoice or purchase receipt to the Pando Authorised Service technician.

During this period, the Company undertakes to replace or repair free of charge any defective part due to a defect or manufacturing defect in the appliance, until it is in proper working order, as well as the necessary labour and expenses incurred as a result of such repair or replacement.

EXCLUSIONS FROM THE PANDO WARRANTY:

It will not be covered by the product warranty and could be cause for cancellation of this, and in these cases the user will be responsible for the costs of materials, labour and travel of the technical service, in **the following cases:**

- The installation, servicing, cleaning or maintenance of the furnace.
- If the installation of the oven has not been carried out by Authorised Professional Specialists or Official Pando Technical Service personnel, who comply with the requirements of safety standards and electrical power regulations.
- Any breakdown, malfunction or malfunction caused by incorrect installation or use.
- Breakdowns or damage caused by failure to observe or follow the safety instructions, recommendations for use and maintenance in the appliance manuals.
- When the appliance is intended for commercial or non-domestic use, for which it is not intended.
- Malfunctioning of the product due to non-compliance with the standards, instructions and recommendations indicated in the appliance manuals.
- Breakdowns or problems caused by an inadequate installation, or by not having the required free spaces in the furniture and indicated in the installation manual, for adequate ventilation of the product.
- Breakdowns or damage caused by transport or transfer, and manipulation of the device by unauthorised personnel not authorised by this company or the Pando brand.
- Bumps, dents, scratches or scrapes, broken glass.
- Presence of foreign bodies foreign to the device, inside or outside the product.
- The technician does not have easy access to the product, because there are elements that prevent easy and safe access. The means required for the authorised Pando technician to access the device are the responsibility of the user.
- Improper handling of the wiring and connections of the oven.
- Aesthetic, wear and tear components, such as light screens, lamps, trays, grills, racks, guides.
- Rust, burns, stains or discoloration of the body, door, fittings or interior cavity resulting from improper maintenance or use, or from improper application or unprotected exposure to corrosive elements such as cleaning agents not recommended by the manufacturer and unsuitable cleaning agents.
- Breakdowns or damage caused by variations in the electricity supply or fortuitous and natural causes of atmospheric or geological origin such as storms, lightning, earthquakes, floods, etc.
- Appliances from resale, second hand, trade-in or exhibitions that are more than two years old from the date of manufacture.

INOXPAN, S.L., is expressly excluded from any liability for any direct or indirect damage to persons or materials caused by improper handling of the device.

Contact details Official Authorised Pando Technical Service:

SPAIN, PORTUGAL AND ANDORRA:	OTHER COUNTRIES:
https://www.pando.es/asistencia-tecnica/	**EN** https://www.pando.es/en/after-sales-services/ **FR** https://www.pando.es/fr/service-apres-vente/

Pando
integralcooking

NOXPAN S.L.

Pol. Ind. El Cros
Av. El Molí de les Mateves,11
Apdo. Correos nº 21
08310 ARGENTONA
(Barcelona - Spain)
Tel. +34 93 757 94 11
Fax +34 93 757 96 53
www.pando.es
com.pando@pando.es

Export:
export@pando.es
Tel. 902 41 55 11

Pando www.pando.es

SERVICIO POST VENTA
España, Portugal y Andorra

www.pando.es/asistencia-tecnica/

SERVICE APRÉS VENTE
AFTER SALES SERVICE
Otros paises
Autres pays / Other countries
www.pando.es/en/after-sales-services/

Certificación del Sistema de Gestión de la Calidad
Environmental Management System Certification
UNE-EN ISO 14001:2015
ES20/208675

Sistema de Gestión de la Calidad
Quality Management System
UNE-EN ISO 9001:2015
ES19/86566