Pando
integralcooking

PLI-7360

Certificación del Sistema de Gestión de la Calidad
Environmental Management System Certification
UNE-EN ISO 14001:2015
ES20/208675

Sistema de Gestión de la Calidad
Quality Management System
UNE-EN ISO 9001:2015
ES19/86566

Manual de uso e instalación
Certificado de Garantía

www.pando.es

V21.1

Pando
integralcooking

En primer lugar queremos agradecerle la confianza depositada en nuestra firma por la adquisición de uno de nuestros productos. Estamos seguros que ha tomado la decisión más acertada.

En Pando, no solo ofrecemos productos de primera calidad, sino que disponemos de un amplio equipo de profesionales que le atenderán y asesorarán en cualquier consulta que se le presente a la hora de su instalación o funcionamiento.

También le invitamos a que visite nuestra página web (www.pando.es) para conocernos mejor y donde podrá ver toda nuestra gama de productos con la información comercial y técnica necesaria.

En ella encontrará una amplia selección de Campanas Decorativas de pared, de techo, de isla y de integración. Cuatro tipos de instalación que nos permiten adaptarnos a cualquier clase de cocina según las necesidades que se nos presenten.

También le mostramos nuestra colección de electrodomésticos imprescindibles en cualquier hogar. Electrodomésticos tales como nuestra colección de Hornos y Microondas con elevadas prestaciones, las Placas de Inducción y Gas que le ayudarán a realizar las mejores de las recetas, Vinotecas y bodegas de envejecimiento para mantener y conservar sus vinos en las mejores condiciones y Lavavajillas de integración con la tecnología más actual.

Todo ello bajo una Marca con una larguísima trayectoria de más de 40 años en el mercado, que elabora sus productos como un verdadero artesano. Plasmando en ellos lo mejor de nuestra experiencia para poder satisfacer todas sus necesidades.

Esperamos sinceramente que se divierta, experimente y disfrute del confort y capacidades del que ya es su nuevo aliado en la cocina.

Muchas gracias

El equipo de Pando

ÍNDICE

INSTRUCCIONES DE SEGURIDAD..... 6
Instrucciones de conexión a tierra 7
Eliminación/reciclaje 10

DESCRIPCIÓN DEL PRODUCTO..... 11

AJUSTES INICIALES Y USO DEL LAVAVAJILLAS 12
Llenar depósito de sal.....12
Dureza del agua 14
Preparación e introducción de la vajilla 15
Funcionamiento del abrillantador y el detergente 18
Llenado del depósito de abrillantador 19
Llenado del dispensador de detergente.....20

GUÍA RÁPIDA 21

MANUAL USO PANEL DE CONTROL 22

CARGA DE LAS CESTAS 25

PROGRAMAR EL LAVAVAJILLAS..... 27
Tabla ciclos de lavado 27
Iniciar un ciclo de lavado 28
Cambiar el programa a mitad del ciclo.....28
¿Ha olvidado añadir algo? 29

MANTENIMIENTO Y LIMPIEZA..... 30
Cuidado del exterior 30
Cuidado del interior.....30
Cuidado del lavavajillas.....33

CONSEJOS DE RESOLUCIÓN DE PROBLEMAS..... 34

CÓDIGOS DE ERROR 37

GARANTÍA 38

INFORMACIÓN TÉCNICA..... 39

MANUAL DE INSTALACIÓN..... 43
Acerca de la conexión eléctrica 44
Consumo de agua y desagüe 45
Conexión de las mangueras de desagüe 46
Colocación del aparato 47
Instalación integrada 48

NOTA:

- Si revisa la sección sobre Solución de problemas encontrará algunos consejos para resolver problemas comunes.
- Si no puede solucionar algún problema, pida ayuda a un técnico profesional.
- El fabricante, siguiendo su política de desarrollo y actualización constantes del producto, podría hacer modificaciones sin previo aviso.
- Si pierde este manual, puede solicitar uno nuevo al fabricante o al vendedor.

INSTRUCCIONES DE SEGURIDAD

⚠ ADVERTENCIA

Al usar el lavavajillas, tome las precauciones indicadas a continuación:

- **La instalación y reparación solo pueden ser llevadas a cabo por un técnico cualificado.**
- **Este electrodoméstico ha sido diseñado para un uso doméstico.**
- Este electrodoméstico lo pueden usar niños a partir de 8 años y personas con capacidades sensoriales o mentales reducidas o falta de experiencia y conocimiento si cuentan con supervisión o las instrucciones necesarias relativas al uso seguro del aparato y comprenden los peligros que este entraña.
- Los niños no deben jugar con el aparato. Los niños no deben realizar las tareas de limpieza y mantenimiento sin supervisión. (Norma EN60335-1)
  Este electrodoméstico no está diseñado para que lo usen personas (incluidos niños) con capacidades físicas, sensoriales o mentales reducidas, o con falta de experiencia y conocimiento, zonas de cocina para personal en tiendas, oficinas y otros entornos de trabajo, sin la supervisión o las instrucciones necesarias relativas al uso seguro del aparato por parte de una persona responsable de su seguridad. (Norma IEC60335-1)
- El material de embalaje puede ser peligroso para los niños.
- Este aparato solo se debe utilizar en interiores.
  Para evitar riesgos de descarga eléctrica, no sumerja la unidad, el cable ni el enchufe en agua ni en otro líquido.

- Desenchufe el aparato antes de limpiarlo y realizar su mantenimiento.
- Use un paño suave humedecido con jabón neutro, y después un paño seco para secarlo y limpiarlo.

Instrucciones de conexión a tierra

- Este aparato debe conectarse a tierra. En caso de fuga electrica, la conexión a tierra reducirá el riesgo de una descarga eléctrica. Este aparato está equipado con una clavija de red con conexión a tierra.
- La clavija debe conectarse a una base de enchufe adecuado, con conexión a tierra conforme a los códigos y las ordenanzas locales.
- Una conexión a tierra inadecuada, puede dar como resultado riesgo dedescarga eléctrica.
- Consulte a un electricista cualificado si tiene alguna duda sobre si el aparato está conectado a tierra convenientemente.
- No modifique la clavija que se suministra con el aparato si no se adapta al enchufe instalado.
- Haga que un electricista cualificado le instale un enchufe adecuado.
- No manipule, se siente ni se suba en la puerta o la bandeja del lavavajillas.
- No utilice el lavavajillas salvo que todos los paneles suministrados estén colocados correctamente.
- Abra la puerta con mucho cuidado si el lavavajillas está funcionando, ya que existe el riesgo de que salpique agua.
- No coloque objetos pesados ni se apoye en la puerta mientras esté abierta. El aparato podría volcar.

- Al cargar los elementos a limpiar:
  1) Coloque los objetos afilados de tal forma que no puedan dañar el sellado de la puerta;
  2) Advertencia: Los cuchillos y otros utensilios que puntas afiladas deben colocarse en la cesta con las puntas hacia abajo o en posición horizontal.
- Algunos detergentes para lavavajillas son sumamente alcalinos. Pueden resultar muy peligrosos si se ingieren.

  Evite el contacto con la piel y los ojos y mantenga a los niños alejados del lavavajillas mientras esté la puerta abierta.
- Compruebe que no queda nada de detergente en polvo una vez completado el ciclo de lavado.
- No lave objetos de plástico salvo que lleven la marca "apto para lavavajillas" o equivalente.
- Si los objetos de plástico no incluyen ninguna marca, consulte las recomendaciones del fabricante.
- Use solo detergente y abrillantador recomendados para su uso con lavavajillas automáticos.
- Nunca use jabón, detergente para la ropa ni detergente para lavar a mano en el lavavajillas.
- La puerta no debe dejarse abierta, ya que podría aumentar el riesgo de tropezar.
- Si el cable de alimentación eléctrica está dañado, debe solicitar al fabricante, al servicio de mantenimiento u otra persona cualificada que lo sustituyan para evitar posibles peligros.

- Durante la instalación, el cable de alimentación de red no debe estar muy doblado ni aplastado.
- No lo manipule con herramientas.
- El aparato debe conectarse a la toma de agua principal usando mangueras nuevas. Los elementos antiguos no deben volver a utilizarse.
- Para ahorrar energía, en modo standby, el aparato se apagará automáticamente si no funciona en 30 minutos.

- El número máximo de juegos de cubiertos que se pueden lavar es 14.
- La presión máxima permitida de entrada del agua es de 1 MPa.
- La presión mínima permitida de entrada del agua es de 0,04 MPa.

Eliminación / Reciclaje

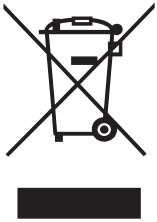

- Para eliminar el embalaje y, en su caso, el aparato usado, diríjase a un centro de reciclaje. Corte el cable de alimentación e inutilice el cierre de la puerta del aparato.
- El embalaje de cartón está hecho de papel reciclado y debe desecharse en el lugar adecuado para su reciclaje.
- Al garantizar que este producto se desecha correctamente, ayudará a prevenir potenciales consecuencias negativas para el medio ambiente y la salud humana, que de otro modo se generarían por una eliminación inadecuada de este producto.
- Para obtener información más detallada sobre el reciclaje de este producto, póngase en contacto con su ayuntamiento y con el servicio de eliminación de residuos.
- **ELIMINACIÓN: No deseche este producto como un residuo doméstico común. Es necesaria su clasificación para que reciba un tratamiento especial.**

DESCRIPCIÓN DEL PRODUCTO

IMPORTANTE:

Para obtener el mejor rendimiento de su lavavajillas, lea todas las instrucciones de funcionamiento antes de utilizarlo por primera vez.

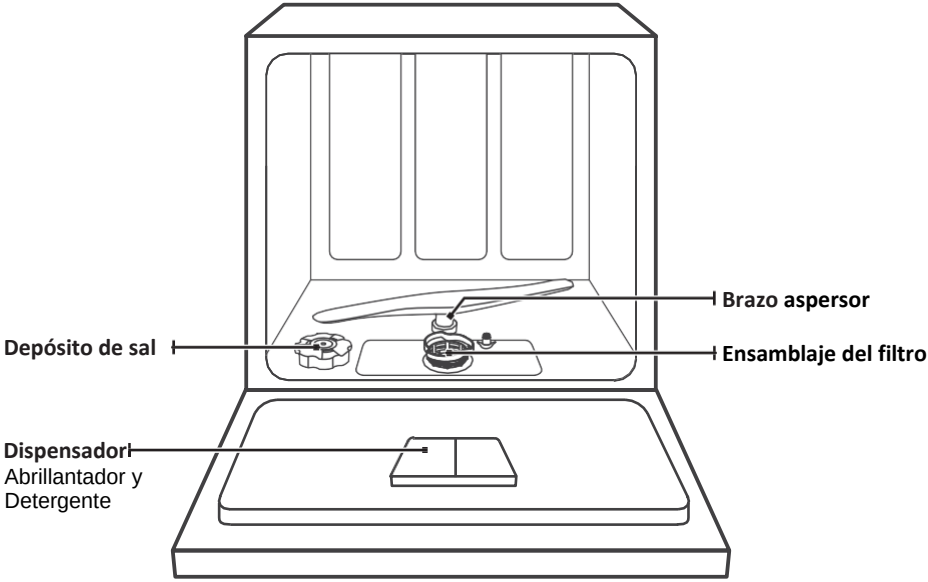

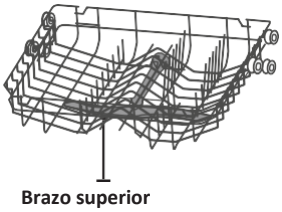

Cesto superior

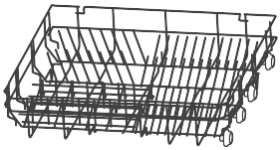

Cesto inferior

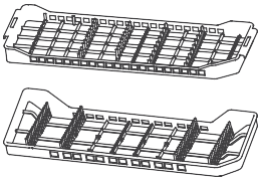

Cubertero

NOTA:

Las fotos son sólo para referencia, los diferentes modelos pueden ser diferentes.

AJUSTES INICIALES Y USO DEL LAVAVAJILLAS

Antes de usar el lavavajillas:

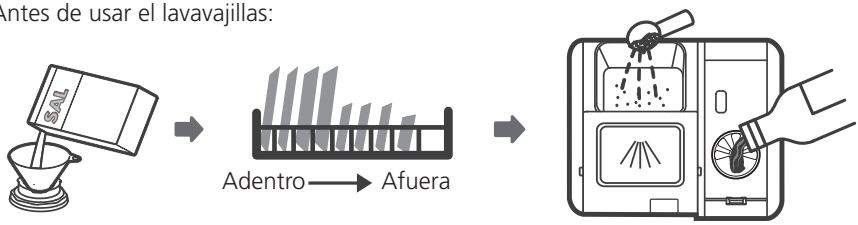

1. **Llenar depósito de sal**
2. **Cargar la cesta con la vajilla**
3. **Llenar depósito de abrillantador**
4. **Llenar dispensador de detergente**

Llenar depósito de sal

NOTA:

Use siempre sal exclusiva para lavavajillas.
El depósito está situado debajo de la cesta interior y debe llenarse como se indica a continuación:

⚠ ADVERTENCIA

- **Use solamente solo sal especial para lavavajillas.**
  Los demás tipos de sal no específicamente diseñados para lavavajillas, especialmente si es sal de mesa, dañarán el mecanismo de filtrado. En caso de daños causados por el uso de sal inadecuada, el fabricante no asumirá ninguna garantía ni será responsable de los daños ocasionados.
- **En caso de necesitar sal, rellene únicamente antes de poner en marcha un ciclo.**
  Así se evita que los granos de sal o el agua salada, que pueda salpicarse,se quede en el fondo de la máquina durante un tiempo, pudiendo causar corrosión.

Siga estos pasos para llenar el depósito de sal del lavavajillas:

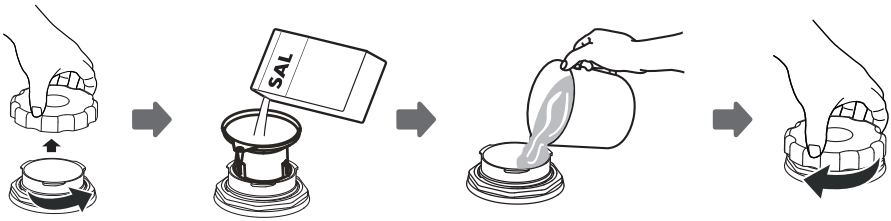

1. Saque la cesta inferior y desenrosque la tapa del depósito.
2. Coloque el extremo del embudo (suministrado) en el orificio y vierta en torno a 1,5 kg de sal para lavavajillas.
3. Llene el depósito de sal hasta el límite máximo con agua. Es normal que se vierta una pequeña cantidad de agua del depósito.
4. Una vez lleno, vuelva a enroscar la tapa apretándola.
5. La luz de advertencia de que no hay sal se apagará una vez rellenado el depósito.
6. Inmediatamente después de llenar el depósito, debe ponerse en marcha un programa (se recomienda usar un programa corto). Si no, el sistema de filtrado, la bomba y otros componentes importantes de la máquina podrían dañarse con el agua salada. Esto no lo incluye la garantía.

NOTA:

- El depósito de sal solamente se debe rellenar cuando se encienda la luz de advertencia ( ) en el panel de control. Dependiendo de cómo de bien se disuelva la sal, la luz de advertencia podría quedar encendida una vez rellenado el depósito.
  Si no hay una luz de advertencia en el panel de control (en algunos modelos), puede estimar cuándo es necesario rellenar el depósito de sal según los ciclos de lavado realizados por el lavavajillas.
- Si se ha derramado sal, ponga en marcha un programa de remojo o un programa rápido.

Dureza del agua

El grado de dureza del agua se debe seleccionar manualmente, con el selector de la dureza del agua.

El ajuste para la dureza del agua se ha diseñado para eliminar las sales y los minerales del agua, que pudieran tener un efecto negativo en el funcionamiento del aparato. Cuantos más minerales contiene, más dura es el agua.
El lavavajillas debe ajustarse conforme a la dureza del agua de su zona.

Su empresa de aguas local podrá asesorarle sobre la dureza del agua de su zona.

Ajuste del consumo de sal

El lavavajillas ha sido diseñado para permitir el ajuste en la cantidad de sal consumida basándose en la dureza del agua utilizada. La intención es optimizar y adaptar el nivel de consumo de sal.

Siga estos pasos para ajustar el consumo de sal

1. Encendido del aparato;
2. Pulse el botón de " > " durante más de 5 segundos para iniciar el modo de ajuste de la dureza del agua en los 60 segundos siguientes al encendido del aparato;
3. Pulse el botón " > " para seleccionar el ajuste adecuado dependiendo de su entorno local, los ajustes cambiarán en la secuencia siguiente:
   H3->H4->H5->H6->H1->H2->H3;
4. Pulse el botón de Alimentación para finalizar el modo de configuración.

DUREZA DEL AGUA				Nivel de sal	Consumo de sal (gramos/ciclo)
Alemán °dH	Francés °fH	Británico °Clarke	Mmol/l		
0 - 5	0 - 9	0 - 6	0 - 0.94	H1	0
6 - 11	10 - 20	7 - 14	1.0 - 2.0	H2	9
12 - 17	21 - 30	15 - 21	2.1 - 3.0	H3	12
18 - 22	31 - 40	22 - 28	3.1 - 4.0	H4	20
23 - 34	41 - 60	29 - 42	4.1 - 6.0	H5	30
35 - 55	61 - 98	43 - 69	6.1 - 9.8	H6	60

1 °dH = 1,25 ° Clarke = 1,78 °fH = 0,178 mmol/l
Ajuste de fábrica: H3
Póngase en contacto con la empresa de aguas de su localidad para obtener información sobre la dureza de su suministro de agua.

NOTA:

La dureza del agua varía de un lugar a otro. Si se utiliza agua dura con el lavavajillas, se formarán depósitos en los platos y demás utensilios.El aparato está equipado con un abrillantador especial, que utiliza un recipiente de sal específicamente diseñado para eliminar la cal y los minerales del agua.

Ajuste consumo de abrillantador

Para lograr un mejor rendimiento de secado con poco abrillantador, el lavavajillas está diseñado para que el usuario pueda ajustar el consumo. Siga los siguientes pasos:

1. Abra la puerta y conecte el lavavajillas.
2. En los 60 segundos posteriores al paso 1, pulse el botón Programa durante más de 5 segundos y, a continuación, el botón de Programación Diferida para entrar en el modo de ajuste; la indicación de aclarado parpadeará con una frecuencia de 1 segundo.
3. Pulse el botón Programa para seleccionar el ajuste adecuado dependiendo de sus hábitos de uso; los ajustes cambiarán en la secuencia siguiente: D1->D2->D3->D4->D5->D1. Cuanto mayor sea el número, más abrillantador se utilizará.
4. Si no efectúa ningún ajuste durante 5 segundos o pulsa el botón de Encendido para salir del modelo establecido, los ajustes se guardarán correctamente.

Preparación e introducción de la vajilla

- Cuando compre utensilios, preste atención a que se puedan añadir en el lavavajillas.
- En algunos casos particulares, seleccione un programa con la temperatura más baja posible.
- Para evitar daños, no saque los objetos de cristal ni los cubiertos del lavavajillas inmediatamente después de que finalice el programa.

Para lavar los cubiertos/platos

No son adecuados

- Cubiertos con madera, porcelana abocinada o asas de nácar
- Artículos de plástico que no sean resistentes al calor
- Cubiertos antiguos con piezas pegadas que no sean resistentes a la temperatura
- Cubiertos o platos con piezas unidas
- Artículos de peltre o cobre
- Artículos de cristal
- Artículos de acero que se puedan oxidar
- Platos de madera
- Artículos hechos de fibras sintéticas

Presentan ciertas limitaciones

- Algunos tipos de cristal que se puede volver opaco tras una serie de lavados
- Los componentes de plata y aluminio tienden a decolorarse durante el lavado
- Los patrones de cristal pueden desvanecerse si se lavan con frecuencia

Recomendaciones para llenar el lavavajillas

Retire los restos de alimentos de tamaño considerable. Reblandezca los restos de comida quemada de sartenes y ollas. No es necesario aclarar los platos bajo el grifo. Para lograr un mejor rendimiento del lavavajillas, siga estas instrucciones de carga. **(Las características y apariencia de las cestas y el cesto para cubiertos pueden variar dependiendo del modelo).**

Coloque los objetos en el lavavajillas de la siguiente forma:

- Elementos como copas, vasos, ollas/sartenes, etc. deben mirar hacia abajo.
- Elementos curvados o con huecos, deben colocarse en posición oblicua para que el agua pueda resbalar por ellos.
- Todos los utensilios han de apilarse de manera segura para que no puedan volcar.
- Todos los utensilios se colocarán de tal forma que los brazos aspersores puedan girar libremente durante el lavado.
- Cargue los elementos con cavidades como copas, vasos, ollas, etc. con la apertura hacia abajo para que el agua no pueda acumularse en el recipiente ni en la base.
- Los platos y cubiertos no deben ir uno dentro de otro, ni cubrirse entre sí.
- Para evitar daños, los vasos no deben tocarse entre sí.
- La cesta superior ha sido diseñada para colocar los elementos más delicados y ligeros, como vasos, tazas de café y de té.
- Los cuchillos de hoja larga colocados mirando hacia arriba suponen un riesgo potencial.
- Los elementos largos o afilados como los cuchillos deben colocarse horizontalmente en la cesta superior.
- No sobrecargue el lavavajillas. Es importante para lograr buenos resultados y un consumo energético razonable.

NOTA:

Los elementos muy pequeños no deben lavarse en el lavavajillas, ya que podrían caerse de la cesta con facilidad.

Extracción de la vajilla

Para evitar que el agua gotee desde la cesta superior en la cesta inferior, se recomienda vaciar la cesta inferior en primer lugar, seguida de la cesta superior.

⚠ ADVERTENCIA

¡ Lo que saque estará caliente! Para evitar daños, no saque los objetos de cristal ni los cubiertos del lavavajillas hasta unos 15 minutos después de que finalice el programa.

Carga en la cesta superior

La cesta superior ha sido diseñada para los elementos más delicados, como el cristal, las tazas de café y té y los cazos, así como platos, boles pequeños y ollas poco profundas (siempre que no estén demasiado sucias). Coloque los platos y cacerolas de modo que no se muevan al aplicarles el chorro de agua.

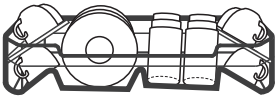

Carga en la cesta inferior

Se recomienda colocar los artículos de mayor tamaño y más difíciles de limpiar en la cesta inferior: ollas, sartenes, tapas, fuentes y boles, como se muestra en la figura a continuación.Es preferible colocar las fuentes y las tapas en el lateral de las cestas, para evitar bloquear el giro del brazo aspersor superior. El diámetro máximo recomendado para los platos delante del dispensador de detergente es de 19 cm, para no obstaculizar su apertura.

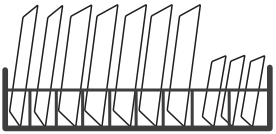

Carga en la cesta para cubiertos

Los cubiertos deben colocarse en el cesto para cubiertos independiente, separados entre sí y las posiciones adecuadas, y asegurándose de que los utensilios no se rozan, ya que podrían no quedar bien limpios.

⚠ADVERTENCIA

No deje que ningún utensilio sobresalga por la parte inferior.
Deje siempre los utensilios afilados con la punta hacia abajo.

Para lograr un mejor efecto de lavado, cargue las cestas según las instrucciones de carga estándar de la página 27.

Funcionamiento del abrillantador y el detergente

El abrillantador se libera durante el aclarado final para evitar que el agua forme gotas sobre los platos, dejando manchas y rastros. También mejora el secado, haciendo que el agua resbale por los platos. El lavavajillas ha sido diseñado para usar abrillantador líquido.

⚠ ADVERTENCIA

Use solamente un abrillantador de marca para el lavavajillas. Nunca llene el dispensador del abrillantador con ninguna otra sustancia (como limpia-lavavajillas o detergente líquido).
Se podría dañar el aparato.

Cuándo rellenar abrillantador

La regularidad con la que se debe rellenar el dispensador depende de la frecuencia con la que se laven los platos y de los ajustes de abrillantador que se empleen.

- El indicador del Abrillantador bajo aparecerá en la pantalla cuando sea necesario añadir más.
- No llene demasiado el dispensador del abrillantador.

Función del detergente

Los ingredientes químicos que componen el detergente son necesarios para arrancar, deshacer y eliminar toda la suciedad del lavavajillas. La mayoría de los detergentes comerciales son adecuados para este fin.

⚠ ADVERTENCIA

- Uso adecuado del detergente
  Use solamente detergente fabricado expresamente para su uso en lavavajillas.
  Consérvelo en un lugar fresco y seco.
  No ponga el detergente en el dispensador hasta el momento justo en que vaya a lavar los platos.

- **El detergente para lavavajillas es corrosivo. Manténgalo alejado del alcance de los niños.**

Llenado del depósito de abrillantador

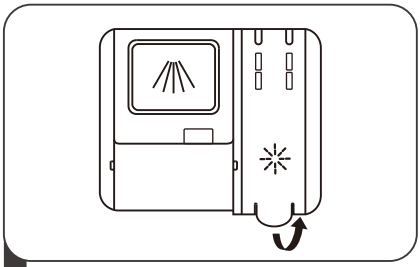

1 Retire la tapa del depósito de abrillantador tirando del asa

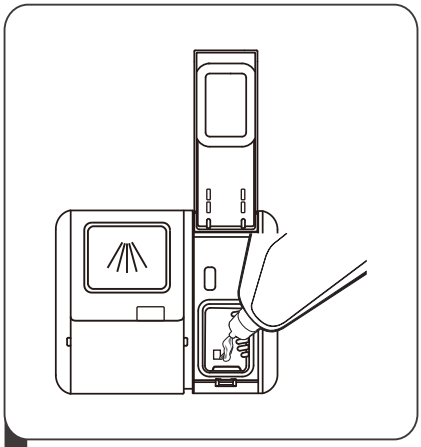

2 Vierta el abrillantador en el dispensador, teniendo cuidado de que no rebose

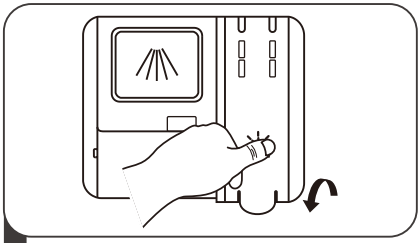

3 Finalmente, cierre la tapa

Llenado del dispensador de detergente

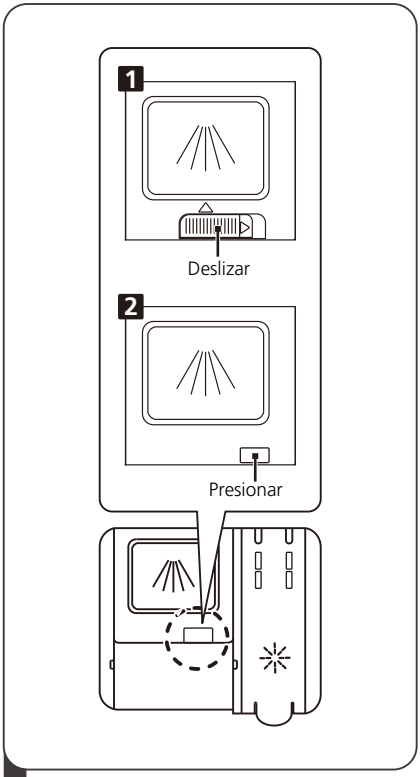

1

Elija una forma de apertura de acuerdo a la situación real.

- Para abrir la tapa, deslice el gancho de apertura.
- Para abrir la tapa, presione el gancho de apertura hacia abajo.

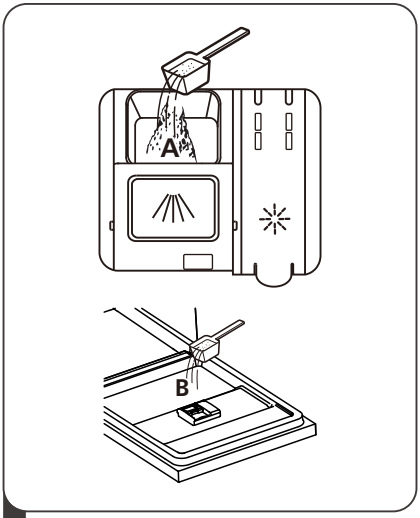

2

Añada detergente en la cavidad de mayor tamaño (A) para el ciclo de lavado principal. Para obtener un mejor resultado de limpieza, sobre todo si los objetos están muy sucios, vierta un poco de detergente en la puerta . El detergente adicional se activará durante la fase de prelavado.

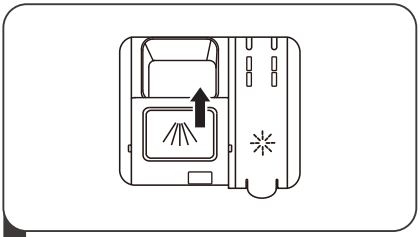

3

Para cerrar la tapa, deslícela hacia delante y, a continuación, presiónela hacia abajo.

NOTA:

- Tenga en cuenta que, dependiendo de la composición del agua, el ajuste puede ser diferente.
- Cumpla con las recomendaciones del fabricante en el envase del detergente.

GUÍA RÁPIDA

Lea el contenido correspondiente del manual de instrucciones para conocer el funcionamiento en mayor detalle.

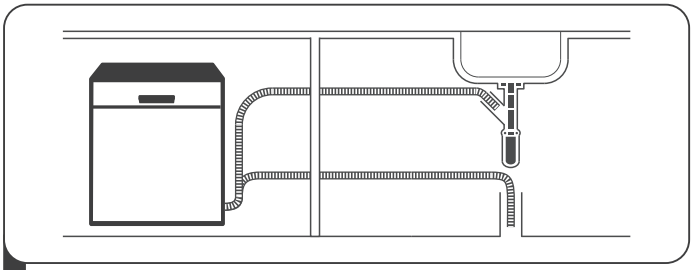

1 Instalación del lavavajillas
(Consulte la Sección "INSTRUCCIONES DE INSTALACIÓN" (p.43)

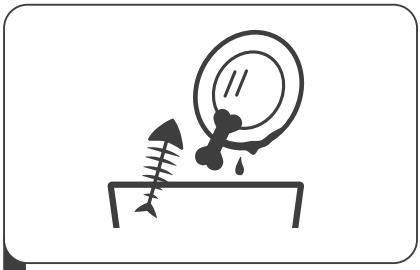

2 Retirar la suciedad más visible de los cubiertos

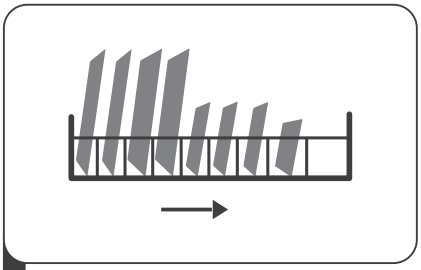

3 Cargar las cestas

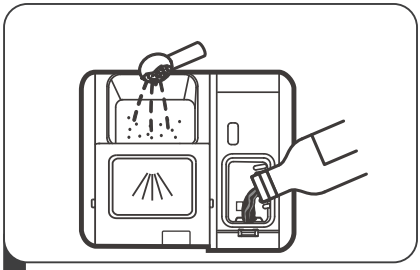

4 Llenar el dispensador

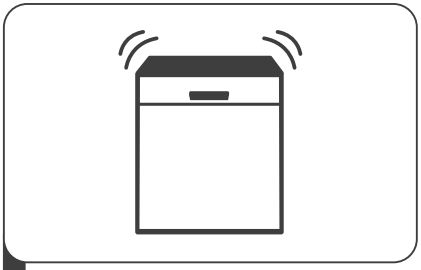

5 Seleccionar un programa y poner en marcha el lavavajillas

PANEL DE CONTROL

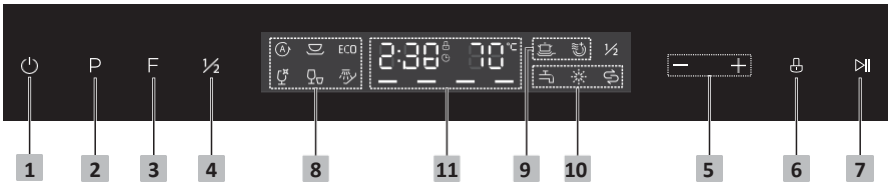

Funcionamiento (Botón)

1 **Conexión/ desconección**	Pulse este botón para conectar su lavavajillas, la pantalla se ilumina
2 **Programa**	Pulse este botón para seleccionar el programa de lavado adecuado, se encenderá el indicador del programa seleccionado.
3 **Función**	Pulse el botón para seleccionar una función, se encenderá el indicador correspondiente.
4 **Media carga**	Cuando tenga alrededor de o menos de 5 piezas de vajilla que lavar, puede elegir esta función para ahorrar energía y agua. (Solo se puede utilizar con Normal, ECO, cristal.)
5 **Programación diferida**	Pulse el botón « + » para añadir el tiempo de retardo o pulse el botón « - » para disminuir el tiempo de retardo, se puede establecer un tiempo de retardo máximo de 24 horas.
6 **Bloqueo para niños**	Esta opción le permite bloquear los botones del panel de control, excepto el botón de encendido. Pulse y mantenga presionado el botón durante 3 segundos para activar o cancelar la opción.
7 **Inicio / Pausa**	Para iniciar o poner en pausa el programa de lavado seleccionado cuando el lavavajillas está funcionando.

Pantalla

8	**Indicador de programa**	**Auto** Para vajilla poco sucia, con suciedad normal o mucha suciedad con o sin comida seca. **Normal** Para cargas de suciedad normal, tales omo calderos, platos, vasos y cacerolas ligeramente sucias. ECO **ECO** Este es un programa estándar, es adecuado para limpiar vajilla con una suciedad normal y es el programa más eficiente en términos de consumo de energía y agua combinada para ese tipo de vajilla. **Cristal** Para vajilla y cristal ligeramente sucios. **Rápido** Un lavado más corto para cargas ligeramente sucias que no necesitan secado. **Prelavado** Para enjuagar los platos que desee lavar ese día más tarde.
9	**Indicador de función**	**Lavado fuerte** Para lavar platos muy sucios y difíciles de limpiar. (Solo se puede utilizar Con Normal, ECO, cristal.) **Secado extra** Para un mejor secado. (Solo se puede utilizar con Normal, ECO, cristal.)
10	**Indicador de advertencia**	**Abrillantador** Si el indicador está encendido, significa que el lavavajillas está bajo en abrillantador de vajilla y hace falta volver a rellenarlo **Sal** Si el indicador está encendido, significa que el lavavajillas está bajo en sal de lavavajillas y hace falta volver a rellenarla. **Llave de agua** Si el indicador está encendido, significa que la llave del agua está cerrada.

Pantalla

11 **Pantalla**	Muestra el recordatorio del tiempo, el tiempo de retardo, la temperatura, el progreso del lavado, el código de error, etc., la indicación de bloqueo para niños. **Visualización de las fases de lavado:** De izquierda a derecha, hay cuatro fases, son Prelavado, Lavado principal, Enjuague y Secado Si el programa seleccionado tiene 4 etapas, todas ellas estarán encendidas. Si Solo hay 3 etapas, solo estarán encendidos 3 indicadores. Cuando el procedimiento de lavado esté en la etapa correspondiente, parpadeará el indicador correspondiente.

Luz de funcionamiento	Cuando el lavavajillas esté en marcha, se proyectará hacia el suelo una luz azul indicativa del funcionamiento. Se visualizará en la zona inferior derecha.

CARGA DE LAS CESTAS CONFORME A LA NORMA EN50242:

1. Cesto superior:

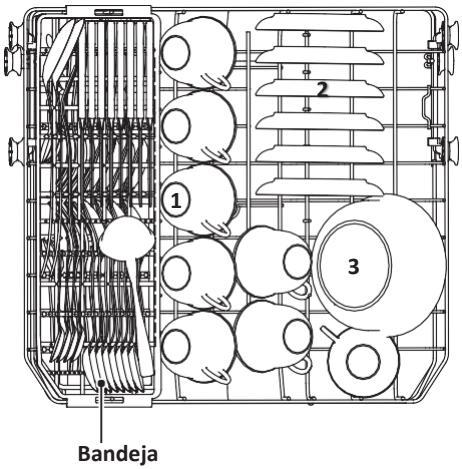

Número	Objeto
1	Tazas
2	Platillos
3	Bol de mesa mediano
4	Bol de mesa pequeño
5	Vasos

2. Cesto inferior:

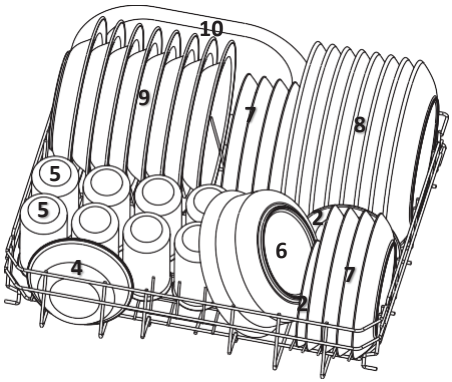

Número	Objeto
6	Bol de mesa grande
7	Platos de postre
8	Platos de comida
9	Platos de sopa
10	Platos ovalados

3. Cubertero:

Bandeja superior

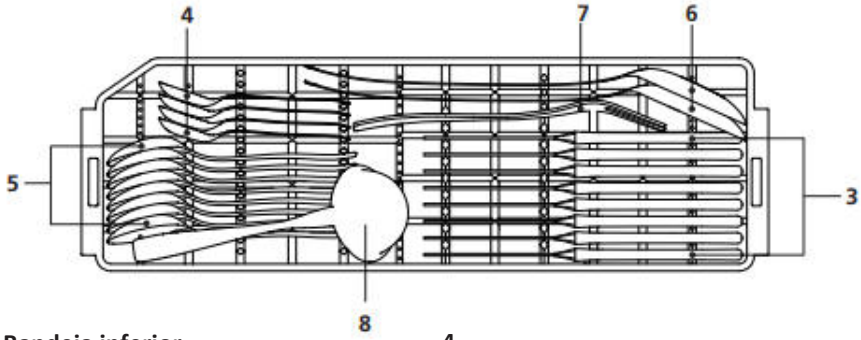

Bandeja inferior

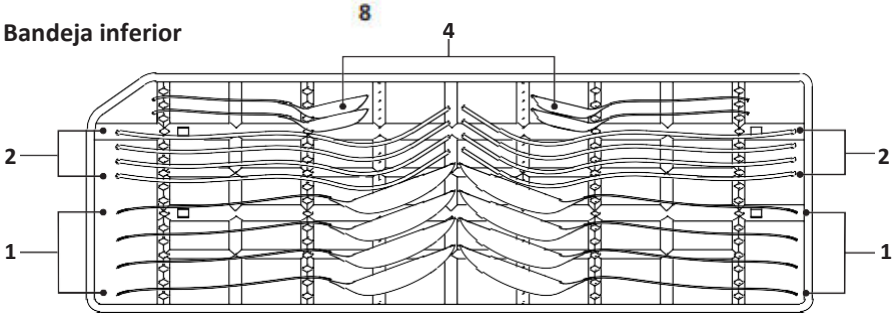

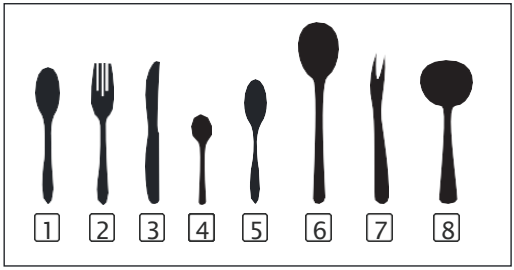

Información para la comparabilidad
Pruebas según la norma EN 50242
Capacidad: 8 servicios
Posición del cesto superior: posición inferior
Programa: ECO
Ajuste del abrillantador 6
Ajuste del ablandador: H4

Número	Objeto
1	Cucharas soperas
2	Tenedores
3	Cuchillos
4	Cucharillas
5	Cucharas de postre
6	Cucharas para servir
7	Tenedores para servir
8	Cucharones para salsa

PROGRAMAR EL LAVAVAJILLAS

Tabla de ciclos de lavado

En la siguiente tabla se muestra qué programas son mejores para los niveles de residuos de alimentos y cuánto detergente es necesario. También se muestra información variada sobre los programas.

(●) significa que es necesario rellenar el dispensador del abrillantador.

Programa	Descripción de ciclo	Detergente pre / principal	Tiempo de ejecución (min)	Energía (Kwh)	Agua (L)	Abrillantador
Auto	Prelavado (45℃) Lavado (65℃) Enjuague Enjuague (70℃) Secado	4 / 20 g 1pieza	150	0.85~1.05	7.5~10	●
Normal	Prelavado (45℃) Lavado (60℃) Enjuague Enjuague (70℃) Secado	4 / 20 g	150	1.05	12.5	●
ECO (*EN 50242)	Prelavado Lavado (45℃) Enjuague (65℃) Secado	4 / 20 g	185	0.75	8	●
Cristal	Prelavado Lavado (45℃) Enjuague Enjuague (60℃) Secado	4 / 20 g	95	0.7	10.5	●
Rápido	Lavado (45℃) Enjuague Enjuague (55℃)	15 g	35	0.52	7	○
Remojo	Prelavado		15	0.02	2.5	○

Nota

EN 50242: Este programa es el ciclo de prueba. La información para la prueba de compatibilidad cumple con la norma EN 50242.

Iniciar un ciclo de lavado

1. Saque las cestas superior e inferior, coloque los platos y vuelva a introducirlas. Se recomienda cargar primero la cesta inferior y después la superior.
2. Vierta el detergente.
3. Inserte la clavija en la toma de red eléctrica. Para obtener información sobre la alimentación, vayaa la última página "Ficha del producto". Asegúrese de que el suministro de aguaestá abierto y a máxima presión.
4. Cierre la puerta, pulse el botón de Encendido para poner en marcha la máquina.
5. Elija un programa, la luz de respuesta se encenderá. Pulse el botón Encendido/ Pausa y el lavavajillas comenzará su ciclo.

Cambiar el programa a mitad del ciclo

Un ciclo de lavado sólo se puede cambiar si ha estado funcionando durante un corto período de tiempo, de lo contrario, el detergente puede haber salido ya y el lavavajillas puede haber drenado el agua de lavado.

En tal caso, es necesario reajustar el lavavajillas y habrá que rellenar el dispensador de detergente. Para reajustar el lavavajillas, siga las siguientes instrucciones:

1. Pulse el botón Inicio / Pausa para pausar el lavado.
2. Pulse el botón del programa durante más de 3 segundos: el programa se cancelará.
4. Pulse el botón de programa para seleccionar el programa que desee.
5. Pulse el botón Inicio / Pausa, el lavavajillas seguirá funcionando después de 10 segundos.

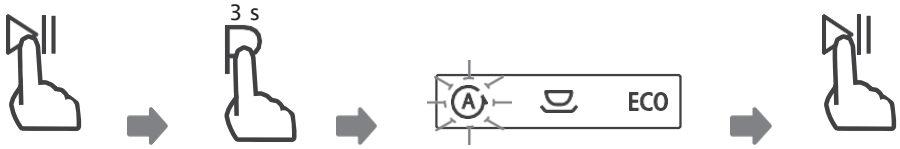

¿Ha olvidado añadir algo?

Si olvida algún plato, puede añadirlo en cualquier momento antes de que se abra el dispensador de detergente. Si este fuera el caso, siga las instrucciones a continuación:

1. Pulse el botón de Encendido/Pausa para hacer una pausa en el lavado.
2. Una vez que el brazo aspersor se haya parado, puede abrir completamente la puerta.
3. Coloque los platos que haya olvidado.
4. Cierre la puerta. Pulse el botón de Encendido/Pausa y, después de 10 segundos, el lavavajillas se pondrá en marcha de nuevo.

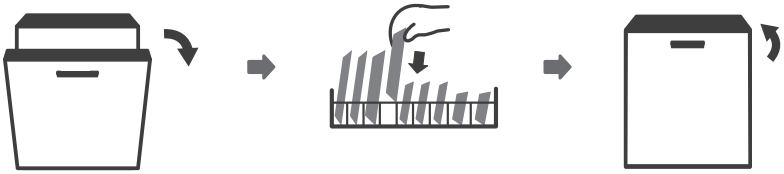

⚠ ADVERTENCIA

Es peligroso abrir la puerta a mitad del ciclo, ya que el vapor podría quemarle.

MANTENIMIENTO Y LIMPIEZA

Cuidado del exterior

La puerta y la junta de la puerta

Limpie las juntas de la puerta regularmente con un paño suave humedecido para eliminar restos de comida. Al meter los platos en el lavavajillas, pueden caer restos de comida o bebida en los laterales de la puerta. Estas superficies están fuera de la estructura del lavavajillas y el agua de los brazos aspersores no llega a ellas. Los alimentos depositados deben retirarse antes de cerrar la puerta.

El panel de control

Si es necesario limpiarlo, el panel de control debe frotarse con un paño suave humedecido.

⚠ADVERTENCIA

- Para evitar que entre agua en el cierre de la puerta y los componentes eléctricos, no use un limpiador en spray de ningún tipo.
- No use limpiadores abrasivos ni estropajos en las superficies externas, ya que podría rayar el acabado. Algunos tipos de papel de cocina también pueden rayar o dejar marcas en la superficie.

Cuidado del interior

Sistema de filtrado

El sistema de filtrado en la base de la estructura almacena la suciedad gruesa que se genera en el ciclo de lavado. Esta suciedad puede hacer que el filtro se obstruya. Compruebe el estado de los filtros regularmente y límpielos si es necesario con agua del grifo. Siga estos pasos para limpiar los filtros.

NOTA:

Las imágenes se muestran únicamente a modo de referencia, ya que los distintos modelos de sistemas de filtrado y brazos aspersores pueden variar.

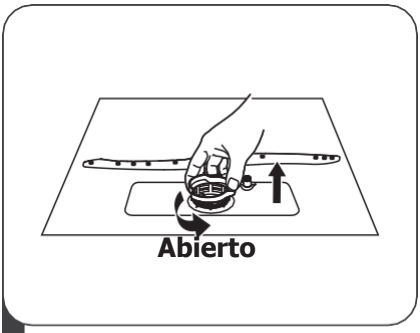

1 Sujete el conjunto filtro y gire en sentido contrario a las agujas del reloj para desbloquear el filtro. Levante el filtro hacia arriba y sáquelo del lavavajillas.

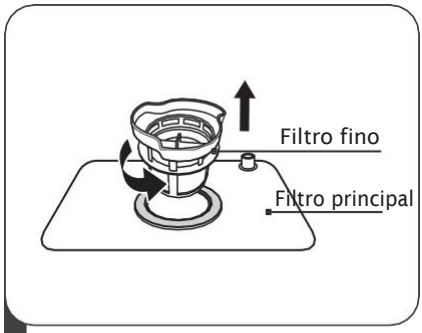

2 Levante el filtro fino del filtro

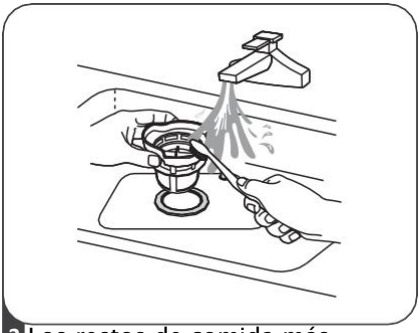

3 Los restos de comida más grandes se pueden limpiar enjuagando el filtro con agua corriente.
Para una limpieza más profunda, utilice un cepillo de limpieza suave.

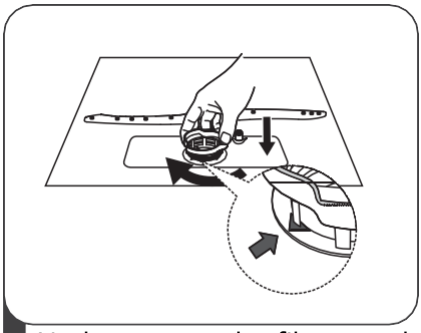

4 Vuelva a montar los filtros en el orden inverso al del desmontaje, vuelva a colocar el cartucho filtrante y gire en el sentido de las agujas del reloj hasta la flecha de cierre.

⚠ ADVERTENCIA

- No apriete demasiado los filtros. Vuelva a colocar los filtros en secuencia correcto, de lo contrario los residuos gruesos podrían entrar en el sistema Y provocar una obstrucción.
- NUNCA use el lavavajillas sin los filtros en su lugar. Si el filtro se vuelve a colocar de modo incorrecto, ello puede reducir el nivel de rendimiento del aparato y dañar los platos y utensilios.

Brazos aspersores

Es necesario limpiar los brazos rociadores con regularidad, ya que los productos químicos del agua dura obstruirán las boquillas y los cojinetes del brazo rociador.

Para limpiar los brazos rociadores, siga las instrucciones siguientes:

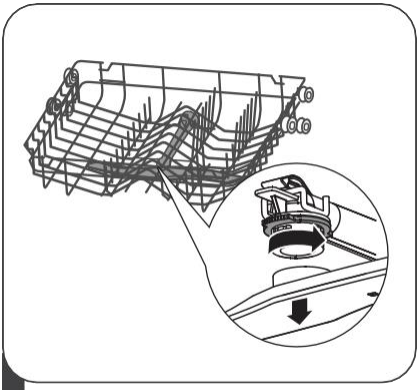

1 Para retirar el brazo rociador superior, mantenga la tuerca enel centro para que no se mueva y gire el brazorociador en sentido ontrario alas agujas del reloj para retirarlo.

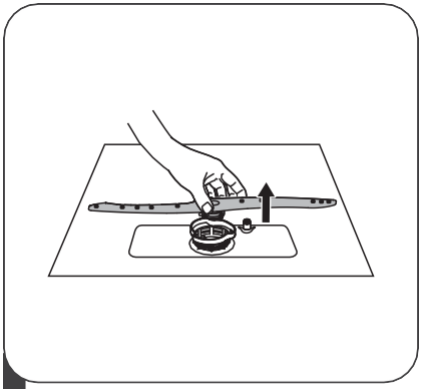

2 Para retirar el brazo rociador inferior, tire del brazo rociador hacia arriba.

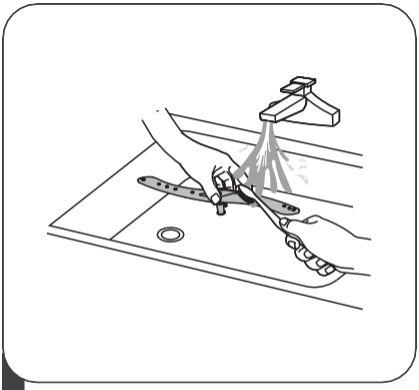

3 Lave los brazos en agua jabonosa y tibia y utilice un cepillo suave para limpiar las boquillas.

Vuelva a colocarlos después de enjuagarlos a fondo.

Cuidado del lavavajillas

Precaución anti-congelación

Tome medidas para que el lavavajillas no se congele durante el invierno. Cada vez que acabe un ciclo de lavado, haga lo siguiente:

1. Corte el suministro eléctrico al lavavajillas.
2. Apague el suministro de agua y desconecte el tubo de entrada de agua de la toma de agua.
3. Drene el agua del tubo de entrada y la válvula de agua. (Use un recipiente para recoger el agua).
4. Vuelva a conectar el tubo de entrada a la toma de agua.
5. Quite el filtro de la parte inferior de la cuba y use una esponja para recoger el agua del sumidero.

Después de cada lavado

Después de cada lavado, corte el suministro de agua al aparato y deje la puerta ligeramente abierta para que la humedad y los olores no queden atrapados en su interior.

Desconecte el enchufe

Antes de realizar labores de limpieza o mantenimiento, desconecte siempre el enchufe de la red.

No usar limpiadores abrasivos ni disolventes

Para limpiar el exterior y las partes de caucho, no use productos de limpieza abrasivos ni disolventes. Use solamente un paño con agua jabonosa templada.

Para quitar las manchas de la superficie del interior, use un paño humedecido con agua y un poco de vinagre, o un producto de limpieza diseñado específicamente para lavavajillas.

Si no se va a usar durante un tiempo

Se recomienda realizar un ciclo de lavado con el lavavajillas vacío y después retirar el enchufe de la toma, cerrar el suministro de agua y dejar la puerta del aparato ligeramente abierta. Así las juntas de la puerta durarán más y se evitará que se formen olores dentro del aparato.

Traslado del aparato

Si necesita mover el aparato, trate de mantenerlo en posición vertical. Si es absolutamente necesario, se puede apoyar sobre su parte posterior.

Juntas

Uno de los factores que generan olores en el lavavajillas son los alimentos que quedan atrapados en las juntas. Limpiarlas regularmente con una esponja húmedo evitará que eso ocurra.

CONSEJOS DE RESOLUCIÓN DE PROBLEMAS

Antes de llamar al servicio técnico

Revisar las páginas siguientes puede ahorrarle llamar al servicio técnico.

Problema	Posibles causas	Qué hacer
El lavavajillas no se pone en marcha.	Bloqueo eléctrico del circuito interno	Resetee el circuito. Quite cualquier otro aparato que esté compartiendo el mismo circuito con el lavavajillas.
	El aparato no se conecta .	Asegúrese de que el lavavajillas está conectado y que la puerta está bien cerrada. Asegúrese de que el cable de alimentación está bien conectado a la toma de red.
	La presión de agua es baja.	Compruebe que el suministro de agua está conectado adecuadamente y la llave de agua está abierta.
	La puerta del lavavajillas no está bien cerrada.	Asegúrese de cerrar la puerta correctamente.
No se bombea agua desde el lavavajillas.	La manguera de desagüe está torcida o aplastada.	Compruebe la manguera de desagüe.
	Filtro obstruido.	Compruebe la suciedad del filtro.
	El sumidero de la cocina está obstruido.	Compruebe el sumidero de la cocina para asegurarse de que está bien drenando. Si el problema es que el sumidero de la cocina no drena bien, podría necesitar a un fontanero más que a un reparador de lavavajillas.
Espuma en la cuba	Detergente inadecuado.	Use solo detergente especial para lavavajillas, para evitar la formación de espuma. Si esto ocurre, abra el lavavajillas y deje que la espuma se evapore. Vierta 4 litros de agua fría enla parte inferior del lavavajillas. Cierrela puerta del lavavajillas y seleccione un ciclo de lavado. Inicialmente, el lavavajillas drenará todo el agua. Abra la puerta tras la fase de desagüe y compruebe que la espuma ha desaparecido. Repita el proceso si es necesario.

Problema	Posibles causas	Qué hacer
	El abrillantador se ha derramado.	Limpie siempre con un paño el abrillantador que se haya derramado inmediatamente.
Manchas en el interior de la cuba	Puede haberse utilizado detergente con colorante.	Asegúrese de que el detergente no lleva colorante.
Película blanquecina en la superficie interior.	Minerales duros en el agua.	Para limpiar el interior, use una esponja humedecida con detergente para lavavajillas y use guantes de goma. Nunca use otro limpiador que no sea detergente para lavavajillas, o podría generarse espuma.
Manchas de óxido en los cubiertos.	Los objetos afectados no son resistentes a la corrosión.	Evite lavar artículos que no sean resistentes a la corrosión en el lavavajillas.
	No se ha puesto en marcha un programa después de añadir sal para lavavajillas. Se han metido restos de sal en el ciclo de lavado.	Ponga siempre un programa de lavado sin vajilla después de añadir sal. No seleccione la función Turbo (si la hubiera), después de añadir sal para lavavajillas.
	La tapa del depósito de sal está floja	Compruebe que la tapa del abrillantador está bien fijada.
Ruido de golpeteo en el lavavajillas.	Un brazo aspersor está chocando con algún objeto de la cesta.	Detenga el programa y coloque los objetos que estén obstruyendo el brazo.
Ruido de traqueteo en el lavavajillas.	Objetos de vajilla sueltos en el lavavajillas.	Detenga el programa y coloque los objetos de vajilla.
Ruido de golpeteo en las tuberías de agua.	Puede estar causado por la propia instalación o la sección transversal de las tuberías.	No influye en el funcionamiento del lavavajillas. En caso de duda, póngase en contacto con un fontanero cualificado.
Los platos no salen limpios.	Los platos no se colocaron correctamente.	Consulte el APARTADO "Preparación e introducción de la vajilla" (p.15).
	El programa no era lo suficientemente potente.	Seleccione un programa más intensivo.

Problema	Posibles causas	Qué hacer
Los platos no salen limpios.	No se ha puesto suficiente detergente.	Ponga más detergente o cambie de detergente.
	Hay objetos bloqueando el movimiento de los brazos aspersores.	Coloque los objetos para que el brazo aspersor pueda girar libremente.
	La combinación de filtrado no está limpia o no se acoplado correctamente a la base de la estructura de lavado. Esto puede hacer que los orificios del brazo aspersor se bloqueen.	Limpie o coloque el filtro correctamente. Limpie los orificios del brazo aspersor.
Los objetos de cristal quedan opacos.	Combinación de agua blanda y demasiado detergente.	Use menos detergente si el agua de su zona es blanda y seleccione otro ciclo más corto para lavar los objetos de cristal y que queden limpios.
Los platos y vasos presentan manchas blancas.	El agua dura de su zona puede hacer que se deposite la cal.	Añada más detergente.
Marcas negras o grises en los platos.	Los utensilios de aluminio se han rozado con los platos.	Use un limpiador abrasivo suave para eliminar esas marcas.
Queda detergente en el dispensador.	Los platos bloquean el dispensador de detergente.	Coloque los platos correctamente.
Los platos no están secos.	Los platos se han colocado incorrectamente.	Cargue el lavavajillas como se sugiere en las instrucciones.
	Ha sacado los platos demasiado pronto.	No vacíe el lavavajillas inmediatamente después del lavado. Abra la puerta ligeramente para que salga el vapor. Saque los platos cuando la temperatura interior sea segura. Saque primero la cesta inferior para evitar que caiga agua de la cesta superior.
Los platos no están secos.	Se ha seleccionado un programa inadecuado.	Con un programa corto, la temperatura de lavado es más baja, reduciendo el rendimiento de la limpieza. Elija un programa con una mayor duración de lavado.
	Uso de cubiertos con un recubrimiento de baja calidad.	El desagüe de agua es más difícil con estos objetos. Los cubiertos o los platos de este tipo no son adecuados para lavarlos en el lavavajillas.

CÓDIGOS DE ERROR

Si el lavavajillas no funciona bien, el lavavajillas mostrará códigos de error para identificarlos:

Códigos	Significado	Posibles causas
E1	Tiempo de entrada más largo	La llave de agua no está abierta, o el suministro de agua se ha restringido, o la presión de agua es demasiado baja
E3	No alcanza la temperatura deseada	El elemento calefactor no funciona correctamente
E4	Rebose	Algún elemento del lavavajillas presenta fugas
Ed	Fallo de comunicación entre la placa de circuito principal y la placa de circuito de la pantalla display	Abra el circuito o interrumpa el cableado para la comunicación

⚠ ADVERTENCIA

- Si se produce algún rebose, apague la llave de agua principal antes de llamar al servicio técnico.
- Si hay agua en la bandeja de la base por un rebose o una pequeña fuga, deberá retirarse el agua antes de volver a poner en marcha el lavavajillas.

CERTIFICADO DE GARANTÍA PANDO

INOXPAN S.L., le agradece la elección y confianza depositada en un producto de nuestra marca Pando, que se distingue por su Calidad, Diseño e Innovación, siendo fiel a sus orígenes y compromisos.

CONDICIONES GARANTÍA PANDO:

Este aparato dispone de una garantía de 2 años a partir de la fecha de compra y cubre a este contra todo defecto de fabricación que afecte a su buen funcionamiento. **Para la validez de la misma es imprescindible presentar la factura** o ticket de compra ante el técnico del Servicio Oficial Autorizado Pando.

Durante dicho periodo, la Empresa se compromete a reponer o reparar gratuitamente cualquier pieza defectuosa debida a vicio o defecto de fabricación del aparato, hasta conseguir su funcionamiento correcto, así como la mano de obra necesaria y gastos ocasionados como consecuencia de tal reparación o reposición.

EXCLUSIONES DE LA GARANTÍA PANDO:

No estará cubierto por la garantía o podría ser causa de anulación de la misma, debiéndose hacer cargo en estos casos el usuario de las costas de los materiales, mano de obra y desplazamiento del servicio técnico, **los siguientes supuestos:**

- Mal funcionamiento del aparato o daños en el mismo por incumplimiento de las normas, instrucciones y recomendaciones indicadas en el manual de usuario e instalación del aparato.
- Daños en el aparato, mobiliario o elementos externos por una inadecuada instalación o indebida manipulación del aparato y sus elementos de conexión, como el cable de alimentación, la toma de agua, conexión al desagüe, etc.
- Cuando el aparato se destine a uso No doméstico, para el que no está previsto.
- Revisiones de la instalación o del normal funcionamiento. Tampoco limpiezas o mantenimientos del producto.
- Averías o desperfectos producidos por: transportes, intervención o manipulación del aparato por personal no autorizado o ajeno a Pando, y por servicios de asistencia técnica no oficiales Pando.
- Abolladuras, ralladas o desperfectos estéticos en el producto por instalación, manipulación o uso indebido.
- Componentes estéticos, de uso y desgaste, como paneles, filtros, bandejas, cestas, guías, brazos aspersores y accesorios.
- Óxido o manchas en el acero o lacado producido por aplicación indebida o exposición sin protección a elementos corrosivos como productos de limpieza no apropiados o inadecuados.
- Daños estéticos o corrosivos en el mobiliario o elementos externos al aparato, también en el interior de la cavidad del lavavajillas como paredes y elementos accesorios del interior, en la puerta y panel, por el uso de productos de limpieza no adecuados o uso inapropiado e indebido de los depósitos de productos de limpieza, como la sal, abrillantador o detergente, sin seguir las indicaciones del manual del aparato.
- Averías y daños producidos por agentes externos: anomalías de suministro eléctrico, desastres naturales, fenómenos atmosféricos, geológicos, tormentas, rayos, inundaciones, cualquier tipo de animal, etc.
- Averías o daños causados por efectos químicos o electroquímicos del agua o por la calidad inapropiada de esta como el exceso de cal. Acumulación de cal en cualquier componente interno o externo del lavavajillas.
- En el caso de que no haya un fácil y seguro acceso a la desinstalación del aparato del mobiliario, al igual que a las conexiones de corriente, agua y desagüe del mismo, o que los elementos del mobiliario impidan su fácil y segura extracción, en este supuesto el usuario será responsable total de disponer que el aparato sea fácilmente accesible, y también asumirá los gastos de mano de obra y desplazamiento en el caso de que el Servicio Técnico Pando tuviera que disponer una demora en tiempo de intervención o una segunda visita a causa de la inaccesibilidad del aparato.

INOXPAN, S.L., queda expresamente excluida de cualquier responsabilidad sobre eventuales daños directos o indirectos a personas o materiales producidos por manipulación indebida del aparato.

Datos de contacto Servicio Técnico Oficial Autorizado Pando:

ESPAÑA, PORTUGAL Y ANDORRA:	OTROS PAÍSES:
ES www.pando.es/asistencia-tecnica/	EN https://www.pando.es/en/after-sales-services/ FR https://www.pando.es/fr/service-apres-vente/

INFORMACIÓN TÉCNICA

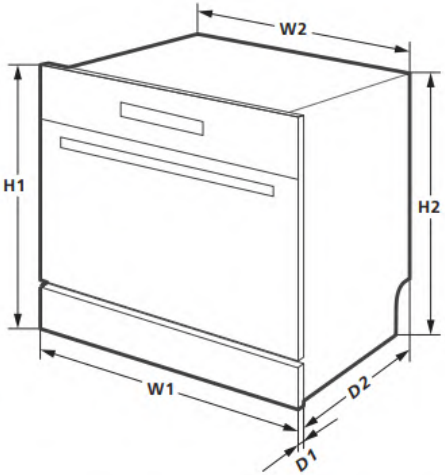

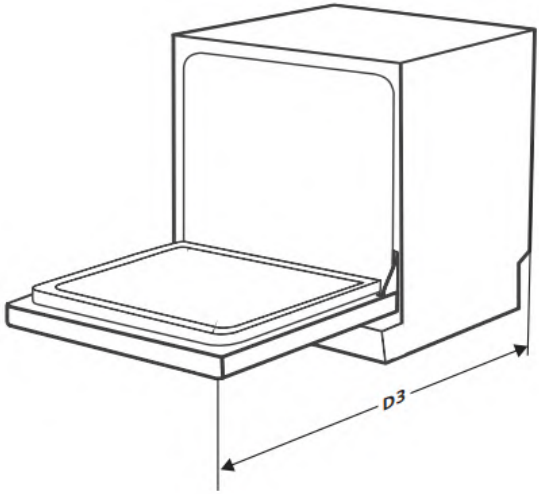

Altura (H1)	595 mm
Altura (H2)	590 mm
Anchura (W1)	595 mm
Anchura (W2)	550 mm

Profundidad (D1)	20 mm
Profundidad (D2)	480 mm
Profundidad (D3)	930 mm

Ficha del producto

Chapa del lavavajillas doméstico conforme a las directiva de la UE 1016/2010 y 1059/2010:

Marca	Pando
Tipo / Descripción	PLI-7360
Serivicios estándar	8
Clase de eficiencia energética ❶	A+
Consumo de energía anual ❷	205 kWh
Consumo de energía del ciclo de limpieza estándar	0,72 kWh
Consumo de energía en modo apagado	0,45 W
Consumo de energía del modo stand-by	0,49 W
Consumo de agua anual ❸	2240 litros
Clase de eficiencia de secado ❹	A
Ciclo de limpieza estándar ❺	ECO 45℃
Duración del programa del ciclo de limpieza estándar	185 min
Nivel de ruido	49 dB(A) re 1 pW
Montaje	Encastrado
Podría empotrarse	SÍ
Consumo de energía	1380 - 1620 W
Tensión / Frecuencia nominal	220 - 240 V / 50 Hz
Presión del agua (presión de flujo)	0,04 - 1,0 MPa = 0,4 - 10 bar

NOTA:

❶ A + + + (mayor eficiencia) a D (menor eficiencia)

❷ El consumo de energía se basa en 280 ciclos de limpieza estándar utilizando el llenado de agua fría y el consumo de los modos de baja potencia.

El consumo de energía real dependerá del uso que se haga del aparato.

❸ Consumo del agua basado en 280 ciclos de limpieza estándar. El consumo de agua real dependerá del uso que se haga del aparato.

❹ A (mayor eficiencia) a G (menor eficiencia)

❺ Este programa es adecuado para limpiar vajilla de suciedad normal, y es el programa más eficiente en términos de consumo combinado de energía y agua para este tipo de vajilla.

Pando
integralcooking

PLI-7360

MANUAL DE INSTALACIÓN

www.pando.es

INSTRUCCIONES DE INSTALACIÓN

⚠ ADVERTENCIA

Riesgo de descarga eléctrica
Desconecte la alimentación eléctrica antes de instalar el lavavajillas.
Si no lo hace podría producirse una descarga eléctrica, e incluso la muerte.

⚠ Atención

La instalación de las tuberías y los equipos eléctricos debe correr a cargo de profesionales.

Acerca de la conexión eléctrica

⚠ ADVERTENCIA

Por la seguridad personal:

- No use un alargador ni un adaptador de enchufe con este aparato.
- Bajo ninguna circunstancia corte ni retire la conexión a tierra del cable de alimentación.

Requisitos eléctricos

Observe la etiqueta de clasificación para saber la tensión nominal y conectar el lavavajillas a la red electrica adecuada. Use el fusible necesario, de10A/13A/16A, un fusible de retardo temporal o un diferencial recomendado e
incluya un circuito independiente que sirva solamente para este aparato.

Conexión eléctrica

Asegúrese de que la tensión y la frecuencia de la red electrica se corresponden con las que aparecen en la placa identificativa. Inserte el enchufe únicamente en una toma eléctrica conectada a tierra convenientemente. Si la toma eléctrica a la que ha de conectarse el aparato no es adecuada para el enchufe, sustituya la toma, en lugar de usar adaptadores o similares, ya que podrían sobrecalentarse y causar quemaduras y cortocircuitos

⚠ **Asegúrese de que existe una puesta a tierra adecuada antes de usar el aparato**

Consumo de agua y desagüe

Conexión de agua fría

Conecte el suministro de agua fría a un conector roscado de 3/4 (pulgadas) y asegúrese de que está apretado firmemente en su posición.
Si las tuberías de agua son nuevas o no se han utilizado durante mucho tiempo, deje el agua correr para asegurarse de que sale limpia. Es necesario tomar esta precaución para evitar el riesgo de que la entrada de agua se bloquee y dañe el aparato.

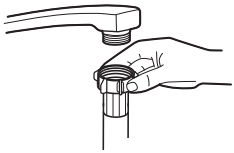

manguera de suministro ordinaria

manguera de suministro de seguridad

Acerca de la manguera de suministro de seguridad

La manguera de suministro de seguridad se compone de paredes dobles. El sistema de la manguera garantiza su intervención bloqueando el flujo de agua en caso de rotura de la manguera de suministro y cuando el espacio de aire entre la manguera de suministro propiamente dicha y la manguera corrugada exterior se llena de agua.

⚠ ADVERTENCIA

Una manguera que se acopla al grifo del fregadero, puede reventar si se instala en la misma línea de agua que el lavavajillas.

Cómo conectar la manguera de suministro de seguridad

1. Tire de las mangueras de suministro de seguridad completamente para extraerlas del compartimento situado en la parte posterior del lavavajillas.
2. Apriete firmemente el tornillo de la manguera de suministro de seguridad a la llave de agua, con rosa de 3/4 pulgadas.
3. Abra el agua completamente antes de poner en marcha el lavavajillas.

Cómo desconectar la manguera de suministro de seguridad

1. Cierre el suministro de agua.
2. Desatornille la manguera de suministro de seguridad de la llave de agua.

Conexión de las mangueras de desagüe

Inserte la manguera de desagüe en un conducto de desagüe con un diámetro mínimo de 4 cm, o déjela correr hacia el fregadero, asegurándose de evitar que se doble o esté presionada. La altura del conducto de desagüe debe ser inferior a 750 mm. El extremo libre de la manguera no debe sumergirse en agua para evitar el reflujo de la misma.

⚠ Fije la manguera de desagüe de forma segura en la posición A o en la posición B

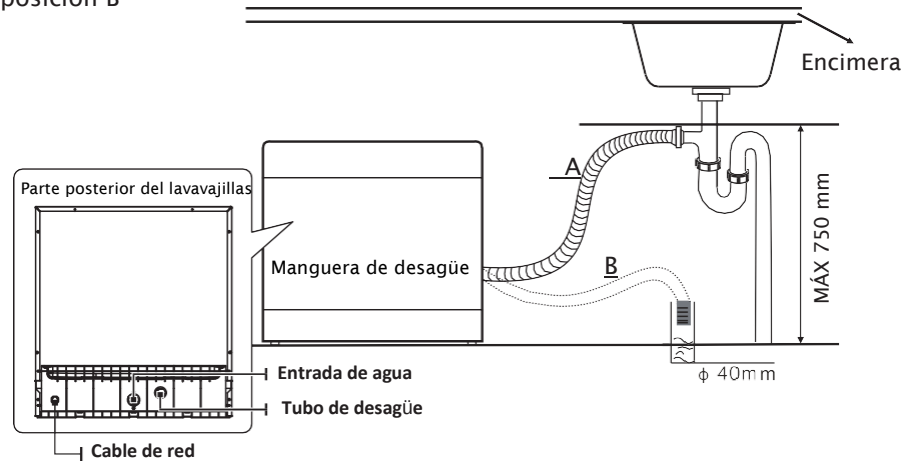

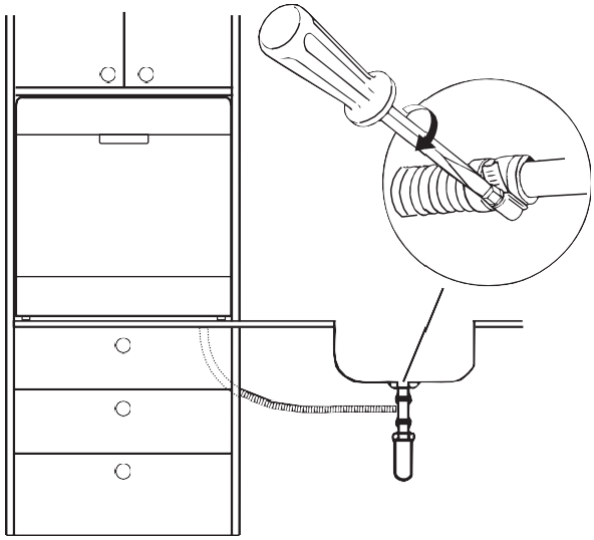

Cómo drenar el exceso de agua de las mangueras

Si el fregadero está 1000 más alto que el suelo, el exceso de agua en las mangueras no se puede drenar directamente al fregadero. Será necesario drenar el exceso de agua de las mangueras a un recipiente o contenedor adecuado que se mantenga fuera y más bajo que el fregadero.

Salida del agua

Conecte la manguera de desagüe del agua. La manguera de desagüe debe estar correctamente ajustada para evitar fugas de agua. Asegúrese de que la manguera de desagüe no esté doblada ni aplastada.

Extensión de la manguera

Si necesita una extensión de la manguera de desagüe, asegúrese de usar una manguera de desagüe similar.
No debe tener una longitud superior a 4 metros, ya que de lo contrario el efecto de limpieza del lavavajillas podría verse reducido.

Conexión del sifón

La conexión de residuos debe estar a una altura inferior a 100 cm (máximo) del fondo del plato. La manguera de desagüe del agua debe estar fija.

Colocación del aparato

Coloque el aparato en el lugar deseado. La parte trasera debe apoyarse contra la pared detrás de él, y los lados, a lo largo de los armarios o paredes adyacentes. El lavavajillas está equipado con mangueras de suministro de agua y de desagüe que pueden colocarse a la derecha o a la izquierda para facilitar la instalación correcta.

Instalación integrada

Paso 1. Seleccionar la mejor ubicación para el lavavajillas

La posición de instalación del lavavajillas debe estar cerca de la entrada y las mangueras de desagüe y el cable de alimentación existentes.

Ilustraciones de las dimensiones del armario y la posición de instalación del lavavajillas.

1. Menos de 5 mm entre la parte superior del lavavajillas y el armario y la puerta exterior alineada con el armario.

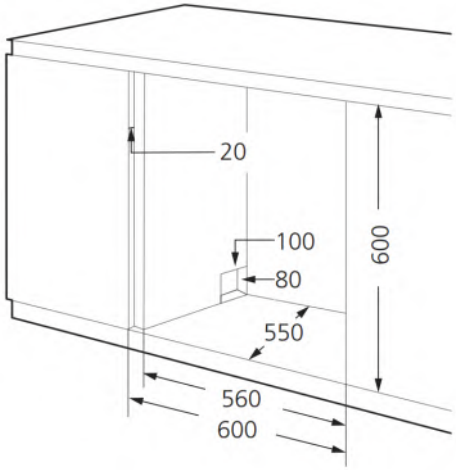

2. Si el lavavajillas se coloca en una esquina del armario, debe haber espacio cuando se abra la puerta.

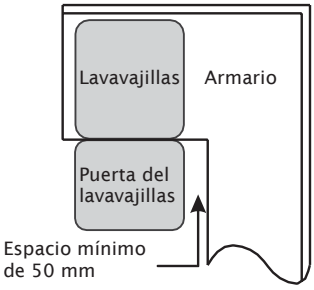

Paso 2. Instalar el lavavajillas en el mueble

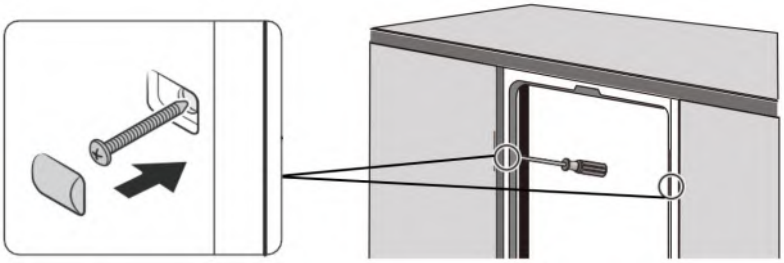

NOTAS:

NOTAS:

NOTAS:

Pando
integralcooking

INOXPAN S.L.

Pol. Ind. El Cros
Av. El Molí de les Mateves,11
Apdo. Correos nº 21
08310 ARGENTONA
(Barcelona - Spain)
Tel. +34 93 757 94 11
Fax +34 93 757 96 53
www.pando.es
com.pando@pando.es
Export:
export@pando.es
Tel. 902 41 55 11

Pando www.pando.es

SERVICIO POST VENTA
España, Portugal y Andorra
www.pando.es/asistencia-tecnica/

SERVICE APRÉS VENTE
AFTER SALES SERVICE
Otros paises
Autres pays / Other countries
www.pando.es/en/after-sales-services/

Sistema de Gestión de la Calidad
Quality Management System
UNE-EN ISO 9001:2015
ES19/86566

Certificación del Sistema de Gestión de la Calidad
Environmental Management System Certification
UNE-EN ISO 14001:2015
ES20/208675

CE

Pando
integralcooking

PLI-7360

Certificación del Sistema de Gestión de la Calidad
Environmental Management System Certification
UNE-EN ISO 14001:2015
ES20/208675

Sistema de Gestión de la Calidad
Quality Management System
UNE-EN ISO 9001:2015
ES19/86566

Manual de uso e instalação
Certificado de Garantia

www.pando.es

V21.1

Pando
integralcooking

Em primeiro lugar, queremos agradecer-lhe a confiança depositada na nossa empresa pela aquisição de um dos nossos produtos. Estamos certos de que tomou a decisão mais acertada.

Na Pando, não só oferecemos produtos de primeira qualidade, mas também dispomos de uma equipa de profissionais que o atenderão e o ajudarão em qualquer consulta que se justifique na hora da instalação e ao funcionamento.

Convidamo-lo a visitar a nossa página web (www.pando.es), para nos conhecer melhor, onde poderá ver toda a nossa gama de produtos, com toda a informação técnica e comercial.

Nela encontrará uma ampla seleção de Chaminés Decorativas de parede, de teto, de ilha e de integração. Quatro modos de instalação que nos permitem adaptar a qualquer tipo de cozinha, segundo as necessidades apresentadas.

Também lhe mostramos a nossa coleção de eletrodomésticos, imprescindíveis em qualquer cozinha, tais como: a nova coleção de Fornos e Micro Ondas com elevadas prestações; as Placas de Indução e a Gás que o ajudarão a fazer as melhores receitas; Vinotecas e "caves" de envelhecimento para manter e conservar os seus vinhos nas melhores condições; Máquinas de lavar Loiça de integração, com tecnologia inovadora.

Tudo isto sob uma Marca com uma larguíssima trajetória com mais de 40 anos no mercado; que fabrica os seus produtos como um verdadeiro artesão, espelhando neles o melhor da sua experiência no sentido de satisfazer todas as necessidades dos nossos clientes.

Esperamos sinceramente que se divirta, experimente e desfrute do conforto e das possibilidades do que já é o seu novo aliado na cozinha.
Muito obrigado.

A equipe Pando

ÍNDICE

INFORMAÇÕES SOBRE SEGURANÇA **6**
Instruções de ligação à terra 7
Eliminação 10

DESCRIÇÃO GERAL DO PRODUTO **11**

CONFIGURAÇÕES INICIAIS E UTILIZAÇÃO DA MÁQUINA **12**
Colocar sal no amaciador 12
Amaciador para a água 14
Preparação e introdução da loiça 14
Função do abrilhantador e do detergente 18
Enchimento do compartimento de abrilhantador 19
Enchimento do compartimento de detergente 20

GUIA RÁPIDO **21**

UTILIZAÇÃO DA PAINEL DE CONTROLO **22**

CARREGAMENTO DOS CESTOS **25**

PROGRAMAR A MÁQUINA DE LAVAR LOIÇA **27**
Tabela de ciclos de lavagem 27
Início do ciclo de lavagem 28
Alterar o programa a meio do ciclo 28
Esqueceu-se de colocar algo na máquina? 29

MANUTENÇÃO E LIMPEZA **30**
Cuidados no exterior 30
Cuidados no interior 30
Cuidados com a máquina de lavar loiça 33

CONSELHOS DE RESOLUÇÃO DE PROBLEMAS **34**

CÓDIGOS DE ERRO **37**

GARANTiA **38**

INFORMAÇÕES TÉCNICAS **39**

INSTRUÇÕES DE INSTALAÇÃO **43**
Acerca da ligação elétrica 44
Consumo de água e drenagem 45
Ligação dos tubos de drenagem 46
Colocação do aparelho 47
Instalação encastrada 48

NOTA:

- Consulte a secção relativa à Resolução de problemas para encontrar alguns conselhos para resolver problemas comuns.
- Caso não consiga resolver algum problema, solicite ajuda a técnico qualificado.
- O fabricante, ao seguir a sua política de desenvolvimento e atualização constantes do produto, poderá efetuar alterações sem aviso prévio.
- Em caso de perda do manual ou na eventualidade deste ficar obsoleto, pode solicitar um novo manual de utilizador ao fabricante ou vendedor.

INFORMAÇÕES SOBRE SEGURANÇA

⚠ ADVERTÊNCIA

Ao utilizar a máquina de lavar loiça, tome as precauções indicadas a seguir:

- **A instalação e reparação só podem ser efetuadas por um té cnico qualificado.**
- **Este eletrodoméstico foi concebido para utilização doméstica.**
- Este eletrodoméstico pode ser utilizado por crianças a partir de 8 anos e pessoas com capacidades sensoriais ou mentais reduzidas ou falta de experiência e conhecimentos desde que tenham supervisão ou acesso às instruções necessárias relativas à utilização segura do aparelho e compreendam os perigos que este implica.
- As crianças não devem brincar com o aparelho. As crianças não devem realizar tarefas de limpeza e manutenção sem supervisão. (Norma EN 60335-1)Este eletrodoméstico não foi concebido para serutilizado por pessoas (incluindo crianças) comcapacidades físicas, sensoriais ou mentais reduzidas,ou com falta de experiência e conhecimentos, zonas de cozinha para pessoal em lojas, escritó rios e outrosambientes de trabalho sem supervisã o ou as instruç õ esnecessá rias relativas à utilizaç ã o segura do aparelhopor parte de uma pessoa responsá vel pela suaseguranç a. (Norma IEC 60335-1)

- O material da embalagem pode ser perigoso para as crianças.
- Este aparelho deve ser apenas utilizado no interior. Para evitar riscos de descarga elétrica, não submerja a unidade, o cabo ou a ficha em água ou outro líquido.
- Desligue a ficha do aparelho antes de proceder à sua limpeza e manutenção.
- Utilize um pano suave humedecido com detergente neutro e, em seguida, um pano seco.

Instruções de ligação à terra

- Este aparelho deve dispor de uma ligação à terra. Em caso de mau funcionamento ou avaria, a ligação à terra reduzirá o risco de uma descarga elétrica, oferecendo uma via de menor resistência de corrente elétrica. Este aparelho está equipado com uma ficha para um condutor de terra.
- A ficha deve ser ligada a uma tomada adequada, instalada e ligada à terra de acordo com os códigos e as regulamentações locais.
- Uma ligação desadequada do condutor de ligação à terra do equipamento pode provocar um risco de descarga elétrica.
- Consulte um eletricista ou um representante da assistência ao cliente qualificado caso tenha dúvidas se o aparelho está convenientemente ligado à terra.

- Não altere a ficha fornecida com o aparelho se esta não se adapta à tomada.
- Solicite a instalação de uma tomada adequada a um eletricista qualificado.
- Não utilize indevidamente, não se sente nem suba pela porta ou cesto da máquina de lavar loiça.
- Não utilize a máquina de lavar loiça sem que os painéis fornecidos estejam colocados corretamente.
- Abra a porta com muito cuidado se a máquina de lavar loiça estiver a funcionar, uma vez que existe o risco que salpique água.
- Não coloque objetos pesados nem se apoie na porta quando esta estiver aberta. Caso contrário, o aparelho poderá tombar.
- Ao carregar os elementos a lavar:
  1) Coloque os objetos afiados de forma que não possam danificar a junta de vedação da porta;
  2) Advertência: As facas e outros utensílios com pontas afiadas devem ser colocados no cesto com as pontas viradas para baixo ou na posição horizontal.
- Alguns detergentes para máquinas de lavar loiça são extremamente alcalinos. Podem ser muito perigosos se forem ingeridos. Evite o contacto com a pele e os olhos e mantenha as
  crianças afastadas da máquina de lavar loiça enquanto a porta
  estiver aberta.
- Certifique-se de que não fica detergente em pó na máquina uma vez concluído o ciclo de lavagem.

- Não lave objetos de plástico que não possuam a marca “adequado para máquina de lavar loiça” ou equivalente.
- Se os objetos de plástico não contiverem nenhuma marca, consulte as recomendações do fabricante.
- Utilize apenas detergente e abrilhantador recomendados para utilização em máquinas de lavar loiça automáticas.
- Nunca utilize sabão, detergente para a roupa nem detergente para lavar à mão na máquina de lavar loiça.
- A porta não deve ser deixada aberta, uma vez que poderia aumentar o risco de queda.
- Se o cabo de alimentação elétrica estiver danificado, deve solicitar ao fabricante, serviço de manutenção ou outra pessoa qualificada que o substitua para evitar possíveis perigos.
- Durante a instalação, o cabo de alimentação não deve estar muito dobrado nem esmagado.
- Não adultere os controlos.
- O aparelho deve ser ligado à válvula de água principal utilizando tubos novos. Os elementos antigos não devem ser utilizados novamente.
- Para economizar energia, em modo de espera, o aparelho irá desligar-se automaticamente se não funcionar durante 30 minutos.
- A máquina pode lavar um máximo de 14 conjuntos.
- A pressão máxima permitida de entrada da água é de 1 MPa.
- A pressão mínima ermitida de entrada da água é de 0,04 MPa.

Eliminação

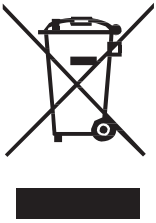

- Para eliminar a embalagem e o aparelho, dirija-se a um centro de reciclagem. Corte o cabo de alimentação e inutilize o fecho da porta do aparelho.
- A embalagem de cartão é feita de papel reciclado e deve ser eliminada no local adequado para a sua reciclagem.
- Ao garantir que este produto é corretamente eliminado, ajudará a prevenir potenciais consequências negativas para o meio ambiente e para a saúde humana, que de outro modo poderiam ocorrer devido a uma eliminação inadequada deste produto.
- Para obter informações mais detalhadas sobre a reciclagem deste produto, entre em contacto com o seu município e com o serviço de eliminação de resíduos.
- **ELIMINAÇÃO: Não elimine este produto como um resíduo doméstico comum. É necessária a sua classificação para que receba um tratamento especial.**

DESCRIÇÃO GERAL DO PRODUTO

IMPORTANTE:

Para tirar o maior partido da sua máquina de lavar loiça, leia todas as instruções de funcionamento antes de a utilizar pela primeira vez.

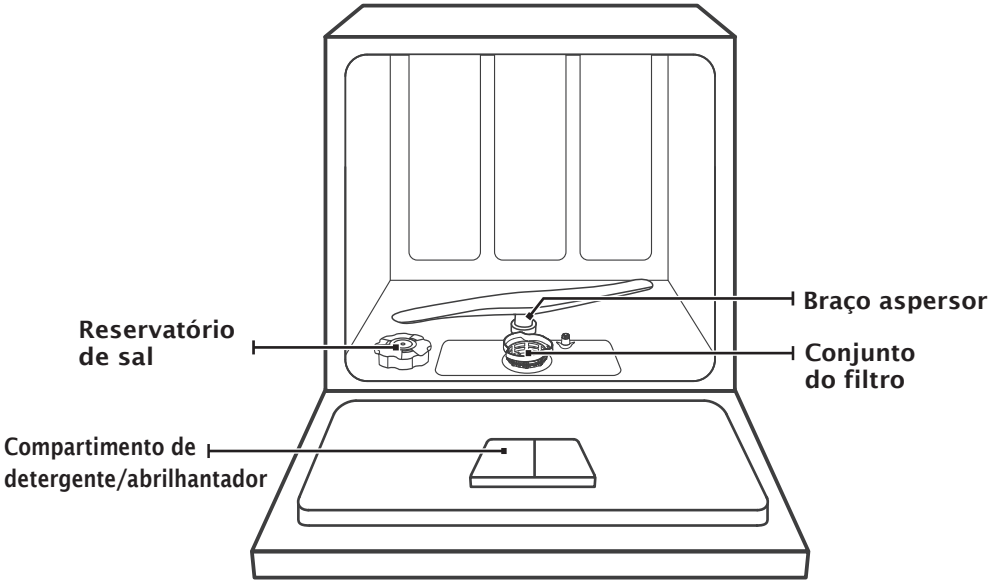

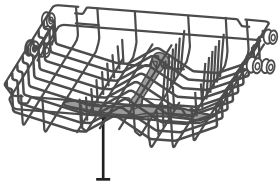

Cesto superior

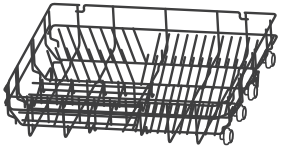

Cesto inferior

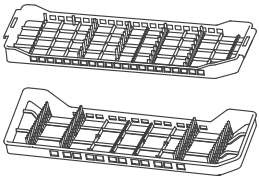

Cesto para talheres

NOTA:

As imagens são apresentadas apenas a título de referência, podendo variar em função dos modelos .

UTILIZAÇÃO DA MÁQUINA DE LAVAR LOIÇA

Antes de utilizar a máquina de lavar loiça:

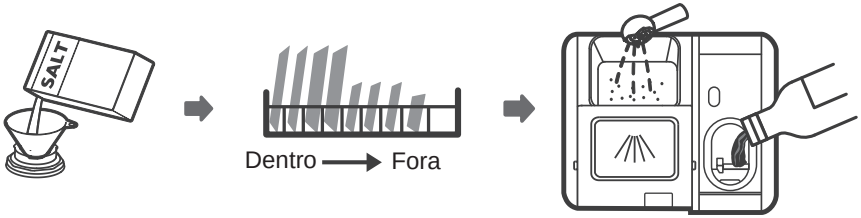

1. Ajuste o amaciador para a água
2. Coloque sal no amaciador
3. Coloque a loiça no cesto
4. Encha o compartimento de detergente/abrilhantador

Colocar sal no amaciador

NOTA:

Se o seu modelo não possuir amaciador para a água, ignore estasecção. Utilize sempre sal para máquinas de lavar loiça.O reservatório está situado sob o cesto inferior e deve ser cheio daseguinte forma:

ADVERTÊNCIA

- **Utilize apenas sal especialmente concebido para máquinas de lavar loiça.**
  Os restantes tipos de sal, não especificamente concebidos para máquinas de lavar loiça, especialmente no caso do sal de mesa, irão danificar o amaciador para a água. Em caso de danos causados pela utilização de sal desadequado, o fabricante
  não assumirá qualquer garantia nem será responsável pelos danos ocorridos.
- **Adicione sal apenas antes de iniciar um ciclo.**
  Desta forma, evita que os grãos de sal ou a água salgada que possam provocar salpicos permaneçam no fundo da máquina durante algum tempo, podendo causar corrosão.

Siga estes passos para adicionar sal na máquina de lavar loiça:

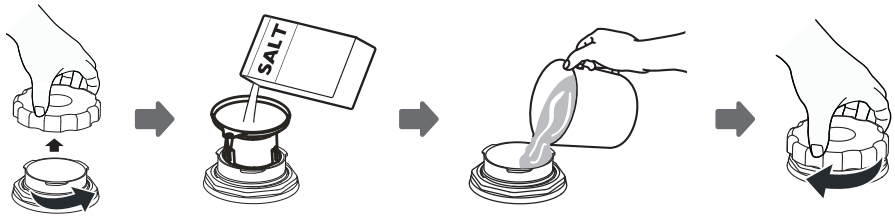

1. Retire o cesto inferior e desenrosque a tampa do reservatório.
2. Coloque a extremidade do funil (fornecido) no orifício e verta cerca de 1,5 kg de sal para máquina de lavar loiça.
3. Encha o reservatório de sal até ao limite máximo com água. É normal que saia uma pequena quantidade de água do reservatório.
4. Uma vez cheio, enrosque novamente a tampa apertando-a.
5. A luz de aviso de falta de sal apagar-se-á quando o reservatório estiver cheio.
6. Imediatamente depois de encher o reservatório, deve iniciar um programa (recomenda-se a utilização de um programa curto). Se não o fizer, o sistema de filtragem, a bomba ou outros componentes importantes da máquina poderão ficar danificados com a água salgada. Estes danos não estão abrangidos pela garantia.

NOTA:

- O reservatório de sal deve ser cheio apenas quando a luz de aviso ( ) se acender no painel de controlo. Dependendo da rapidez com que o sal se dissolve, é possível que a luz de aviso fique acesa depois de encher o reservatório.
  Se o painel de controlo não possuir uma luz de aviso (alguns modelos), pode estimar quando é necessário encher o reservatório em função dos ciclos de lavagem realizados pela máquina de lavar loiça.
- Caso tenha derramado sal, inicie um programa de imersão ou um programa rápido.

Amaciador para a água

O amaciador para a água deve ser selecionado manualmente com o seletor da dureza da água.

O amaciador para a água foi concebido para eliminar os sais e os minerais da água que possam ter um efeito negativo no funcionamento do aparelho.

Quanto mais minerais contiver, mais dura será a água.

O amaciador deve ser ajustado de acordo com a dureza da água da sua zona.

A sua empresa de abastecimento de água local poderá informá-lo sobre a dureza da água da sua zona.

Ajuste do consumo de sal

A máquina de lavar loiça foi concebida para permitir o ajuste da quantidade de sal consumido com base na dureza da água utilizada. A intenção é otimizar e adaptar o nível de consumo de sal.

Siga estes passos para ajustar o consumo de sal.

1. Ligue o aparelho;
2. Pressione o botão de Início/Pausa durante mais de 5 segundos para iniciar o modelo de ajuste do amaciador da água nos 60 segundos seguintes a ter ligado o aparelho;
3. Pressione o botão Início/Pausa para selecionar o ajuste adequado. Dependendo do seu ambiente local, os ajustes alteram-se sequencialmente da seguinte forma:
   H1->H2->H3->H4->H5->H6;
4. Pressione o botão de alimentação para concluir o modelo de configuração.

DUREZA DA ÁGUA				Nível de amaciador da água	Consumo de sal (gramas/ciclo)
Alemão °dH	Francês °fH	Britânico °Clarke	Mmol/l		
0 - 5	0 - 9	0 - 6	0 - 0,94	H1	0
6 - 11	10 - 20	7 - 14	1,0 - 2,0	H2	9
12 - 17	21 - 30	15 - 21	2,1 - 3,0	H3	12
18 - 22	31 - 40	22 - 28	3,1 - 4,0	H4	20
23 - 34	41 - 60	29 - 42	4,1 - 6,0	H5	30
35 - 55	61 - 98	43 - 69	6,1 - 9,8	H6	60

1 °dH = 1,25 ° Clarke = 1,78 °fH = 0,178 mmol/l

Ajuste de fábrica: H3

Entre em contacto com a empresa de águas da sua localidade para obter informações sobre a dureza da água.

NOTA:

A dureza da água varia consoante a sua localização. Se se utilizar água dura na máquina de lavar loiça, irão formar-se depósitos na loiça e demais utensílios.

O aparelho está equipado com um amaciador especial, que utiliza um reservatório de sal especificamente concebido para eliminar o calcário e os minerais da água.

Ajuste do compartimento de abrilhantador

Para obter um melhor desempenho de secagem com pouco abrilhantador, a máquina de lavar loiça foi concebida para que o utilizador possa ajustar o consumo. Siga os passos seguintes:

1. Abra a porta e ligue a máquina de lavar loiça.
2. Nos 60 segundos seguintes ao passo 1, pressione o botão Programa durante mais de 5 segundos e, em seguida, o botão Delay (Atraso) para entrar no modo de ajuste; a indicação de enxaguamento surgirá de forma intermitente com uma frequência de 1 Hz.
3. Pressione o botão Programa para selecionar o ajuste adequado em função dos seus hábitos de utilização; os ajustes irão alterar-se pela seguinte sequência: D1->D2->D3->D4->D5->D1.
   Quanto maior for o número, mais abrilhantador será utilizado.
4. Se não efetuar qualquer ajuste durante 5 segundos ou premir o botão de alimentação para sair do modelo predefinido, os ajustes serão guardados corretamente.

Preparação e introdução da loiça

- Quando comprar utensílios, preste atenção aos utensílios que podem ser lavados na máquina.
- Para objetos específicos, selecione um programa com a temperatura mais baixa possível.
- Para evitar danos, não retire os objetos de vidro nem os talheres da máquina de lavar loiça imediatamente depois de o programa ter terminado.

Para lavar os talheres/pratos

Não são adequados

- Talheres com madeira, porcelana de boca larga ou pegas de madrepérola
- Artigos de plástico que não sejam resistentes ao calor
- Talheres antigos com peças coladas que não sejam resistentes à temperatura
- Talheres ou pratos com peças fixadas
- Artigos de estanho ou cobre
- Artigos de cristal
- Artigos de aço que possam oxidar
- Pratos de madeira
- Artigos feitos de fibras sintéticas

Com algumas limitações

- Alguns tipos de vidro podem ficar opacos após uma série de lavagens
- Os componentes de prata e alumínio tendem a descolorar durante a lavagem
- Os padrões vidrados podem desvanecer se lavados com frequência

Recomendações para encher a máquina de lavar loiça

Retire os restos de alimentos de tamanho considerável. Amoleça os restos de comida queimada de frigideiras e panelas. Não é necessário enxaguar a loiça sob a torneira. Para obter um melhor desempenho da máquina de lavar loiça, siga estas instruções de colocação de loiça. **(As características e aparência dos cestos e do cesto para talheres podem variar consoante o modelo).**

Coloque os objetos na máquina de lavar loiça da seguinte forma:

- Artigos como taças, copos, panelas/frigideiras, etc. devem ficar virados para baixo.
- Artigos curvos ou com buracos devem colocar-se em posição oblíqua para que a água possa deslizar pelos mesmos.
- Todos os utensílios devem ser empilhados de forma segura para que não se voltem.
- Todos os utensílios devem ser colocados de forma que os braços aspersores possam rodar livremente durante a lavagem.
- Coloque os artigos com cavidades, tais como taças, copos, panelas, etc. com a abertura para baixo para que a água não se acumule no recipiente nem na base.
- Os pratos e talheres não devem estar uns dentro dos outros, nem ficar tapados uns pelos outros.
- Para evitar danos, os copos não devem tocar entre si.
- O cesto superior foi concebido para colocar os elementos mais delicados e leves, como copos, chávenas de café e de chá.
- As facas de folha comprida colocadas numa posição vertical pressupõem um possível perigo.
- Os objetos compridos ou afiados como as facas devem ser colocados no cesto superior.
- Não encha excessivamente a máquina de lavar loiça. Este aspeto é importante para obter bons resultados e um consumo energético razoável.

NOTA:

Os objetos muito pequenos não devem ser lavados na máquina de lavar loiça, uma vez que poderão cair facilmente do cesto.

Remoção da loiça

Para evitar que a água pingue do cesto superior para o cesto inferior, recomenda-se retirar primeiro a loiça do cesto inferior e, em seguida, do cesto superior.

⚠ ADVERTÊNCIA

A loiça que retirar estará quente! Para evitar danos, não retire os objetos de vidro nem os talheres da máquina de lavar loiça nos 15 minutos a seguir ao programa ter terminado.

Colocação de loiça no cesto superior

O cesto superior foi concebido para os elementos mais delicados, como o vidro, as chávenas de café e os pires, bem como pratos, tigelas pequenas e frigideiras pouco profundas (sempre que não estejam demasiado sujas). Coloque os pratos e caçarolas de modo que não se desloquem sob o efeito do jato de água.

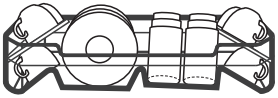

Colocação de loiça no cesto inferior

Recomenda-se colocar os artigos de maiores dimensões e mais difíceis de limpar no cesto inferior: panelas, frigideiras, tampas, travessas e tigelas, tal como é apresentado na figura a seguir. É preferível colocar as travessas e as tampas na parte lateral dos
cestos para evitar bloquear a rotação do braço aspersor superior. O diâmetro máximo recomendado para os pratos à frente do compartimento de detergente é de 19 cm a fim de não impedir a sua abertura.

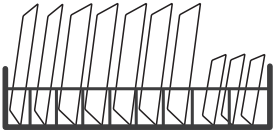

Colocação no cesto para talheres

Os talheres devem ser colocados no cesto para talheres independente, separados entre si e nas posições adequadas, e garantindo que os utensílios não entram em contacto, caso contrário poderão não ficar convenientemente limpos.

⚠ ADVERTÊNCIA

Não deixe que nenhum objeto sobressaia pela parte inferior. Coloque sempre os utensílios afiados com a ponta para baixo.

Para obter um melhor efeito de lavagem, coloque a loiça nos cestos de acordo com as instruções de colocação da p.27

Função do abrilhantador e do detergente

O abrilhantador é libertado durante o enxaguamento final para evitar que a água forme gotas sobre a loiça, deixando manchas e riscas. Também melhora a secagem, fazendo com que a água deslize pela loiça. A máquina de lavar loiça foi concebida para utilizar abrilhantador líquido.

⚠ ADVERTÊNCIA

Utilize apenas um abrilhantador de marca para a máquina de lavar loiça. Nunca encha o compartimento de abrilhantador com qualquer outra substância (como produto para limpar máquinas de lavar loiça ou detergente líquido), caso contrário, poderá provocar danos.

Quando encher o compartimento de abrilhantador

A regularidade com que enche o compartimento de abrilhantador depende da frequência com que lave a loiça e dos ajustes de abrilhantador utilizados.

- O indicador de pouco abrilhantador surgirá no ecrã quando for necessário colo abrilhantador.
- Não encha demasiado o compartimento de abrilhantador.

Função do detergente

Os ingredientes químicos que compõem o detergente são necessários para retirar, desfazer e eliminar toda a sujidade da máquina de lavar loiça. A maior parte dos detergentes à venda no mercado são adequados para esta finalidade.

⚠ ADVERTÊNCIA

- Utilização adequada do detergente
  Utilize apenas detergente fabricado expressamente para ser utilizado na máquina de lavar loiça. Conserve-o num local fresco e seco.
  Não coloque o detergente em pó no compartimento de detergente até ao momento da lavagem.
- **O detergente para máquina de lavar loiça é corrosivo. Mantenha-o fora do alcance das crianças.**

Enchimento do compartimento de abrilhantador

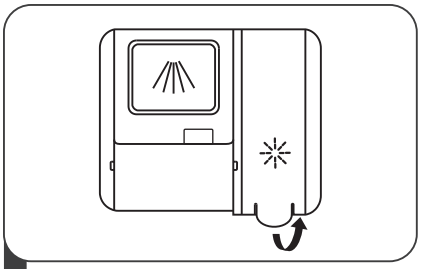

1 Retire a tampa do compartimento de abrilhantador puxando a pega.

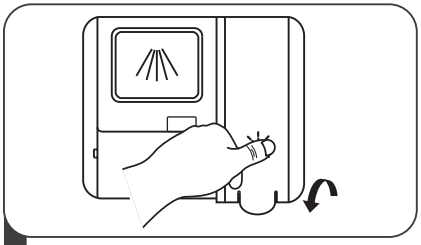

3 Por fim, feche a tampa.

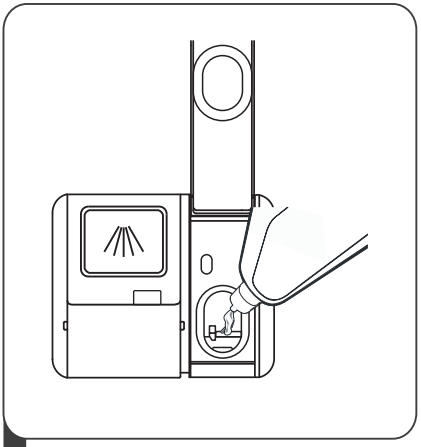

2 Verta o abrilhantador no compartimento, tendo cuidado para não o encher demasiado.

Enchimento do compartimento de detergente

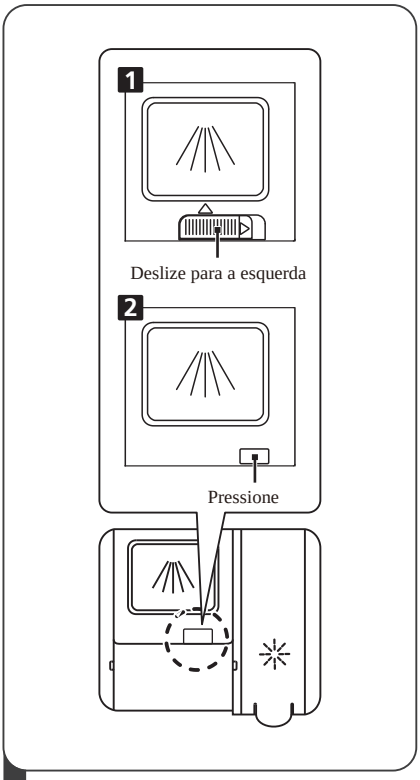

1 Selecione uma forma de abertura de acordo com a situação real.

- Para abrir a tampa, deslize o gancho de abertura.
- Para abrir a tampa, pressione o gancho de abertura para baixo.

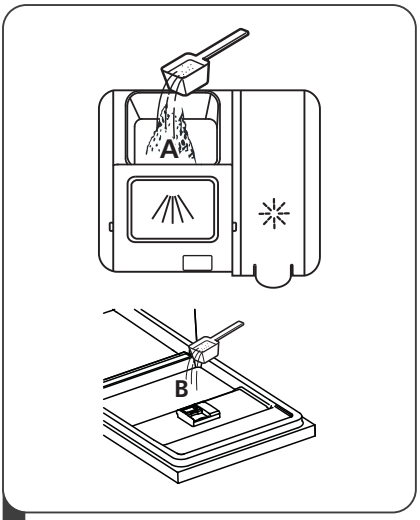

2 Adicione detergente na cavidade de maiores dimensões (A) para o ciclo de lavagem principal. Para obter um melhor resultado de limpeza, sobretudo se os objetos estiverem muito sujos, verta um pouco de detergente na porta.
O detergente adicional será ativado durante a fase de pré-lavagem.

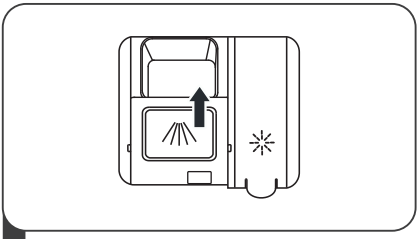

3 Para fechar a tampa, deslize-a para a frente e, em seguida, pressione-a para baixo.

NOTA:

- Tenha em conta que, dependendo da sujidade da água, o ajuste pode ser diferente.
- Respeite as recomendações do fabricante apresentadas na embalagem do detergente.

GUIA RÁPIDO

Leia o conteúdo correspondente do manual de instruções para saber mais detalhadamente como funciona a máquina.

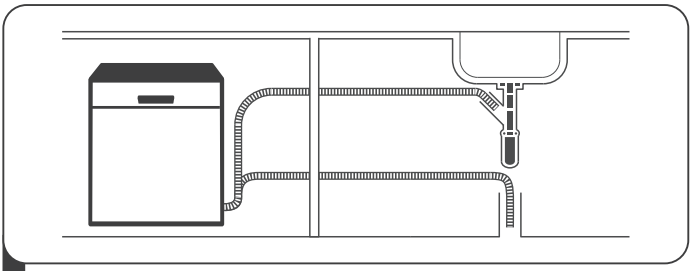

1 Instalação da máquina de lavar loiça
(Consulte a "INSTRUÇÕES DE INSTALAÇÃO" p.43)

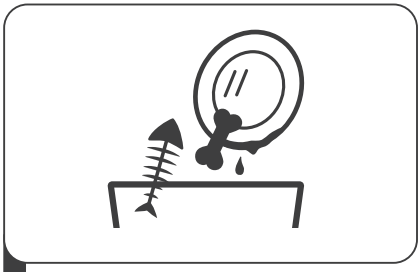

2 Retire a sujidade mais visível dos talheres

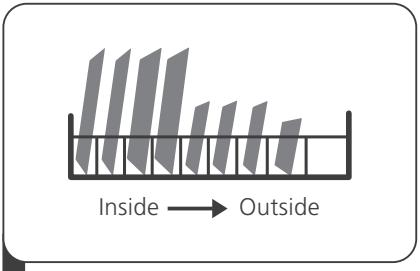

3 Coloque a loiça nos cestos

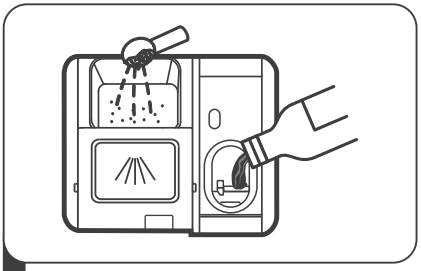

4 Encha o compartimento de detergente/abrilhantador

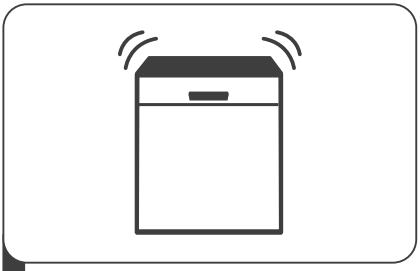

5 Selecione um programa e coloque a máquina de lavar loiça a funcionar

UTILIZAÇÃO DA PAINEL DE CONTROLO

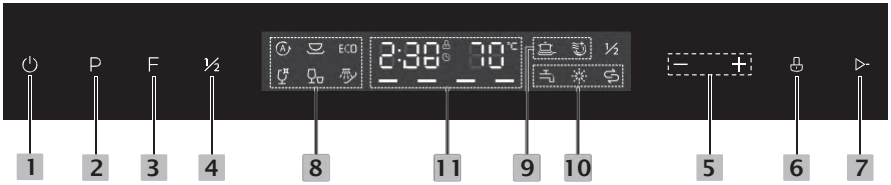

Funcionamento (Botão)

1 **Alimentação**	Pressione este botão para ligar a máquina de lavar loiça. O ecrã irá acender-se.
2 **Programa**	Pressione este botão para selecionar o programa de lavagem adequado. O respetivo indicador irá acender-se.
3 **Função**	Pressione o botão para selecionar uma função. O respetivo indicador irá acender-se.
4 **Meia carga**	Quando pretender lavar cinco ou menos conjuntos para lavar, pode optar por esta função para economizar energia e água. (Só pode ser utilizado com Normal, ECO, Copos.)
5 **Atraso –/+**	Pressione o botão “ + ” para aumentar tempo de atraso ou pressione o botão “ - ” para reduzir o tempo de atraso. Pode definir um atraso máximo de 24 horas.
6 **Bloqueio de crianças**	Esta opção permite-lhe bloquear os botões no painel de controlo (à exceção do botão de alimentação). Pressione sem soltar durante 3 segundos para ativar ou cancelar a opção.
7 **Início/Pausa**	Para iniciar o programa de lavagem selecionado ou colocá-lo em pausa quando a máquina de lavar loiça estiver a funcionar.

Ecrã

8 **Indicador do programa**	**Auto** Para loiça leve, com sujidade normal ou muito suja, com ou sem alimentos secos. **Normal** Para loiça com uma sujidade normal, tais como panelas, pratos, copos e frigideiras ligeiramente sujas. ECO **ECO** É o programa padrão, adequado para loiça com sujidade normal e é o programa mais eficiente em termos de combinação de consumo energético e de água para este tipo de loiça. **Copos** Para loiça e copos ligeiramente sujos. **Rápido** Um programa de lavagem mais curto para loiça ligeiramente suja que não necessite de secagem. **Imersão** Para enxaguar loiça que pretende lavar mais tarde.
9 **Indicador de função**	**Lavagem forte** Para lavar loiça muito suja e difícil de lavar. (Só pode ser utilizado com Normal, ECO, Copos.) **Extra secagem** Para obter melhores resultados de secagem. (Só pode ser utilizado com Normal, ECO, Copos.)
10 **Indicador de aviso**	**Abrilhantador** Se o indicador "✳" estiver aceso, significa que há pouco abrilhantador e deve encher o compartimento. **Sal** Se o indicador "" estiver aceso, significa que há pouco sal e deve encher o reservatório. **Torneira** Se o indicador "" estiver aceso, significa que a torneira está fechada.

Ecrã

11 Ecrã	Apresenta o tempo restante, tempo de atraso, temperatura, processo de lavagem, código de erro, etc., indicação de Bloqueio de crianças. **Apresentação das fases de lavagem:** — — — — da esquerda para a direita, as quatro fases são: Pré-lavagem, Lavagem, Enxaguamento e Secagem Se o programa selecionado for composto pelas 4 fases, todos os indicadores estarão acesos. Se for composto por apenas 3 fases, apenas 3 indicadores estarão acesos. Quando a máquina se encontrar numa determinada fase do processo de lacagem, o respetivo indicador ficará intermitente.

Luz operacional	Quando a máquina estiver funcionando, uma luz azul indicativa de operação será projetada no chão. Ele será exibido na área inferior direita.

CARREGAMENTO DOS CESTOS DE ACORDO COM A NORMA EN50242:

1. Cesto superior:

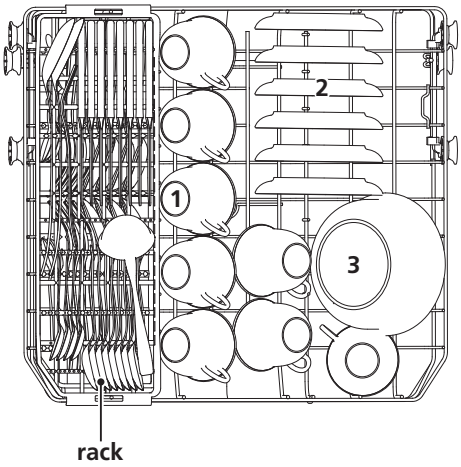

Número	Artig
1	Chávenas
2	Pires
3	Tigelas médias
4	Tigelas pequenas
5	Copos

2. Cesto para talheres:

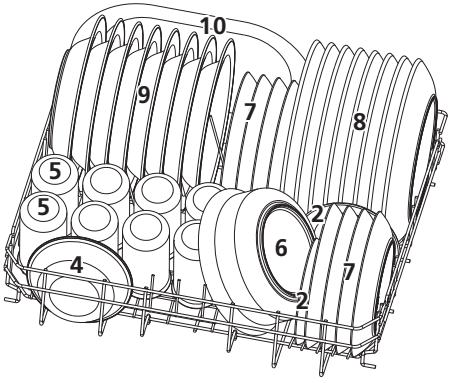

Número	Artig
6	Tigelas grandes
7	Pratos de sobremesa
8	Pratos rasos
9	Pratos fundos
10	Travessas ovais

3. Cesto para talheres:

Cesto superior

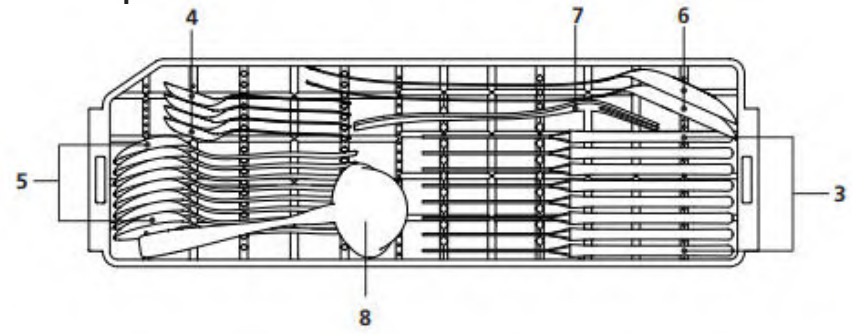

Cesto inferior

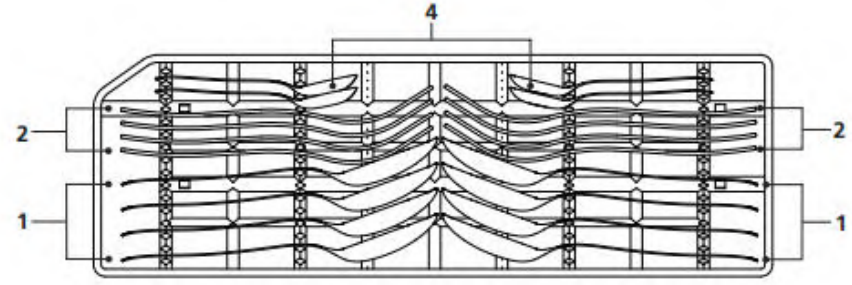

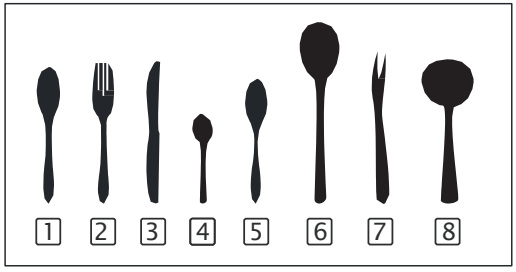

Número	Artig
1	Colheres de sopa
2	Garfos
3	Facas
4	Colheres de chá
5	Colheres de
6	Colheres de servir
7	Garfos de servir
8	Conchas

As informações para o teste de compatibilidade cumprem a norma EN 50242

Capacidade: 8 conjuntos

Posição do cesto superior: posição inferior

Programa: ECO

Ajuste do abrilhantador: 6

Ajuste do amaciador: H4

PROGRAMAR A MÁQUINA DELAVAR LOIÇA

Tabela de ciclos de lavagem

Na tabela seguinte são apresentados os programas mais adequados para os níveis de resíduos de alimentos e a quantidade de detergente necessário. Também são apresentadas diversas informações sobre os programas.
(●) significa que é necessário encher o compartimento de abrilhantador.

Programa	Descrição do ciclo	Detergente pré-lavagem/principal	Tempo de funcionamento (min)	Energia (Kwh)	Água (L)	Abrilhantador
Auto	Pré-lavagem (45 ℃) Lavagem (65 ℃) Enxaguamento Enxaguamento (70 ℃) Secagem	4 / 20 g 1pieza	150	0.85~1.05	7.5~10	●
Normal	Pré-lavagem (45℃) Lavagem (60℃) Enxaguamento Enxaguamento (70 ℃) Secagem	4 / 20 g	150	1.05	12.5	●
ECO (*EN 50242)	Pré-lavagem Lavagem (45℃) Enxaguamento (65 ℃) Secagem	4 / 20 g	185	0.75	8	●
Copos	Pré-lavagem Lavagem (45℃) Enxaguamento Enxaguamento (60 ℃) Secagem	4 / 20 g	95	0.7	10.5	●
Rápido	lavagem (45℃) Enxaguamento Enxaguamento (55 ℃)	15 g	35	0.52	7	○
Imersão	Pré-lavagem		15	0.02	2.5	○

Nota

EN 50242: Este programa é o ciclo de teste. As informações para o teste de compatibilidade cumprem a norma EN 50242.

Início do ciclo de lavagem

1. Puxe os cestos superior e inferior para fora, coloque a loiça e empurre-os para dentro. Recomenda-se colocar primeiro a loiça no cesto inferior e depois no cesto superior.
2. Verta o detergente.
3. Introduza a ficha na tomada. Para obter informações sobre a alimentação, consulte a última página “Ficha do produto”. Certifique-se de que o fornecimento de água está aberto e com a pressão máxima.
4. Feche a porta e pressione o botão de alimentação para colocar a máquina a funcionar.
5. Selecione um programa, a luz de resposta irá acender-se. Pressione o botão de Início/Pausa e a máquina de lavar loiça iniciará o seu ciclo.

Alterar o programa a meio do ciclo

Um ciclo de lavagem só pode ser alterado se tiver sido iniciado há pouco tempo, caso contrário, o detergente pode já ter sido libertado e a máquina de lavar loiça poderá ter começado a drenar a água de lavagem. Se for este o caso, a máquina de lavar loiça deverá ser reiniciada e deverá encher novamente o compartimento de detergente. Para reiniciar a máquina de lavar loiça, siga as instruções seguintes:

1. Pressione o botão de Início/Pausa para fazer uma pausa na lavagem.
2. Pressione o botão de programa durante mais de três segundos e o aparelho será cancelado.
4. Pressione o botão de programa para selecionar o programa pretendido.
5. Pressione o botão de Início/Pausa, a máquina continuará a funcionar após 10 segundos.

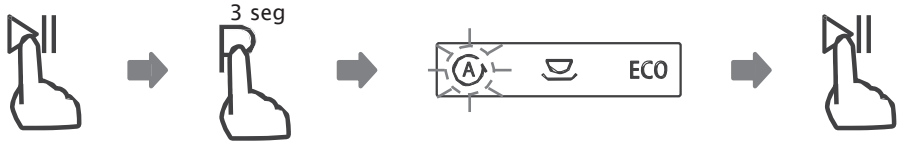

Esqueceu-se de colocar algo na maquina?

Caso se tenha esquecido de algum peça de loiça, pode adicioná-la em qualquer momento antes de o compartimento de detergente se abrir. Se for o caso, siga as instruções seguintes:

1. Pressione o botão de Início/Pausa para fazer uma pausa na lavagem.
2. Quando o braço aspersor tiver parado, pode abrir completamente a porta.
3. Coloque a loiça que se tenha esquecido.
4. Feche a porta.
5. Pressione o botão de Início/Pausa e, passado 10 segundos, a máquina de lavar loiça começará a funcionar novamente.

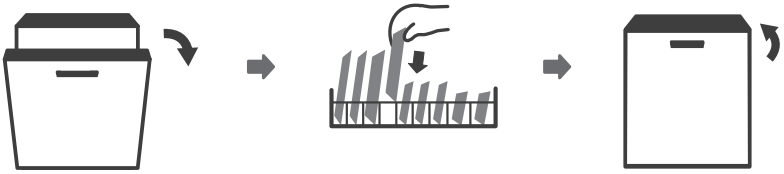

⚠ ADVERTÊNCIA

É perigoso abrir a porta
a meio do ciclo porque o vapor poderá provocar queimaduras.

MANUTENÇÃO E LIMPEZA

Cuidados no exterior

A porta e a junta da porta

Limpe as juntas da porta regularmente com um pano suave humedecido para eliminar restos de comida. Ao colocar a loiça na máquina, podem cair restos de comida ou bebida pelas partes laterais da porta. Estas superfícies estão fora da estrutura da máquina de lavar loiça e a água dos braços aspersores não chega até elas. Os alimentos depositados devem ser retirados antes de fechar a porta.

O painel de controlo

Caso seja necessário, o painel de controlo deve ser limpo com um pano suave humedecido.

⚠ ADVERTÊNCIA

- Para evitar que entre água no fecho da porta e nos componentes elétricos, não utilize qualquer tipo de produto de limpeza em spray.
- Não utilize produtos de limpeza abrasivos nem esfregões nas superfícies externas, uma vez que pode riscar o acabamento. Algumas toalhas de papel também podem riscar ou deixar marcas na superfície.

Cuidados no interior

Sistema de filtragem

O sistema de filtragem na base da estrutura armazena a sujidade grossa que se gera no ciclo de lavagem. Esta sujidade pode provocar a obstrução do filtro. Verifique o estado dos filtros regularmente e limpe-os se necessário com água da torneira. Siga estes passos para limpar os filtros na estrutura de lavagem.

NOTA:

As imagens são apresentadas a título de referência, dado que os diversos modelos de sistemas de filtragem e braços aspersores podem variar.

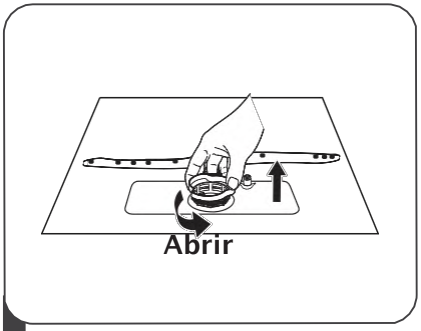

1 Segure o filtro grosso e rode-o para a esquerda para desbloqueá-lo. Levante o filtro para cima e para fora para o retirar da máquina de lavar loiça.

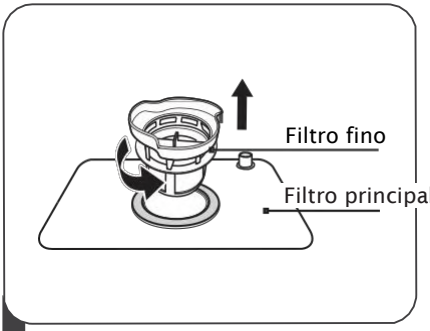

2 Retire o filtro fino do filtro principal, levantando-o.

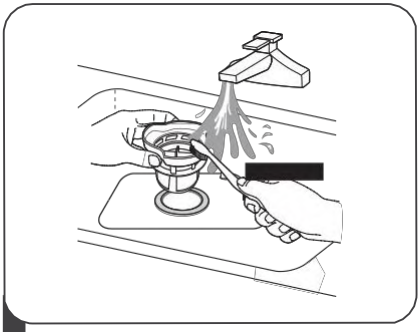

3 Os restos de comida de maiores dimensões podem ser limpos enxaguando o filtro sob água corrente.
Para uma limpeza mais exaustiva, utilize uma escova suave.

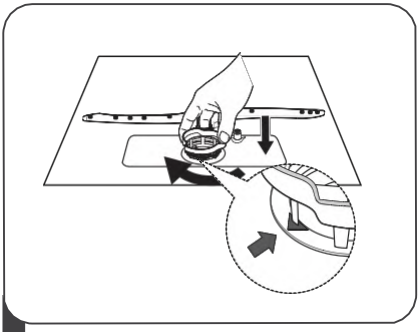

4 Instale novamente os filtros pela ordem inversa de desmontagem, substitua o encaixe do filtro e rode-o para a direita, na direção da seta para fechar.

⚠ ADVERTÊNCIA

Não aperte excessivamente os filtros. Coloque novamente os filtros sequencialmente de forma segura, caso contrário, a sujidade grossa poderá entrar no sistema e provocar uma obstrução. NUNCA utilize a máquina de lavar loiça sem os filtros colocados. Uma colocação incorreta do filtro pode reduzir o nível de desempenho do aparelho e danificar a loiça e os utensílios.

Braços aspersores

É necessário limpar os braços aspersores regularmente para retirar os produtos químicos da água dura que possam obstruir os jatos dos braços aspersores e os rolamentos.

Para limpar os braços aspersores, siga as instruções a seguir:

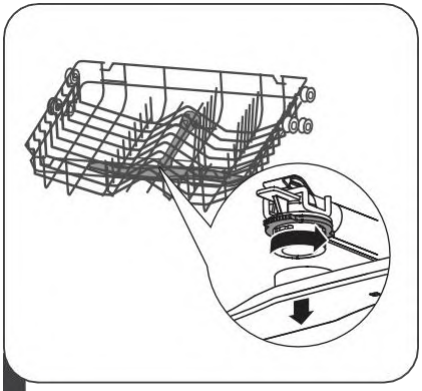

1 Para retirar o braço aspersor superior, segure a porca do centro para que não se mova e rode o braço aspersor para a esquerda para o retirar.

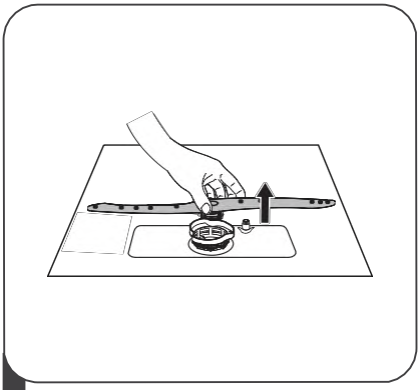

2 Para retirar o braço aspersor inferior, puxe o braço para cima.

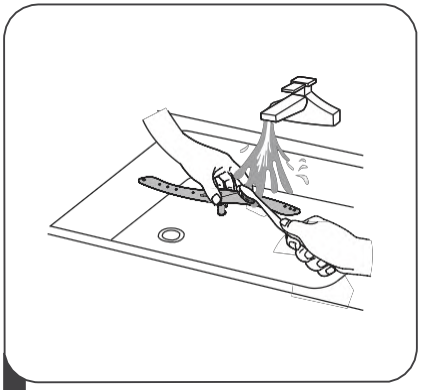

3 Lave os braços com água morna e detergente e utilize uma escova suave para limpar os jatos de água. Coloque-os de novo depois de os enxaguar exaustivamente.

Cuidados com a máquina de lavar loiça

Medidas de precaução anticongelação

Tome medidas para que a máquina de lavar loiça não congele durante o inverno. Sempre que utilizar um ciclo de lavagem, proceda da seguinte forma:

1. Corte o fornecimento elétrico para a máquina de lavar loiça na fonte de alimentação.
2. Feche o fornecimento de água e desligue o tubo de entrada de água da válvula de água.
3. Drene a água do tubo de entrada e da válvula de água. (Utilize um recipiente para recolher a água).
4. Ligue novamente o tubo de entrada à válvula de água.
5. Retire o filtro da parte inferior da cuba e utilize uma esponja para recolher a água do reservatório.

Depois de cada lavagem

Depois de cada lavagem, corte o fornecimento de água ao aparelho e deixe a porta ligeiramente aberta para que a humidade e os bolores não fiquem presos no seu interior.

Retire a ficha da tomada

Antes de realizar trabalhos de limpeza ou manutenção, retire sempre a ficha da tomada.

Não utilize produtos de limpeza abrasivos nem solventes

Para limpar o exterior e as partes de borracha, não utilize produtos de limpeza abrasivos nem solventes. Utilize apenas um pano com água morna e detergente.

Para retirar as manchas da superfície interior, utilize um pano humedecido com água e um pouco de vinagre ou um produto de limpeza concebido especificamente para máquinas de lavar loiça.

Se não utilizar a máquina durante algum tempo

Recomenda-se que realize um ciclo de lavagem com a máquina de lavar loiça vazia e que depois desligue a ficha da tomada, feche o fornecimento de água e deixe a porta do aparelho ligeiramente aberta. Desta forma, as juntas da porta durarão mais tempo e evitará a formação de odores dentro do aparelho.

Deslocação do aparelho

Se necessitar de mover o aparelho, mantenha-o na posição vertical. Se for absolutamente necessário, pode ficar apoiado sobre a sua parte posterior.

Juntas

Um dos fatores que provocam a formação de odores na máquina de lavar loiça são os alimentos que ficam presos nas juntas. Limpe-as regularmente com uma esponja húmida para evitar que esta situação ocorra.

Antes de recorrer à assistência técnica

Ao rever as páginas seguintes pode evitar ter de recorrer à assistência técnica.

Problema	Causas possíveis	O que fazer
A máquina de lavar loiça não funciona.	O disjuntor disparou.	Reinicie odisjuntor. Retire qualquer outroaparelho que esteja a partilhar o mesmo circuito com a máquina de lavar loiça.
	A fonte de alimentação não se acende.	Certifique-se de que a máquina de lavar loiça está ligada e que a porta está bem fechada. Certifique-se de que o cabo de alimentação está corretamente ligado à tomada de parede.
	A pressão de água é baixa.	Certifique-se de que o fornecimento de água está ligado de forma adequada e que a torneira está aberta.
	A porta da máquina de lavar loiça não está bem fechada.	Certifique-se de que fecha a porta corretamente.
Não é bombeada água a partir da máquina de lavar loiça.	O tubo de drenagem está torcido ou esmagado.	Verifique o tubo de drenagem.
	Filtro obstruído.	Verifique a sujidade do filtro.
	O lava-loiça da cozinha está obstruído.	Verifique o lava-loiça para garantir de que está a escoar corretamente. Se o problema for o escoamento deficiente do lava-loiça da cozinha, poderá ter de recorrer a um canalizador e não a um técnico de reparação de máquinas de lavar loiça.
Espuma na cuba	Detergente desadequado.	Utilize apenas detergentes especiais para máquinas de lavar loiça para evitar a formação de espuma. Se isto ocorrer, abra a máquina de lavar loiça e deixe que a espuma evapore. Verta 4 litros de água fria na parte inferior da máquina de lavar loiça. Feche a porta da máquina de lavar loiça e selecione um ciclo de lavagem. Inicialmente, a máquina de lavar loiça drenará toda a água. Abra a porta depois da fase de drenagem e certifique-se de que a espuma desapareceu. Repita o processo se necessário.

Problema	Causas possíveis	O que fazer
	O abrilhantador derramou-se.	Limpe sempre o abrilhantador derramado de imediato com um pano.
Manchas no interior da cuba	É possível que tenha utilizado detergente com corante.	Certifique-se de que o detergente não possui corante.
Película esbranquiça da na superfície interior.	Minerais duros na água.	Para limpar o interior, utilize uma esponja humedecida com detergente para máquinas de lavar loiça e utilize luvas de borracha. Nunca utilize outro produto de limpeza que não seja detergente para máquinas de lavar loiça, caso contrário, poderá formar-se espuma.
Manchas de óxido nos talheres.	Os objetos afetados não são resistentes à corrosão.	Evite lavar artigos que não sejam resistentes à corrosão na máquina de lavar loiça.
	Não realizou um ciclo de lavagem depois de adicionar sal na máquina de lavar loiça. Entraram restos de sal no ciclo de lavagem.	Faça sempre um ciclo de lavagem sem loiça depois de adicionar sal. Não selecione a função Turbo (caso exista) depois de adicionar sal na máquina de lavar loiça.
	A tampa do amaciador está frouxa.	Certifique-se de que a tampa do amaciador está corretamente fixada.
Ruído de pancadas na máquina de	O braço aspersor está em contacto com algum objeto do cesto.	Pare o programa e reposicione os objetos que estejam a bloquear o funcionamento do braço.
Ruído de solavancos na máquina de	Objetos soltos na máquina de lavar loiça.	Pare o programa e reposicione os objetos.
Ruído de pancadas nas tubagens de água.	Pode dever-se à instalação in situ ou à secção transversal das tubagens.	Não influencia o funcionamento da máquina de lavar loiça. Em caso de dúvida, entre em contacto com um canalizador qualificado.
A loiça não ficou conveniente mente lavada.	A loiça não foi colocada corretamente.	Consulte o CAPÍTULO “Preparação e colocação da loiça” (p.15).
	O programa não era suficientemente potente.	Selecione um programa mais intensivo.

Problema	Causas possíveis	O que fazer
A loiça não ficou conveniente mente lavada.	Não colocou detergente suficiente.	Coloque mais detergente ou mude de detergente.
	Existem objetos a bloquear o movimento dos braços aspersores.	Reposicione os objetos para que o braço aspersor possa rodar livremente.
	O conjunto do filtro não está limpo ou não foi corretamente colocado na base da estrutura de lavagem. Esta situação pode fazer com que os orifícios do braço aspersor fiquem bloqueados.	Limpe ou reposicione o filtro corretamente. Limpe os orifícios do braço aspersor.
Os objetos de vidro ficam opacos.	Combinação de água macia e demasiado detergente.	Utilize menos detergente se a água da sua zona for macia e selecione um ciclo mais curto para lavar os objetos de vidro para que estes fiquem limpos.
Os pratos e copos apresentam	A água dura da sua zona pode fazer com que o calcário se deposite.	Adicione mais detergente.
Marcas pretas ou cinzentas na loiça.	Os utensílios de alumínio entraram em contacto com os pratos.	Utilize um produto de limpeza abrasivo suave para eliminar essas marcas.
Fica detergente no compartimento.	A loiça está a bloquear o compartimento de detergente.	Coloque a loiça corretamente.
A loiça não está seca.	A loiça não foi colocada corretamente.	Coloque a loiça na máquina como sugerido nas instruções.
	Retirou a loiça demasiado cedo.	Não retire a loiça da máquina imediatamente após a lavagem. Abra a porta ligeiramente para que o vapor saia. Retire a loiça quando a temperatura interior for segura. Retire primeiro o cesto inferior para evitar que caia água do cesto superior.
A loiça não está seca.	Selecionou um programa desadequado.	Com um programa curto, a temperatura de lavagem é baixa, reduzindo o desempenho da limpeza. Selecione um programa com uma maior duração de lavagem.
	Utilização de talheres com um revestimento de baixa qualidade.	A drenagem de água é mais difícil com estes objetos. Os talheres ou os pratos deste tipo não são adequados para serem lavados na máquina de lavar loiça.

CÓDIGOS DE ERRO

Se a máquina de lavar loiça não funcionar corretamente, irá apresentar códigos de erro para que os possa identificar:

Códigos	Significado	Causas possíveis
E1	Tempo de entrada mais longo	A torneira não está aberta, o fornecimento de água é limitado ou a pressão de água é demasiado baixa
E3	Não alcança a temperatura pretendida	O elemento de aquecimento não funciona corretamente
E4	Derrame	Um elemento da máquina de lavar loiça apresenta fugas
Ed	Falha de comunicação entre a placa de circuito impresso principal e a placa de circuito impresso do ecrã	Circuito aberto ou rotura de um fio de comunicação

⚠ ADVERTÊNCIA

- Em caso de derrame, feche a torneira principal antes de solicitar assistência técnica.
- Se existir água na base devido a um derrame ou uma pequena fuga, esta deverá ser retirada a água antes de colocar a máquina de lavar loiça a funcionar novamente.

CERTIFICADO DE GARANTÍA PANDO

INOXPAN S.L., agradece a sua escolha e a confiança depositada num producto da marca Pando, que se distingue pela sua Qualidade, Disign e Inovação, estando fidelizada às suas origens e compromissos.

CONDIÇÕES DE GARANTÍA PANDO:

Este aparelho dispõe de uma garantía de 2 anos a partir da data de compra, que o cobre contra todo o defeito de fabrico que afete o seu bom funcionamento. **Para a validade da garantia é imprescindível apresentar a fatura** ou ticket da compra perante o técnico do Serviço Oficial Autorizado Pando.

Durante este período, a Empresa compromete-se a repôr ou reparar gratuitamente qualquer peça defeituosa devida a erro ou defeito de fabrico do aparelho, até conseguir o seu funcionamento correcto, assim como a mão de obra necessária, e respetivos gastos ocasionados como consequência de tal reparação ou reposição.

EXCLUÍDOS DA GARANTÍA PANDO:

Não estará coberto pela garantía e poderá ser causa da anulação da mesma, devendo o usuário,ser responsável nestes casos pelo custos dos materiais ,mão de obra e deslocação do Serviço Técnico **nos seguintes pressupostos:**

- Mau funcionamento do aparelho ou danos no mesmo por incumprimento das normas, instruções e recomendações indicadas no manual do utilizador e instalação do aparelho.
- **Danos no aparelho, mobiliário ou elementos externos** por uma inadecuada instalação, ou manipulação indevida do aparelho e dos seus elementos de ligação, como o cabo de alimentação, tomada de água ou esgoto, etc…
- **Quando o aparelho se destine a uso NÃO DOMÉSTICO, para o qual não está previsto.**
- Revisões da instalação ou do normal funcionamento. Tão pouco limpezas ou manutenção do produto,
- Avarias ou defeitos produzidos por transportes e por intervenção de pessoal alheio à Pando, ou não autorizado, assim como por serviço de assistência técnica NÃO oficial Pando.
- Amolgadelas, riscos ou defeitos estéticos no producto por instalação, manipulação ou uso indevido.
- Componentes estéticos, de uso e desgaste, como paineis, filtros, bandejas, cestas, guías **e accesórios.**
- Óxido ou manchas no aço ou lacado, produzido por aplicação indevida, ou exposição sem proteção a elementos corrosivos como produtos de limpeza inapropiados e inadequados.
- Danos estéticos ou corrosivos nas paredes e elementos dos accesórios do interior da cavidade e da porta do aparelho, pelo uso de produtos de limpeza inadecuados, e por uso inapropiado e indevido de elementos no depósito dos produtos de limpeza, como o sal, abrilhantador ou sabão, ignorando as indicações do manual do aparelho.
- **Avarías e danos produzidos por agentes externos:** anomalías na instalação eléctrica, desastres naturais, fenómenos atmosféricos, geológicos, trovoadas, raios, inundações, qualquier tipo de animal, etc.
- Avarias ou danos internos e externos cuja causa seja **por efetos químicos da água, como a cal.**
- **No caso de não haver um fácil e seguro acesso para a desinstalação do aparelho do móvel suporte,** assim como às ligações da corrente elétrica, da água e do esgoto, ou que os elementos do mobiliário impeçam a sua fácil e segura retirada; neste pressuposto o utilizador será o responsável pela colocação do aparelho de forma acessível e também **assumirá os gastos da mão de obra e deslocação no caso de que o Serviço Técnico Pando tiver que dispôr de um tempo extra para a intervenção, ou para uma segunda visita por causa da** inacesibilidade **do aparelho.**

INOXPAN, S.L., fica expressamente excluída de qualquer responsabilidade sobre eventuais danos diretos ou indiretos a pessoas ou materiais, produzidos por manuseamento indevido do aparelho.

Dados de contacto Servço Técnico Oficial Autorizado Pando:

ESPAÑA, PORTUGAL Y ANDORRA:	OTROS PAÍSES:
ES www.pando.es/asistencia-tecnica/	EN https://www.pando.es/en/after-sales-services/ FR https://www.pando.es/fr/service-apres-vente/

www.pando.es

INFORMAÇÕES TÉCNICAS

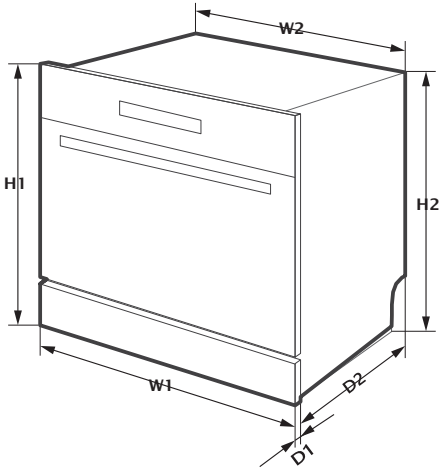

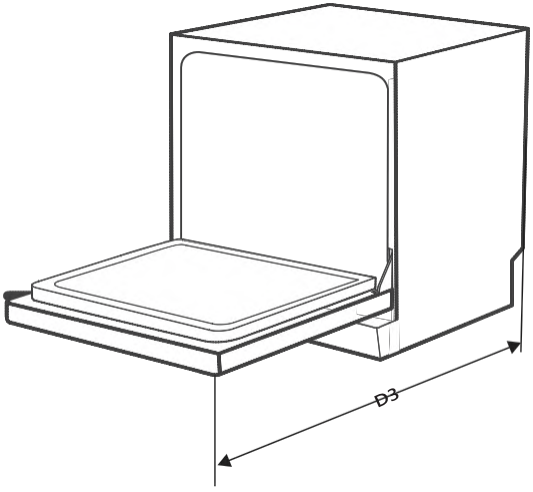

Altura (H1)	595mm
Altura (H2)	590mm
Largura (W1)	595mm
Largura (W2)	550mm

Profundidade (D1)	20mm
Profundidade (D2)	480mm
Profundidade (D3)	930mm

Ficha do produto

Ficha informativa da máquina de lavar loiça doméstica em conformidade com a Diretiva 1016/2010 e 1059/2010:

Marca	Pando
Tipo/Descrição	PLI-7360
Conjuntos padrão	8
Classe de eficiência energética ❶	A+
Consumo energético anual ❷	205 kWh
Consumo energético do ciclo de lavagem padrão	0,72 kWh
Consumo energético da máquina desligada	0,45 W
Consumo energético da máquina ligada	0,49 W
Consumo de água anual ❸	2240 litros
Classe de eficiência de secagem ❹	A
Ciclo de lavagem padrão ❺	ECO 45 ℃
Duração do programa do ciclo de lavagem padrão	185 min
Nível de ruído	49 dB(A) re 1 pW
Montagem	Encastre
Pode ser encastrada	SIM
Consumo energético	1380-1620 W
Tensão nominal/frequência	220-240 V/50 Hz
Pressão da água (pressão do fluxo)	0,04-1,0 MPa=0,4-10 bares

NOTA :

❶ A + + + (eficiência mais elevada) a D (eficiência mais reduzida)

❷ Consumo energético baseado em 280 ciclos de lavagem padrão utilizando água fria e o consumo dos modos de potência baixos. O consumo energético real dependerá de como o aparelho é utilizado.

❸ Consumo de água baseado em 280 ciclos de lavagem padrão. O consumo de água real dependerá de como o aparelho é utilizado.

❹ A (eficiência mais elevada) a G (eficiência mais reduzida)

❺ Este programa é adequado para lavar loiça com uma sujidade normal e é o programa mais eficiente em termos de combinação de consumo energético e de água para este tipo de loiça.

Pando
integralcooking

PLI-7360

INSTRUÇÕES DE INSTALAÇÃO

www.pando.es

INSTRUÇÕES DE INSTALAÇÃO

⚠ ADVERTÊNCIA

Risco de descarga elétrica

Desligue a alimentação elétrica antes de instalar a máquina de lavar loiça.
Se não proceder desta forma, poderá ocorrer uma descarga elétrica e inclusive conduzir à morte.

⚠ Atenção

A instalação das tubagens e dos equipamentos elétricos deve ser realizada por profissionais.

Acerca da ligação elétrica

⚠ ADVERTÊNCIA

Para segurança pessoal:

- Não utilize uma extensão nem um adaptador com este aparelho.
- Não corte nem retire a ligação à terra do cabo de alimentação em circunstância alguma.

Requisitos elétricos

Observe a etiqueta de classificação para saber qual a tensão nominal e ligue a máquina de lavar loiça à fonte de alimentação adequada. Utilize o fusível necessário, de
10 A/13 A/16 A, um fusível de ação retardada ou um disjuntor recomendado e inclua um circuito independente que sirva apenas para este aparelho.

Ligação elétrica

Certifique-se de que a tensão e a frequência da alimentação correspondem às apresentadas na placa de características. Introduza convenientemente a ficha apenas numa tomada elétrica com ligação à terra. Se a tomada elétrica à qual pretende ligar o aparelho não for adequada para a ficha, substitua a tomada em vez de utilizar adaptadores ou equipamentos semelhantes, uma vez que estes podem provocar um sobreaquecimento e queimaduras.

⚠ **Certifique-se de que existe uma ligaç ã o à terra adequada antes de utilizar o aparelho**

Consumo de água e drenagem

Ligação de água fria

Ligue o fornecimento de água fria a um conector roscado de 3/4 (polegadas) e certifique-se de que está apertado firmemente na sua posição.
Se os tubos de água forem novos ou não tiverem sido utilizados durante muito tempo, deixe a água correr para garantir que sai limpa. É necessário tomar esta
medida de precaução para evitar o risco de a entrada de água ficar bloqueada e danificar o aparelho.

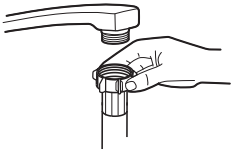

tubo de fornecimento comum

tubo de fornecimento de segurança

Acerca do tubo de fornecimento de segurança

O tubo de fornecimento de segurança é composto por paredes duplas. O sistema do tubo garante a sua intervenção bloqueando o fluxo de água no caso de rutura do tubo de fornecimento e quando o espaço de ar entre o tubo de fornecimento propriamente dito e o tubo corrugado exterior se enche de água.

⚠ ADVERTÊNCIA

Um tubo acoplado à torneira do lava-loiça pode rebentar se instalado na mesma linha de água que a máquina de lavar loiça. Se o seu lava-loiças tiver um, recomenda-se que o retire e tape o orifício.

Como ligar o tubo de fornecimento de segurança

1. Puxe completamente os tubos de fornecimento de segurança para os retirar do compartimento situado na parte posterior da máquina de lavar loiça.
2. Aperte os parafusos do tubo de fornecimento de segurança à torneira com rosca de 3/4 polegadas.
3. Abra a água completamente antes de colocar a máquina de lavar loiça a funcionar.

Como desligar o tubo de fornecimento de segurança

1. Feche o fornecimento de água.
2. Desenrosque o tubo de fornecimento de segurança da torneira.

Ligação dos tubos de drenagem

Introduza o tubo de drenagem numa tubagem de descarga com um diâmetro mínimo de 4 cm, ou deixe que corra para o lava-loiça, certificando-se de que não fica dobrado nem esmagado. A altura do tubo de descarga deve ser inferior a 750 mm. A extremidade livre do tubo não deve ficar submersa em água para
evitar o retorno do fluxo.

⚠ Fixe firmemente o tubo de drenagem na posição A ou na posição B

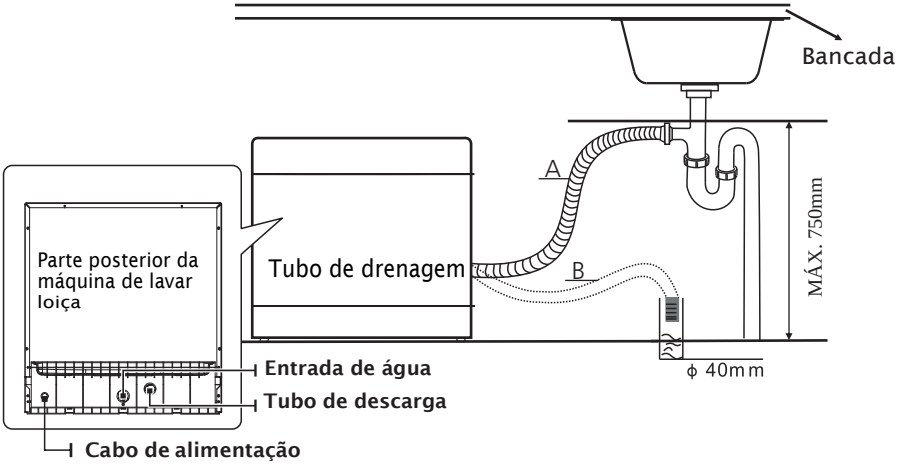

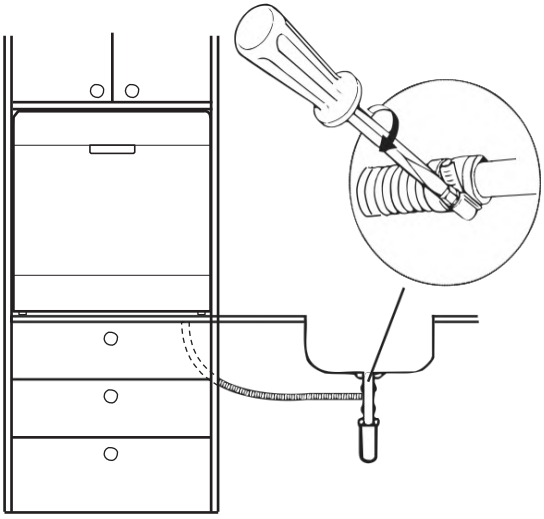

Como drenar o excesso de água dos tubos

Se o lava-loiça estiver a uma altura de 1000 mm em relação ao solo, o excesso de água dos tubos não poderá ser drenado diretamente para o lava-loiça. Será necessário drenar o excesso de água dos tubos para um recipiente ou um reservatório adequado, fora do lava-loiça e mais baixo.

Saída de água

Ligue o tubo de drenagem da água. O tubo de drenagem deve ser corretamente acoplado para evitar fugas

de água. Certifique-se de que o tubo de drenagem de água não está comprimido nem esmagado.

Tubo de extensão

Se necessitar de uma extensão para o tubo de drenagem, certifique-se de que utiliza um tubo de drenagem semelhante.
Não deve medir mais do que 4 metros, caso contrário, o efeito de limpeza da máquina de lavar loiça

poderá ser reduzido.

Ligação do sifão

A ligação para resíduos deve estar a uma altura inferior a 100 cm (máximo) em relação à parte inferior da máquina de lavar loiça. O tubo de drenagem de água deve estar fixado.

Colocação do aparelho

Coloque o aparelho na posição pretendida. A parte posterior deve estar encostada na parede posterior, e as partes laterais, ao longo dos móveis ou paredes adjacentes. A máquina de lavar loiça está equipada com tubos de fornecimento de água e de drenagem que podem ser colocados do lado direito ou esquerdo, por forma a facilitar uma instalação adequada.

Instalação encastrada (para o modelo integrado)

Passo 1. Seleção do melhor local para a máquina de lavar loiça

O local de instalação da máquina de lavar loiça deve situar-se próximo de uma entrada de água, tubos de drenagem e um cabo de alimentação.

Figuras das dimensões do armário e posição de instalação da máquina de lavar loiça.

1. Menos de 5 mm entre a parte superior da máquina de lavar loiça e o armário e a porta exterior, alinhada com o armário.

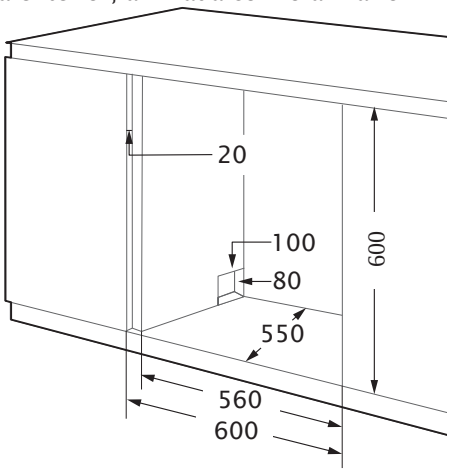

2. Se a máquina de lavar loiça for colocada no canto do armário, deve deixar-se algum espaço para abrir a porta.

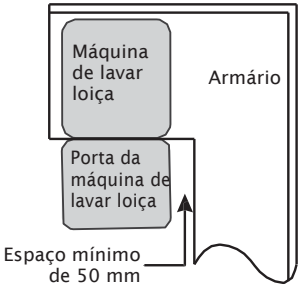

Passo 2. Instale a máquina de lavar loiça no armário

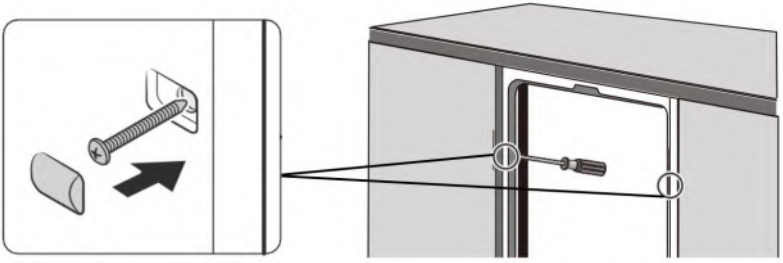

NOTAS:

NOTAS:

NOTAS:

Pando
integralcooking

INOXPAN S.L.

Pol. Ind. El Cros
Av. El Molí de les Mateves,11
Apdo. Correos nº 21
08310 ARGENTONA
(Barcelona - Spain)
Tel. +34 93 757 94 11
Fax +34 93 757 96 53
www.pando.es
com.pando@pando.es
Export:
export@pando.es
Tel. 902 41 55 11

Pando www.pando.es

SERVICIO POST VENTA
España, Portugal y Andorra
www.pando.es/asistencia-tecnica/

SERVICE APRÉS VENTE
AFTER SALES SERVICE
Otros paises
Autres pays / Other countries
www.pando.es/en/after-sales-services/

Sistema de Gestión de la Calidad
Quality Management System
UNE-EN ISO 9001:2015
ES19/86566

Certificación del Sistema de Gestión de la Calidad
Environmental Management System Certification
UNE-EN ISO 14001:2015
ES20/208675

CE

Pando
integralcooking

PLI-7360

Certificación del Sistema de Gestión de la Calidad
Environmental Management System Certification
UNE-EN ISO 14001:2015
ES20/208675

Sistema de Gestión de la Calidad
Quality Management System
UNE-EN ISO 9001:2015
ES19/86566

Manuel d'installation et d'utilisation
Certificat de garantie

www.pando.es

V21.1

Pando
integralcooking

Tout d'abord, nous tenons à vous remercier pour la confiance accordée à notre entreprise pour l'acquisition d'un de nos produits. Nous sommes convaincus que vous avez pris la bonne décision.

Chez Pando, nous offrons non seulement des produits de qualité supérieure, mais nous avons également une grande équipe de professionnels qui vous assisteront et vous conseilleront sur toute question pouvant survenir au moment de l'installation ou de l'exploitation.

Nous vous invitons également à visiter notre site Web (www.pando.es/fr) pour mieux nous connaître et où vous pouvez retrouver toute nos gammes de produits avec les informations commerciales et techniques nécessaires.

Vous y trouverez une large sélection de hottes décoratives murales, plafond, îlot et intégration. Quatre types d'installation qui nous permettent de nous adapter à tout type de cuisine en fonction des besoins qui se présentent.

Nous vous montrons également notre collection d'appareils électroménagers essentiels dans n'importe quelle maison. Des appareils tels que notre collection de fours et micro-ondes à hautes performances, des plaques à induction et à gaz qui vous aideront à réaliser les meilleures recettes, des caves à vin pour entretenir et conserver vos vins dans les meilleures conditions et des lave-vaisselle de intégration avec les dernières technologies disponibles.

Tout cela sous une marque avec une très longue histoire de plus de 40 ans sur le marché, qui fabrique ses produits comme un véritable artisan. Nous y concentrons le meilleur de notre expérience pour satisfaire tous vos besoins.

Nous espérons sincèrement que vous vous amuserez, expérimenterez et apprécierez le confort et les capacités de votre nouvel allié de cuisine.

Merci beaucoup

L'équipe Pando

TABLE DES MATIÈRES

CONSIGNES DE SÉCURITÉ **6**
Consignes de mise à la terre 7
Mise au rebut 10

DESCRIPTION DU PRODUIT **11**

UTILISATION DU LAVE-VASSELLE **12**
Verser du sel dans l'adoucisseur 12
Adoucisseur d'eau 14
Préparation et chargement de la vaisselle 15
Fonctionnement du produit de rinçage et du détergent 18
Remplir le réservoir de produit de rinçage 19
Remplir le distributeur de détergent 20

GUIDE DE DÉMARRAGE RAPIDE **21**

PANNEAU DE COMMANDE **22**

CHARGEMENT DES PANIERS **25**

PROGRAMMATION DU LAVE-VAISSELLE **27**
Tableau des cycles de lavage 27
Démarrage du cycle de lavage 28
Changer de programme en cours de cycle 28
Vous avez oublié un plat ? 29

ENTRETIEN ET NETTOYAGE **30**
Entretien de l'extérieur 30
Entretien de l'intérieur 30
Entretien du lave-vaisselle 33

CONSEILS DE DÉPANNAGE **34**

CODES D'ERREUR **37**

GARANTIE **38**

SPÉCIFICATIONS TECHNIQUES **39**

CONSIGNES D'INSTALLATION **43**
À propos du raccordement électrique 44
Consommation d'eau et vidange 45
Raccordement des tuyaux de vidange 46
Mise en place de l'appareil 47
Pose encastrable 48

REMARQUE:

- Si vous consultez la rubrique Conseils de dépannage, vous trouverez quelques conseils pour résoudre les problèmes les plus courants.
- Si vous n'arrivez pas à résoudre un problème, demandez l'aide d'un technicien professionnel.
- Le fabricant, dans le cadre de sa politique de développement constant et de mise à jour du produit, peut apporter des modifications sans préavis.
- Si vous le perdez ou s'il devient obsolète, vous pouvez obtenir un nouveau manuel utilisateur du fabricant ou du vendeur.

CONSIGNES DE SÉCURITÉ

⚠ AVERTISSEMENT

Lorsque vous utilisez le lave-vaisselle, veuillez prendre les précautions suivantes:

- **L'installation et la réparation ne peuvent être réalisées que par un technicien qualifié.**
- **Cet appareil électroménager est destiné à être utilisé dans des applications domestiques.**
- Cet appareil électroménager peut être utilisé par des enfants âgés d'au moins 8 ans et par des personnes ayant des capacités sensorielles ou mentales réduites ou dénuées d'expérience et de connaissances, dès lors qu'ils sont surveillés ou qu'ils ont reçu les instructions relatives à l'utilisation de l'appareil en toute sécurité, et qu'ils comprennent les risques qu'il implique.
- Les enfants ne doivent pas jouer avec l'appareil. Les enfants ne doivent pas effectuer les tâches de nettoyage et d'entretien sans surveillance. (Norme EN60335-1)

  Cet appareil électroménager n'est pas conçu pour être utilisé par des personnes (y compris des enfants) dont les capacités physiques, sensorielles ou mentales sont réduites, ou par des personnes inexpérimentées, dans des espaces de cuisine du personnel de magasins, bureaux et autres environnements de travail, sauf si elles sont sous la surveillance de la personne responsable de leur sécurité, ou si elles ont reçu de celle-ci les instructions nécessaires relatives à l'utilisation de l'appareil en toute sécurité. (Norme IEC60335-1)

- Le matériel d’emballage peut représenter un danger pour les enfants.
- Cet appareil ne doit être utilisé qu’en intérieur. Pour éviter les risques d’électrocution, ne pas submerger l’appareil, le câble ou la fiche dans de l’eau ou dans tout autre liquide.
- Débranchez l’appareil avant de le nettoyer et d’en réaliser la maintenance.
- Utilisez un chiffon doux humide de savon neutre, puis un chiffon sec pour le frotter.

Consignes de mise à la terre

- Cet appareil doit être mis à la terre. En cas de dysfonctionnement ou de défaillance, la mise à la terre réduira le risque d’électrocution en fournissant un chemin de moindre résistance au courant électrique. Cet appareil est équipé d’une fiche pour un conducteur de terre.
- La fiche doit être connectée à une prise appropriée, installée et mise à la terre selon les codes et normes locales.
- Une connexion incorrecte du conducteur de terre peut provoquer un risque d’électrocution.
- En cas de doute, consultez un électricien ou un technicien qualifié pour vous assurer que votre lave-vaisselle est correctement mis à la terre.

- Ne modifiez pas la fiche fournie avec l’appareil si elle ne s’adapte pas à la prise.
- Faites installer une prise appropriée par un électricien qualifié.
- Ne forcez pas, ne vous asseyez pas et ne montez pas sur la porte ou le panier du lave-vaisselle.
- N’utilisez pas le lave-vaisselle tant que tous les paniers fournis n’auront pas été correctement placés.
- Faites très attention en ouvrant la porte si le lave-vaisselle est en marche, car il y a un risque d’éclaboussures.
- Ne posez pas d’articles lourds et ne vous appuyez pas sur la porte lorsqu’elle est ouverte . L’appareil pourrait basculer.
- Lors du chargement des éléments à laver :
  1) Placez les articles pointus de sorte qu’ils n’endommagent pas l’étanchéité de la porte ;
  2) Avertissement : les couteaux et autres ustensiles pointus doivent être chargés dans le panier avec la pointe vers le bas ou horizontalement.
- Certains détergents pour lave-vaisselle sont extrêmement alcalins. Ils peuvent s'avérer très dangereux en cas d’ingestion. Évitez le contact avec la peau et les yeux et éloignez les enfants du lave-vaisselle lorsque la porte est ouverte.
- Vérifiez qu’il ne reste pas de restes de détergent en poudre à la fin du cycle de lavage.

- Ne lavez pas d’articles en plastique à moins qu’ils ne portent la mention « lavable au lave-vaisselle » ou similaire.
- Si les articles en plastique ne portent aucune mention, veuillez vous reporter aux recommandation du fabricant.
- Utilisez uniquement les détergents et produits de rinçage recommandés pour les lave-vaisselle automatiques.
- N’utilisez jamais de savon, de détergent pour le linge ni de détergent pour le lavage à la main dans le lave-vaisselle.
- La porte ne doit pas rester ouverte, car cela pourrait accroître le risque de trébucher.
- Si le câble d’alimentation est endommagé, vous devez demander au fabricant, au service d’entretien ou à toute autre personne qualifiée de le remplacer pour éviter tout accident.
- Durant l’installation, le câble d’alimentation ne doit être ni plié ni écrasé.
- Ne le manipulez pas avec des commandes.
- L’appareil doit être connecté au robinet d’eau principal en utilisant des tuyaux neufs. Les éléments usagés ne doivent pas être réutilisés.
- Pour économiser de l’énergie, en mode standby, l’appareil s’éteindra automatiquement s’il ne fonctionne pas au bout de 30 minutes.
- Le nombre maximum de couverts pouvant être lavés est de 14.
- La pression maximale d’arrivée d’eau est de 1 MPa.
- La pression minimale d’arrivée d’eau est de 0,04 MPa.

Mise au rebut

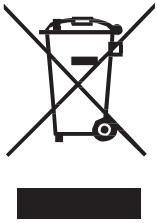

- Pour la mise au rebut du matériel d’emballage et de l’appareil, veuillez vous adresser à un centre de récupération. Coupez le câble d’alimentation et rendez la fermeture de la porte de l’appareil inutilisable.
- L’emballage en carton est fabriqué à partir de papier recyclé et doit être déposé dans le point de collecte destiné à son recyclage.
- En vous assurant que ce produit est correctement mis au rebut, vous aidez à éviter les éventuelles conséquences négatives pour l’environnement et la santé humaine qui pourraient être provoquées par une mise au rebut inappropriée de ce produit.
- Pour en savoir plus sur le recyclage de ce produit, veuillez contacter votre municipalité et le service d’élimination des déchets.
- **MISE AU REBUT : ne jetez pas ce produit avec les déchets ménagers ordinaires. Il doit être trié pour recevoir un traitement spécial.**

DESCRIPTION DU PRODUIT

❗ IMPORTANT :

Pour obtenir le meilleur rendement de votre lave-vaisselle, lire les instructions d'utilisation avant de l'utiliser pour la première fois.

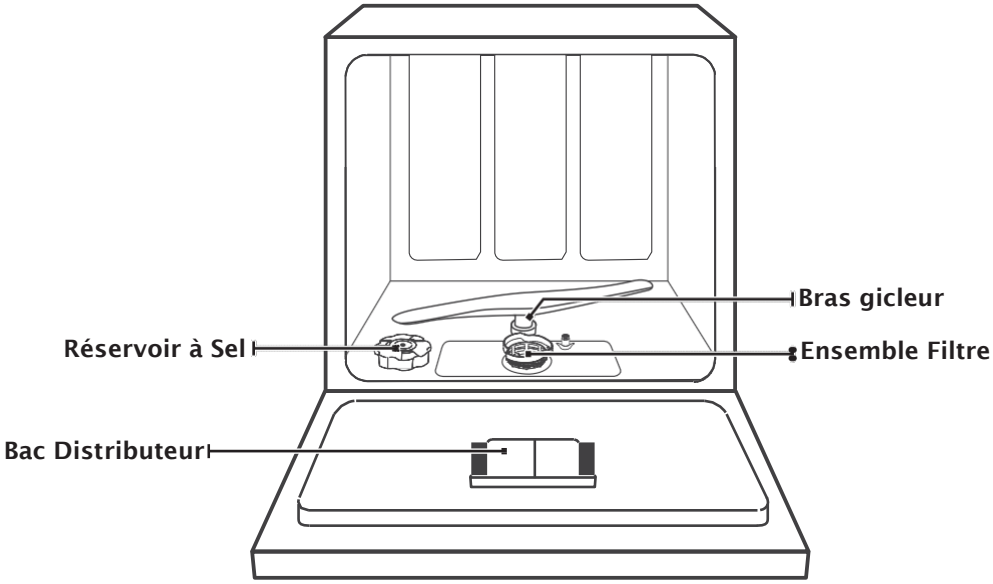

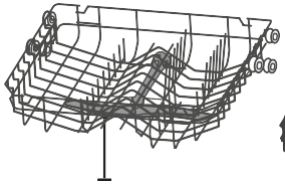

Bras gicleur supérieur
Panier supérieur

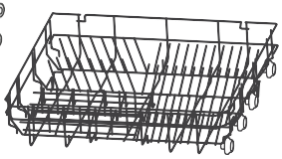

Panier inférieur

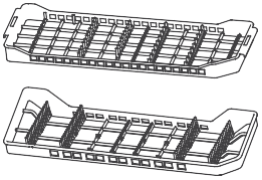

Compartiment à couverts

REMARQUE :

Les images n'ont qu'une valeur indicative, les éléments peuvent être différents en fonction des modèles, veuillez en tenir compte.

UTILISATION DU LAVE-VAISSELLE

Avant d'utiliser le lave-vaisselle :

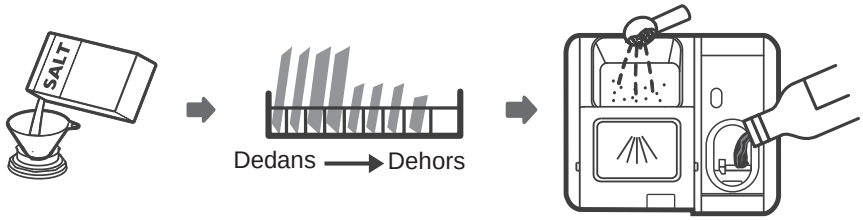

1. Réglez l'adoucisseur d'eau
2. Verser du sel dans l'adoucisseur
3. Charger le panier
4. Remplir le distributeur

Verser du sel dans l'adoucisseur

REMARQUE :

si votre modèle n'est pas équipé d'un adoucisseur d'eau, vous pouvez ignorer cette section. Utilisez toujours du sel pour lave-vaisselle.
Le réservoir de sel est situé sous le panier inférieur et doit être rempli comme suit :

⚠ AVERTISSEMENT

- **Utilisez uniquement du sel spécialement conçu pour les lave-vaisselle.**
  Les autres types de sel non spécifiquement conçus pour les lave-vaisselle, notamment le sel de table, endommageront l'adoucisseur d'eau. Si l'appareil est endommagé par l'utilisation d'un sel inapproprié, le fabricant n'assure aucune garantie et ne peut être tenu pour responsable desdommages causés.
- **Ajoutez du sel uniquement avant de lancer un cycle de lavage.**
  Vous éviterez ainsi que des grains de sel ou de l'eau salée, qui peuvent ainsi déborder, restent au fond de la machine pendant un certain temps, avec les risques de corrosion que cela implique.

Veuillez suivre les étapes suivantes pour verser du sel dans le lave-vaisselle :

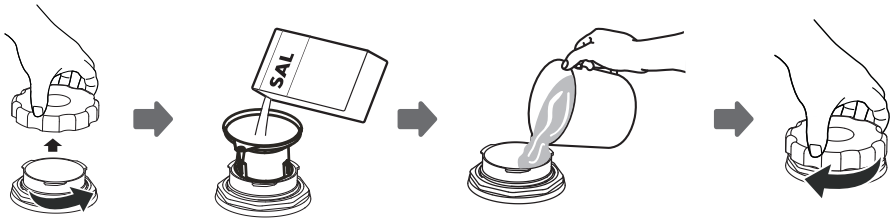

1. Retirez le panier inférieur et dévissez le couvercle du réservoir de sel.
2. Placez l'extrémité de l'entonnoir (fourni) dans l'ouverture et verser environ 1,5 kg de sel pour lave-vaisselle.
3. Remplissez d'eau le réservoir de sel jusqu'à la limite. Il est normal qu'une petite quantité d'eau déborde du réservoir de sel.
4. Une fois rempli, revissez fermement le couvercle.
5. Le voyant lumineux de manque de sel s'éteint une fois que le réservoir de sel a été rempli.
6. Immédiatement après avoir rempli le réservoir de sel, il faut lancer un programme (il est recommandé d'utiliser un programme court). Sinon, l'eau salée pourrait endommager le système de filtration, la pompe ou d'autres composants importants de la machine. Cela n'est pas couvert par la garantie.

REMARQUE :

- Le réservoir de sel ne doit être rempli à nouveau que lorsque le voyant lumineux ( ) du panneau de commande s'allume. En fonction de la dissolution du sel, le voyant lumineux peut être encore allumé une fois que le réservoir de sel est rempli.
  S'il n'y a pas de voyant lumineux dans le panneau de commande (pour certains modèles), vous pouvez calculer lorsqu'il faut remplir le réservoir de sel en fonction du nombre de cycles de lavage effectués par le lave-vaisselle.
- En cas de déversement de sel, lancez un programme de trempage ou un programme rapide.

Adoucisseur d’eau

L’adoucisseur d’eau doit être réglé manuellement, à l’aide du sélecteur de dureté de l’eau.

L’adoucisseur d’eau est conçu pour éliminer
les sels et minéraux de l’eau, qui pourraient nuire au fonctionnement de l’appareil.

Plus il y a de minéraux, plus l’eau est dure.

L’adoucisseur doit être réglé en fonction de la dureté de l’eau de votre région.

L’entreprise locale de distribution d’eau peut vous informer sur la dureté de l’eau
dans votre région.

Réglage de la consommation de sel

Ce lave-vaisselle est conçu de façon à permettre le réglage de la quantité de sel consommée en fonction de la dureté de l’eau utilisée. L’objectif est d’optimiser et de personnaliser le niveau de consommation de sel.

Veuillez suivre les étapes suivantes pour régler la consommation de sel.

1. Allumez l’appareil ;
2. Appuyez sur le bouton Démarrage/Pause pendant plus de 5 secondes pour lancer le mode de réglage de l’adoucisseur d’eau dans les 60 secondes après avoir mis l’appareil en marche ;
3. Appuyez sur le bouton Démarrage/Pause pour sélectionner le réglage approprié en fonction de votre environnement local ; les réglages changent dans l’ordre suivant :
   H1->H2->H3->H4->H5->H6 ;
4. Appuyez sur le bouton Démarrage pour quitter le mode de réglage.

DURETÉ DE L’EAU				Niveau de l’adoucisseur d’eau	Consommation de sel (grammes/cy)
Allemand	Français	Britannique	Mmol/l		
0 - 5	0 - 9	0 - 6	0 - 0.94	H1	0
6 - 11	10 - 20	7 - 14	1.0 - 2.0	H2	9
12 - 17	21 - 30	15 - 21	2.1 - 3.0	H3	12
18 - 22	31 - 40	22 - 28	3.1 - 4.0	H4	20
23 - 34	41 - 60	29 - 42	4.1 - 6.0	H5	30
35 - 55	61 - 98	43 - 69	6.1 - 9.8	H6	60

1 °dH = 1,25 ° Clarke = 1,78 °fH = 0,178 mmol/l
Réglage d’usine : H3
Contactez votre entreprise locale de distribution d’eau pour obtenir des informations sur la dureté de votre eau.

REMARQUE :

La dureté de l’eau varie d’une région à l’autre. Si l’eau utilisée dansvotre lave-vaisselle est dure, il y aura des dépôts sur la vaisselle et lesustensiles. L’appareil est équipé d’un adoucisseur spécial qui utilise un réservoir de sel spécifiquement conçu pour éliminer le tartre et les minéraux de l’eau.

Réglages du réservoir de produit de rinçage

Pour obtenir une performance optimale de séchage avec peu de produit de rinçage, ce lave-vaisselle est conçu pour que l’utilisateur puisse régler la consommation. Veuillez suivre les étapes suivantes.

1. Ouvrez la porte et mettez le lave-vaisselle en marche.
2. Dans les 60 secondes suivant l’étape 1, maintenez le bouton Programme enfoncé pendant plus de 5 secondes, puis appuyez sur le bouton Delay (Temporisation) pour passer au mode de réglage ; le voyant de rinçage clignote avec une fréquence de 1 Hz.
3. Appuyez sur le bouton Programme pour sélectionner le réglage adapté, selon vos habitudes ; les réglages sont modifiés en suivant la séquence suivante : D1->D2->D3->D4->D5->D1. Plus le chiffre est élevé, plus la quantité de produit de rinçage utilisée augmente.
4. Si vous n’effectuez aucun réglage pendant 5 secondes, ou si vous n’appuyez pas sur le bouton Démarrage pour quitter le mode établi, les réglages sont correctement sauvegardés.

Préparation et chargement de la vaisselle

- Lorsque vous achetez des ustensiles, veillez à ce qu’ils soient lavables au lave-vaisselle.
- Dans certains cas particuliers, sélectionnez le programme dont la température est la plus faible possible.
- Pour éviter tout dommage, ne retirez pas les articles en verre et les couverts du lave-vaisselle immédiatement après la fin du programme.

Pour laver les couverts/plats

Articles non compatibles

- Couverts comportant des éléments en bois, porcelaine ou nacre
- Articles en plastique ne résistant pas à la chaleur.
- Couverts anciens comportant des pièces collées ne résistant pas à la chaleur
- Couverts ou plats comportant des soudures
- Articles en étain ou en cuivre
- Articles en cristal
- Articles en acier susceptibles de rouiller
- Plats en bois
- Articles en fibres synthétiques

Articles présentant certaines limitations

- Certains types de verres peuvent ternir après de nombreux lavages.
- Les pièces en argent et en aluminium ont tendance à se décolorer pendant le lavage
- Les motifs vitrés peuvent s’estomper s’ils sont fréquemment lavés au lave-vaisselle

Recommandations pour le chargement du lave-vaisselle

Retirez les gros restes d'aliments. Faites ramollir les restes brûlés dans les poêles et casseroles. Il n'est pas nécessaire de rincer les
plats sous l'eau du robinet. Pour une performance optimale de votre lave-vaisselle, respectez ces conseils de chargement. **Les caractéristiques et l'apparence des paniers et du tiroir à couverts peuvent varier selon le modèle).**
Placez les articles dans le lave-vaisselle de la manière suivante :

- Les articles tels que les tasses, verres, casseroles/poêles, etc., doivent être placés tête en bas.
- Les articles courbés ou comportant des creux doivent être placés inclinés pour que l'eau puisse s'écouler.
- Tous les articles doivent être solidement empilés pour ne pas basculer.
- Tous les ustensiles doivent être placés de façon à ne pas entraver la rotation des bras d'aspersion pendant le lavage.
- Les articles creux tels que tasses, verres, casseroles/poêles, etc. doivent être placés tête en bas afin d'éviter une accumulation d'eau dans le récipient ou la base.
- La vaisselle et les couverts ne doivent pas être placés les uns dans les autres, ni se recouvrir.
- Pour éviter tout dommage, les verres ne doivent pas se toucher.
- Le panier supérieur est conçu pour contenir les articles plus délicats et plus légers, par exemple les verres et les tasses à café et à thé.
- Les couteaux à longue lame placés en position verticale sont potentiellement dangereux.
- Les éléments longs ou tranchants comme les couteaux doivent être placés à horizontalement dans le panier supérieur.
- Veillez à ne pas surcharger votre lave-vaisselle. Ceci est important pour obtenir de bons résultats et une consommation d'énergie raisonnable.

REMARQUE :

Les articles de très petite taille ne doivent pas être lavés au lave-vaisselle, car ils facilement tomber du panier.

Retrait de la vaisselle

Pour éviter que l'eau ne goutte du panier supérieur sur le panier inférieur, nous vous recommandons de vider d'abord le panier inférieur, puis le panier supérieur.

⚠ AVERTISSEMENT

La vaisselle peut être chaude ! Pour éviter tout dommage, ne retirez pas les verres et les couverts du lave-vaisselle dans les 15 minutes suivant la fin du programme.

Chargement du panier supérieur

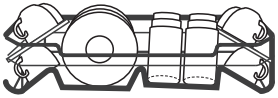

Le panier supérieur est conçu pour contenir les articles plus délicats et plus légers tels que verres, tasses à café et à thé, soucoupes, ainsi que les plats, petits bols et casseroles peu profondes (dans la mesure où elles ne sont pas trop sales). Placez la vaisselle et les ustensiles de cuisine de façon à éviter qu'ils ne bougent sous le jet d'eau.

Chargement du panier inférieur

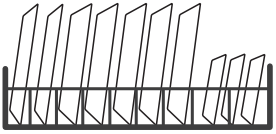

Nous vous recommandons de placer les articles plus volumineux et plus difficiles à laver dans le panier inférieur : casseroles, poêles, couvercles, plats et bols de service, comme illustré ci-dessous. Il est préférable de placer les plats et les couvercles sur le côté des paniers pour éviter de bloquer la rotation du bras d'aspersion supérieur. Le diamètre maximum recommandé pour les plats situés devant le distributeur de détergent est de 19 cm, pour ne pas entraver l'ouverture de celui-ci.

Chargement du tiroir à couverts

Les couverts doivent être placés sur le tiroir à couverts les uns à côté des autres et dans les positions appropriées, en s'assurant que les ustensiles ne se collent pas entre eux, pour qu'ils soient correctement lavés.

⚠AVERTISSEMENT

Ne laissez aucun ustensile dépasser par la partie inférieure.
Veillez à placer toujours les ustensiles tranchants avec la pointe vers le bas.

Pour un résultat de lavage optimal, veuillez charger les paniers en suivant les conseils de chargement standard de la dernière section de la p.27

Fonctionnement du produit de rinçage et dudétergent

Le produit de rinçage est libéré lors du rinçage final pour éviter que l'eau ne forme des gouttelettes sur les plats, ce qui peut laisser des taches et des traces. Il améliore également le séchage, en permettant à l'eau de mieux glisser sur les plats. Ce lave-vaisselle est conçu pour fonctionner avec un produit de rinçage liquide.

⚠ AVERTISSEMENT

Utilisez uniquement des produits de rinçage pour lave-vaisselle. Ne remplissez jamais le distributeur de produit de rinçage avec une autre substance (comme du nettoyant pour lave-vaisselle ou du détergent liquide). Cela pourrait endommager l'appareil.

Quand ajouter du produit de rinçage

La régularité avec laquelle il faut ajouter du produit de rinçage dépend de la fréquence avec laquelle les plats sont lavés ainsi que des réglages du produit de rinçage.

- Le voyant Produit de rinçage s'affiche lorsqu'il faut ajouter plus de produit de rinçage.
- Ne remplissez pas trop le distributeur de produit de rinçage.

Fonction du détergent

Les composés chimiques des détergents sont nécessaires pour décoller, dissoudre et éliminer tous les résidus du lave-vaisselle. La plupart des détergents de qualité vendus dans le commerce conviennent à cette fin.

⚠ AVERTISSEMENT

- Utiliser le détergent correctement
  Utilisez uniquement un détergent spécialement conçu pour les lave-vaisselle. Rangez-le dans un endroit frais et sec.
  Ne versez le détergent en poudre dans le distributeur que lorsque vous vous disposez à laver la vaisselle.
-
  Le détergent pour lave-vaisselle est un produit corrosif. Tenez-le hors de portée des enfants.

Remplir le réservoir de produit de rinçage

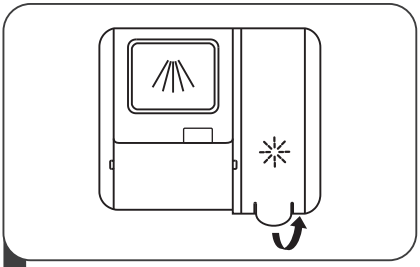

1 Soulevez le couvercle du réservoir de produit de rinçage en tirant la languette

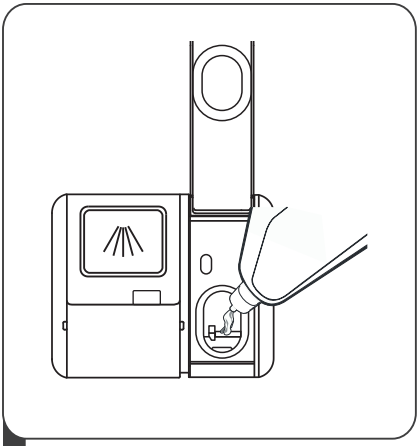

2 Versez le produit de rinçage dans le distributeur en évitant qu'il ne déborde.

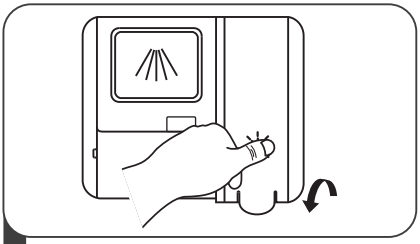

3 Pour finir, refermez le couvercle

Remplir le distributeur de détergent

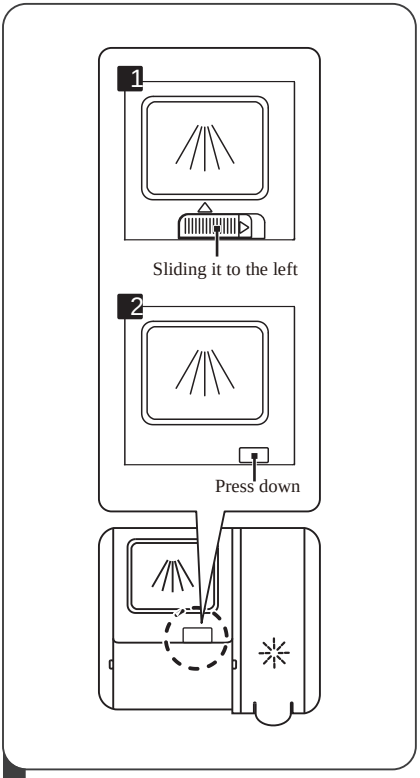

1 Sélectionnez le système d'ouverture correspondant à la situation réelle.

- Pour ouvrir le couvercle, faites glisser le loquet d'ouverture.
- Pour ouvrir le couvercle, pressez le loquet d'ouverture vers le bas.

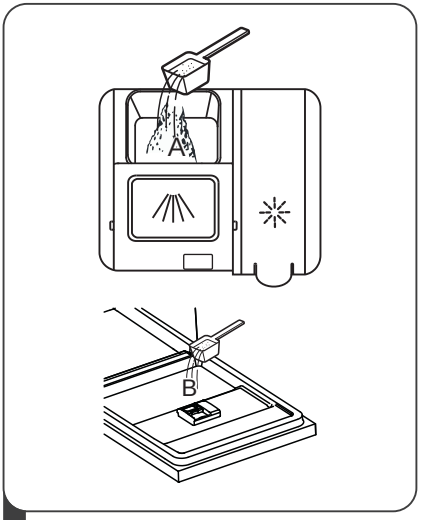

2 Ajoutez le détergent dans le plus grand compartiment (A) pour le cycle de lavage principal. Pour un résultat de lavage optimal, notamment lorsque la vaisselle est très sale, versez un peu de détergent sur la porte.
Le détergent supplémentaire s'activera pendant la phase de prélavage.

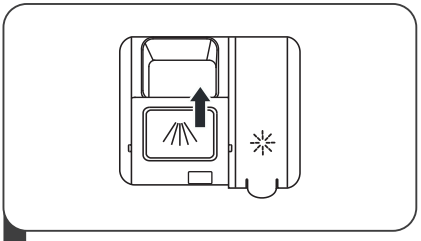

3 Pour fermer le couvercle, faites-le glisser vers l'avant
puis pressez-le vers le bas.

REMARQUE :

- Sachez que le réglage peut varier selon l'encrassement de l'eau.
- Veuillez suivre les recommandations du fabricant figurant sur l'emballage du détergent.

GUIDE DE DÉMARRAGE RAPIDE

Veuillez lire le contenu correspondant dans le manuel d'instructions pour connaître la méthode de fonctionnement détaillée.

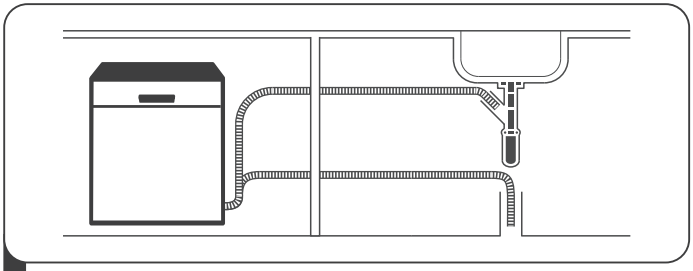

1 Installation du lave-vaisselle
(Reportez-vous à la section « CONSIGNES D'INSTALLATION » p.43

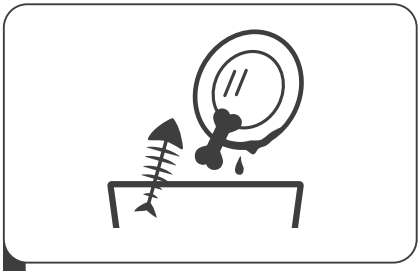

2 Retirer les plus gros résidus sur les couverts

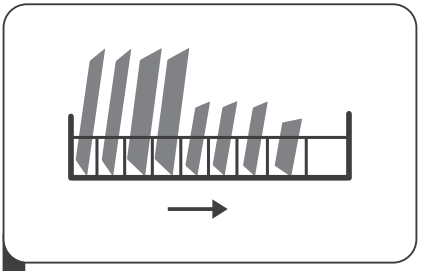

3 Charger les paniers

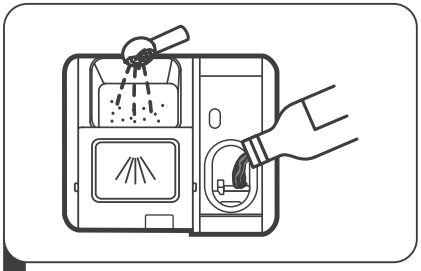

4 Remplir le distributeur

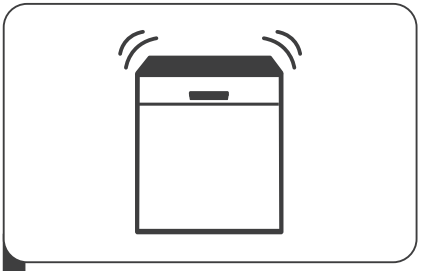

5 Sélectionner un programme et lancer le lave-vaisselle

PANNEAU DE COMMANDE

Panneau de Contrôle

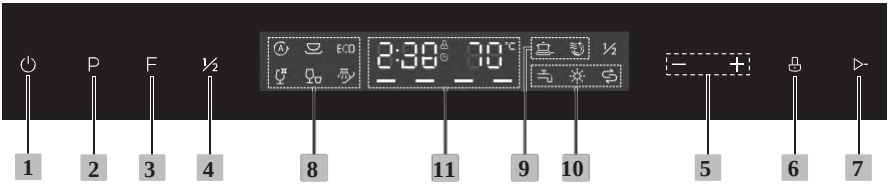

Fonctionnement (Bouton)

1 **Power**	Appuyer sur ce bouton pour allumer votre lave-vaisselle, l'écran s'allume
2 **Programme**	Appuyer sur ce bouton pour sélectionner le programme de lavage approprié, l'indicateur de programme sélectionné sera allumé.
3 **Fonction**	Appuyer sur le bouton pour sélectionner une fonction, l'indicateur correspondant s'allume.
4 **Demie-charge**	Lorsque vous avez environ 5 couverts ou moins à laver, vous pouvez choisir cette fonction pour économiser de l'énergie et de l'eau. (Il ne peut être utilisé qu'avec Normal, ECO, Verre.)
5 **Temporisation-/5**	Appuyer sur le bouton “+” pour augmenter le temporisateur ou appuyer sur le bouton “-“ pour en diminuer, la temporization maximale est de 24 heures.
6 **Verrouillage enfants**	Cette option vous permet de verrouiller les boutons du panneau de commande, à l'exception du bouton d'alimentation. Appuyer et maintenir le bouton pendant 3 secondes pour activer ou annuler l'option.
7 **Start/Pause**	Pour démarrer le programme de lavage sélectionné ou l'interrompre lorsque le lave-vaisselle fonctionne.

Display

8	**Indicateur de Programme**	**Auto** Pour la vaisselle peu sale, normalement sale ou très sale avec ou sans aliments séchés. **Normal** Pour les charges normalement sales, comme les casseroles, assiettes, verres et poêles légèrement sales. **ECO** Programme standard, convient pour nettoyer la vaisselle normalement sale et c'est le programme le plus efficace en termes de consommation combinée d'énergie et d'eau pour ce type de vaisselle. **Verre** Pour la vaisselle et les verres légèrement sales. **Rapide** Un lavage plus court pour les charges légèrement sales qui ne nécessitent pas de séchage. **Trempage** Pour rincer la vaisselle que vous prévoyez de laver plus tard.
9	**Indicateur de Fonction**	**Lavage Intense** Pour laver la vaisselle très sale, difficile à nettoyer. (Il ne peut être utilisé qu'avec Normal, ECO, Verres.) **Séchage Supplémentaire** Pour un meilleur résultat de séchage. (Il ne peut être utilisé qu'avec Normal, ECO, Verres.)
10	**Indicateur d'alerte**	**Liquide de Rinçage** Si l'indicateur est allumé cela signifie que le lave vaisselle manque de liquide de rinçage et nécessite une recharge. **Sel** Si l'indicateur est allumé cela signifie que le lave vaisselle manque de sel et nécessite une recharge. **Robinet** Si l'indicateur est allumé cela signifie que le robinet est fermé

Display

11 **Écran**	Affiche le temps restant, le temporisateur, la température, la progression du lavage, le code d'erreur, etc., le verrouillage enfant. **Affichage des étapes de lavage :** de gauche à droite, il y a quatre phases : prélavage, lavage principal, rinçage et séchage. Si le programme sélectionné comporte 4 étapes, toutes seront activées. S'il n'y a que 3 étapes, seulement 3 indicateurs seront allumés. Lorsque la procédure de lavage est à l'étape correspondante, l'indicateur correspondant clignote.

Lumiere de fonctionnement	Lorsque le lave vaisselle fonctionne, une lumière bleue indiquant le fonctionnement sera projetée sur le sol. Elle sera affiché dans la zone inférieure droite.

CHARGEMENT DES PANIERS CONFORMÉMENT À LA NORME EN50242 :

1.Panier supérieur :

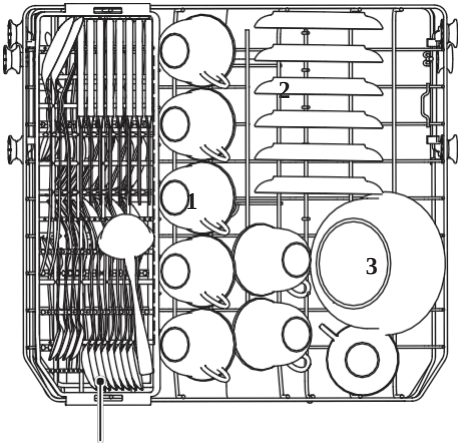

Numéro	Article
1	Tasses
2	Soucoupes
3	Bol moyen
4	Bol petit
5	Verres

2.Panier à vaisselle :

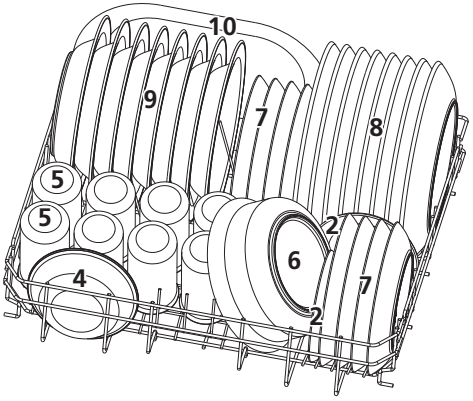

Numéro	Article
6	Grand bol
7	Plats à Dessert
8	Plats à Dejeuner
9	Plats à Dîner
10	Plat ovale

3. Tiroir à couverts

Compartiment supérieur

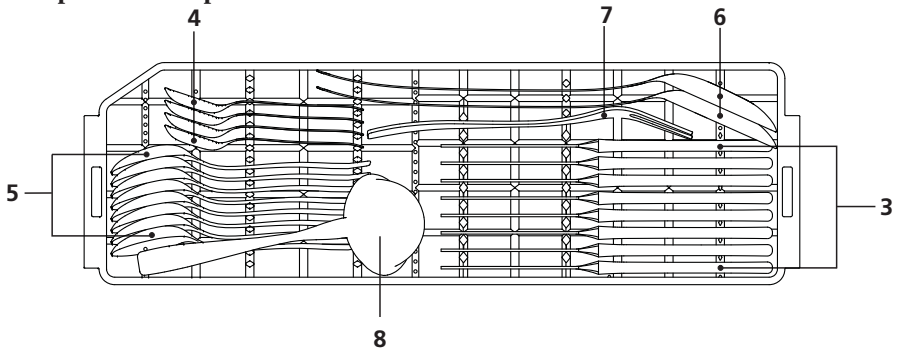

Compartiment inférieur

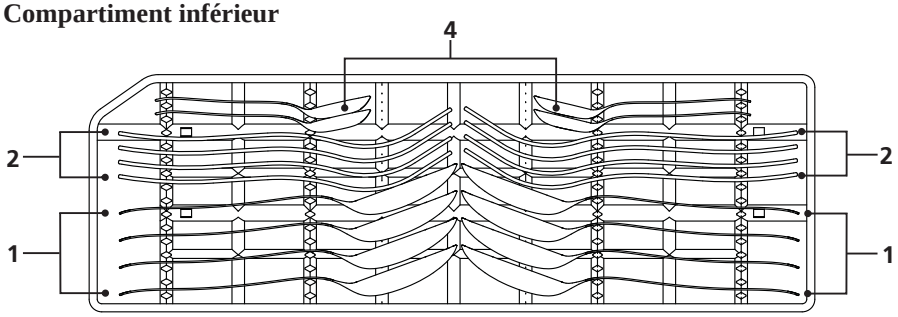

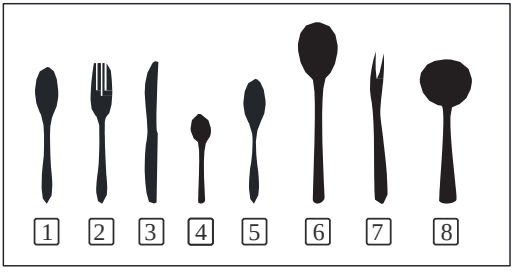

Numéro	Art.
1	Cuillères Soupe
2	Fourchettes
3	Couteaux
4	Cuillères à thé
5	Petites cuillères
6	Cuillères service
7	Fourchette service
8	Cuillères à sauce

Informations pour comparaison
Tests conformément à EN 50242
Capacité : 8 couverts
Position du panier supérieur : position inférieure
Programme : ECO
Réglage liquide de rinçage : 6
Réglage adoucisseur : H4

PROGRAMMATION DU LAVE-VAISSELLE

Tableau des cycles de lavage

T Le tableau ci-dessous indique les programmes les mieux adaptés aux niveaux de résidus alimentaires et la quantité de détergent nécessaire. Il affiche également diverses informations sur les programmes.
(●)Signifie: nécessité de remplir de liquide le distributeur de liquide de rinçage.

Programme	Description du Cycle	Détergent Pré/Principal	Running Time(min)	Energie (Kwh)	Eau (L)	Liq Rinç
Auto	Prelavage(45℃) Lavage(65℃) Rinçage Rinçage(70℃) Séchage	4/20g 1piece	150	0.85~1.05	7.5~10	●
Normal	Prélavage(45℃) Lavage(60℃) Rinçage Rinçage70℃) Séchage	4/20g	150	1,05	12,5	●
ECO (*EN 50242)	Prélavage Lavage(45℃) Rinçage(65℃) Séchage	4/20g	185	0,72	8	●
Verre	Prélavage Lavage(45℃) Rinçage Rinçage(60℃) Séchage	4/20g	95	0,7	10.5	●
Rapid	Lavage(45℃) Rinçage Rinçage(55℃)	15g	35	0,52	7	○
Trempage	Prelavage		15	0.02	2.5	○

REMARQUE :

EN 50242 : Ce programme est le cycle test. Il s'agit d'informations pour le test de comparabilité selon EN 50242.

Démarrage du cycle de lavage

1. Sortez les paniers supérieur et inférieur, placez la vaisselle puis remettez les paniers. Il est recommandé de charger le panier inférieur en premier, puis le panier supérieur.
2. Versez le détergent.
3. Branchez la fiche à la prise. Pour en savoir plus sur l'alimentation électrique, reportez-vous à la dernière page « Fiche produit ». Vérifiez que le robinet d'alimentation en eau est ouvert au maximum.
4. Ouvrez la porte, appuyez sur le bouton Démarrage pour allumer l'appareil.
5. Sélectionnez un programme, le voyant correspondant s'allume. Appuyez sur le bouton Démarrage/Pause et le lave-vaisselle démarre son cycle.

Changer de programme en cours de cycle

Un cycle de lavage ne peut être modifié que s'il a fonctionné pendant une courte période, sinon le détergent peut avoir déjà été libéré et le lave-vaisselle peut avoir déjà vidé l'eau de lavage. Si tel est le cas, le lave-vaisselle doit être réinitialisé et le distributeur de détergent doit être rempli. Pour réinitialiser le lave-vaisselle, suivre les instructions ci-dessous :

1. Appuyer sur le bouton Start / Pause pour suspendre le lavage.
2. Appuyer sur le bouton de programme pendant plus de 3 secondes - le programme sera annulé.
4. Appuyer sur le bouton de programme pour sélectionner le programme souhaité.
5. Appuyer sur le bouton Start / Pause, le lave-vaisselle continuera de fonctionner après 10 secondes.

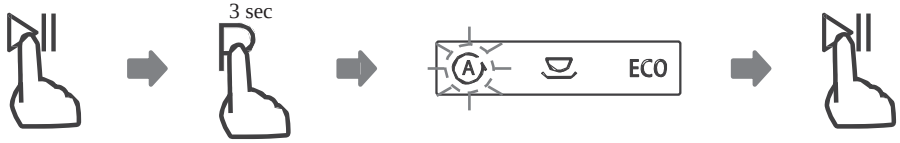

Vous avez oublié un plat ?

Si vous avez oublié un plat, vous pouvez l'ajouter à tout moment avant l'ouverture du distributeur de dé tergent. Dans ce cas, suivez les instructions suivantes:

1. Appuyez sur le bouton Démarrage/Pause pour mettre en pause le lavage.
2. Une fois que le bras d'aspersion s'est arrêté, vous pouvez ouvrir complètement la porte.
3. Ajoutez les plats oubliés.
4. Fermez la porte.
5. Appuyez sur le bouton Démarrage/Pause, et au bout de 10 secondes, le lave-vaisselle se remet en marche.

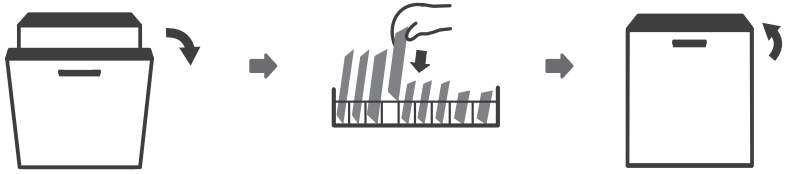

⚠ AVERTISSEMENT

Il est dangereux d'ouvrir la porte en milieu de cycle, car la vapeur pourrait vous brûler.

ENTRETIEN ET NETTOYAGE

Entretien de l’extérieur

La porte et le joint de porte

Nettoyez les joints de porte régulièrement à l’aide d’un chiffon doux humide pour éliminer les restes de nourriture. En plaçant les assiettes dans le lave-vaisselle, des restes de nourriture ou de boissons peuvent tomber sur les côtés de la porte. Ces surfaces ne relèvent pas de la structure du lave-vaisselle et l’eau des bras d’aspersion ne les atteint pas. Les aliments qui pourraient s’y déposer doivent être retirés avant de refermer la porte.

Le panneau de commande

S’il doit être nettoyé, frotter le panneau de commande à l’aide d’un chiffon doux humide.

⚠ AVERTISSEMENT

- Pour éviter l’entrée d’eau dans le dispositif de fermeture de la porte et les composants électriques, n’utilisez pas de produits nettoyants en spray.
- N’utilisez pas de produits nettoyants abrasifs ni d’éponges à récurer sur les surfaces extérieures, car ils risquent d’en rayer la finition. Certains essuie-mains en papierpeuvent également rayer ou marquer la surface.

Entretien de l’intérieur

Système de filtration

Le système de filtration au fond de la structure recueille les gros résidus produits durant le cycle de lavage. Ces résidus peuvent provoquer l’obstruction du filtre. Vérifiez régulièrement l’état des filtres et nettoyez-les si nécessaire sous l’eau du robinet. Veuillez suivre les étapes suivantes pour nettoyer les filtres dans la structure de lavage.

REMARQUE :

Les illustrations servent uniquement de référence, car les différents modèles de systèmes de filtration et de bras d’aspersion peuvent varier.

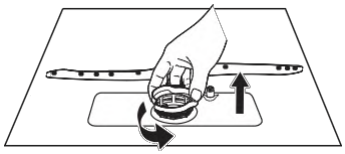

Ouvrir

1 Saisir le gros filtre et le-tourner dans le sens antihoraire pour déverouiller le filtre. Soulever le filtre vers le haut et vers l'extérieur du lave-vaisselle.

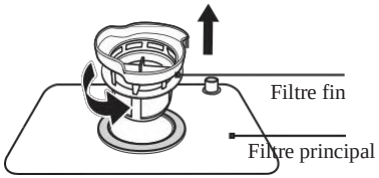

2 Soulever le filtre fin du filtre principal.

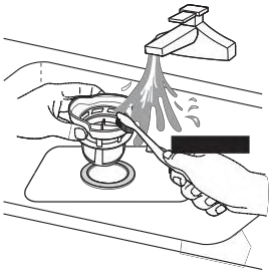

3 Les restes de nourriture plus gros peuvent être nettoyés en rinçant le filtre sous l'eau courante.
Pour un nettoyage plus approfondi, utiliser une brosse de nettoyage douce.

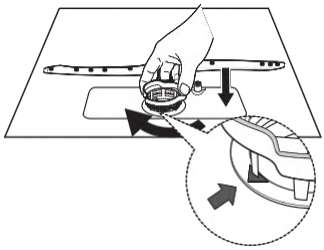

4 Remonter les filtres dans l'ordre inverse du démontage, remettre en place l'élément filtrant et le-tourner dans le sens horaire jusqu'à la flèche de fermeture.

⚠ AVERTISSEMENT

- Ne pas trop serrer les filtres. Remettre en place les filtres fermement sinon des debris grossiers peuvent pénétrer dans le système et provoquer un blocage.
- Ne JAMAIS utiliser le lave-vaisselle sans les filtres en place. Une remise en place incorrecte des filtres peut réduire le niveau de performance de l'appareil et endommager la vaisselle et les ustensiles.

Bras gicleur

Il est nécessaire de nettoyer régulièrement les bras gicleurs car les produits chimiques de l'eau dure peuvent obstruer les jets et les rotations des bras gicleurs.

Pour nettoyer les bras gicleurs, suivre les instructions ci-dessous :

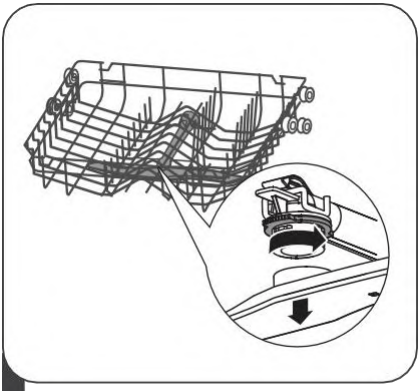

1 Pour retirer le bras gicleur supérieur, maintenir l'écrou au centre et tourner le bras gicleur dans le sens antihoraire pour le retirer.

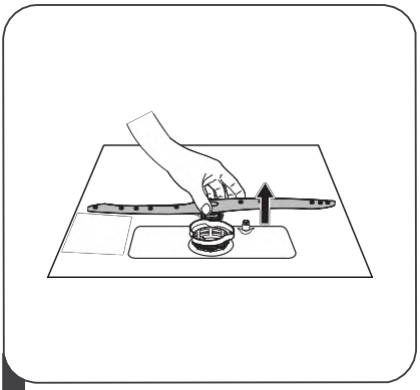

2 Pour retirer le bras gicleur inférieur, tirer le bras gicleur vers le haut.

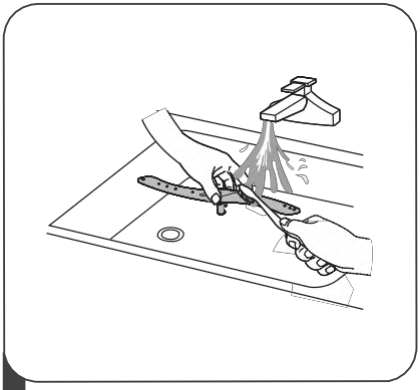

3 Laver les bras à l'eau savonneuse et tiède et utiliser une brosse douce pour nettoyer les gicleurs. Les-remplacer après les avoir soigneusement rincés.

Entretien du lave-vaisselle

Protection antigel

Adoptez les mesures nécessaires pour que le lave-vaisselle ne gèle pas durant l'hiver. Chaque fois que vous lancez un cycle de lavage :

1. Coupez l'alimentation électrique jusqu'au lave-vaisselle.
2. Éteignez l'alimentation en eau et débrancher le tuyau d'arrivée d'eau de la valve d'eau.
3. Évacuez l'eau du tuyau d'arrivée et de la valve d'eau. (Utilisez un récipient pour collecter l'eau.)
4. Rebranchez le tuyau d'arrivée d'eau à la valve d'eau.
5. Retirez le filtre au fond de la cuve et utiliser une éponge pour retirer l'eau dans le puisard.

Après chaque lavage

Après chaque lavage, coupez l'alimentation en eau jusqu'à l'appareil et laissez la porte légèrement entrouverte pour que l'humidité et les odeurs puissent s'échapper.

Débranchez la fiche

Avant d'effectuer des tâches de nettoyage ou d'entretien, débranchez toujours la fiche de la prise.

Ne pas utiliser de produits nettoyants abrasifs ni de solvants

Pour nettoyer l'extérieur et les parties en caoutchouc, n'utilisez pas de produits nettoyants abrasifs ni de solvants. Utilisez uniquement un chiffon avec de l'eau tiède savonneuse.

Pour éliminer les taches de la surface intérieure, utilisez un chiffon imbibé d'eau et d'un peu de vinaigre, ou un produit de nettoyage spécifiquement conçu pour les lave-vaisselle.

Si vous n'allez pas utiliser l'appareil pendant un certain temps

Il est conseillé d'effectuer un cycle de lavage à vide et de retirer ensuite la fiche de la prise de courant, de couper l'alimentation en eau et de laisser la porte légèrement entrouverte. Ainsi, les joints de porte dureront plus longtemps et l'on évitera la formation d'odeurs à l'intérieur de l'appareil.

Déplacement de l'appareil

Si vous devez déplacer l'appareil, essayez de le garder en position verticale. Si cela est absolument nécessaire, il peut être posé sur le dos.

Joints

L'un des facteurs à l'origine de la formation d'odeurs dans le lave-vaisselle est la nourriture qui reste coincée dans les joints. Un nettoyage périodique à l'aide d'une éponge humide évitera que cela ne se produise.

CONSEILS DE DÉPANNAGE

Avant de faire appel au service après-vente

Consultez les tableaux des pages suivantes, cela peut vous éviter d'avoir à appeler le service après-vente.

Problème	Causes possibles	Solution
Le lave-vaisselle ne démarre pas.	Le fusible a grillé ou le disjoncteur s'est déclenché.	Remplacez le fusible ou réarmez le disjoncteur. Débranchez tout autre appareil branché sur le même circuit électrique que le lave-vaisselle.
	L'appareil n'est pas sous tension.	Vérifiez que le lave-vaisselle est allumé et que la porte est bien fermée. Vérifiez que le câble d'alimentation est correctement branché à la prise murale.
	La pression d'eau est faible.	Vérifiez que le tuyau d'alimentation d'eau est correctement raccordé et que le robinet d'eau est ouvert.
	La porte du lave-vaisselle n'est pas correctement fermée.	Vérifiez que la porte est correctement fermée.
L'eau n'est pas pompée depuis le lave-vaisselle.	Le tuyau de vidange est tordu ou coincé.	Vérifiez le tuyau de vidange.
	Filtre bouché.	Vérifiez la saleté du filtre.
	L'évier de la cuisine est bouché.	Vérifiez l'évier de la cuisine pour vous assurer qu'il se vide correctement. Si le problème est que l'évier de la cuisine n'évacue pas bien l'eau, vous pourriez avoir besoin de faire appel à un plombier plutôt qu'à un réparateur de lave-vaisselle.
Mousse dans la cuve	Mauvais détergent.	Utilisez uniquement des détergents spécifiquement conçus pour les lave-vaisselle, afin d'éviter la formation de mousse. Si de la mousse se forme, ouvrez le lave-vaisselle et attendez que la mousse s'évapore. Versez 4 litres d'eau froide dans le fond du lave-vaisselle. Fermez la porte du lave-vaisselle et sélectionnez un cycle de lavage. Initialement, le lave-vaisselle vidange toute l'eau. Une fois la phase de vidange terminée, ouvrez la porte et vérifiez que la mousse a disparu. Répétez cette opération si nécessaire.

Problème	Causes possibles	Solution
	Produit de rinçage renversé.	Essuyez toujours immédiatement le produit de rinçage renversé.
Taches à l'intérieur de la cuve	Il se peut qu'un détergent contenant des colorants ait été	Veillez à ce que le détergent ne contienne pas de colorant.
Film blanc dans la surface intérieure.	Minéraux durs contenus dans l'eau.	Pour nettoyer l'intérieur, utilisez une éponge humide et du détergent pour lave-vaisselle, ainsi que des gants en caoutchouc. N'utilisez jamais de produit nettoyant autre que du détergent pour lave-vaisselle, pour éviter la formation de mousse.
Traces de rouille sur les couverts.	Les couverts en question ne sont pas résistants à la corrosion.	Évitez de laver dans le lave-vaisselle des articles qui ne sont pas résistants à la corrosion.
	Aucun programme ne s'est exécuté après l'ajout de sel pour lave-vaisselle. Des traces de sel sont rentrées dans le cycle de lavage.	Lancez toujours un programme de lavage sans vaisselle après avoir ajouté du sel. Ne sélectionnez pas la fonction Turbo (si elle existe), après avoir ajouté du sel de lave-vaisselle.
	l'adoucisseur est mal fermé.	Vérifiez que le couvercle de l'adoucisseur est bien fermé.
Bruit de cognement dans le lave-vaisselle.	Un bras d'aspersion tape contre un article placé dans le panier.	Interrompez le programme et replacez les articles gênant le bras d'aspersion.
Bruit de cliquetis dans le lave-vaisselle.	De la vaisselle bouge dans le lave-vaisselle.	Interrompez le programme et replacez les articles de vaisselle.
Bruit de cognement dans les tuyaux d'eau.	Cela peut être dû à l'installation sur place ou à la section transversale des tuyaux.	Cela n'a aucune incidence sur le fonctionnement du lave-vaisselle. En cas de doute, contactez un plombier qualifié.
La vaisselle n'est pas propre.	La vaisselle n'a pas été correctement placée.	Voir « Préparer et charger la vaisselle » p.15
	Le programme n'était pas assez intensif.	Sélectionnez un programme plus intensif.

Problème	Causes possibles	Solution
La vaisselle n'est pas propre.	Une quantité insuffisante de utilisée.	Utilisez plus de détergent ou changez de détergent.
	Certains articles bloquent le mouvement des bras d'aspersion.	Replacez les articles pour qu'ils n'entravent pas la rotation des bras d'aspersion.
	Le dispositif defiltration n'est paspropre ou n'est pascorrectement placé dans le fond de lacuve de lavage. Celapeut provoquer lebouchage desorifices du bras d'aspersion.	Nettoyez ou placez le filtre correctement. Nettoyez les orifices du bras d'aspersion.
Les articles en verre sont opaques.	Cela est dû à la combinaison d'eau douce et d'un excès de détergent.	Utilisez moins de détergent si l'eau de votre région est douce et sélectionnezle cycle le plus court pour laver lesarticles en verre et que ceux-ci restentpropres.
Des taches blanches apparaissent sur les assiettes et les verres.	L'eau dure de votre région peut donner lieu à des dépôts de calcaire.	Ajoutez plus de détergent.
Marques noires ou grises sur la vaisselle.	Les ustensiles en aluminium ont frotté contre la vaisselle.	Éliminez ces marques avec un nettoyant légèrement abrasif.
Il reste du détergent dans le distributeur.	La vaisselle bloque le distributeur de détergent.	Placez la vaisselle correctement.
La vaisselle n'est pas sèche.	La vaisselle n'a pas été placée correctement.	Chargez le lave-vaisselle tel qu'indiqué dans les consignes.
	La vaisselle a été sortie trop tôt.	Ne videz pas le lave-vaisselle immédiatement le lavage. Ouvrez légèrement la porte pour faire sortir la vapeur. Sortez la vaisselle lorsque la température intérieure est sûre. Sortez d'abord le panier inférieur pour éviterque de l'eau ne tombe du paniersupérieur.
La vaisselle n'est pas sèche.	Le programme correct n'a pas été sélectionné.	Avec un programme court, latempérature de lavage est plus basse,ce qui réduit les performances delavage. Sélectionnez un programme avec une durée de lavage pluslongue.
	Utilisation de couverts au revêtement de mauvaise qualité.	La vidange de l'eau est plus difficileavec ce type d'articles. Les couvertset la vaisselle de ce type ne sont pas conç us pour ê tre lavé s dans le lave-vaisselle.

CODES D’ERREUR

Si le lave-vaisselle ne fonctionne pas correctement, il affichera des codes d’erreur pour les identifier :

Codes	Signification	Causes possibles
E1	Durée d’entrée plus longue	Le robinet n’est pas ouvert, ou l’alimentation en eau est restreinte, ou la pression d’eau est trop faible
E3	N’atteint pas la température souhaitée	L’élément chauffant ne fonctionne pas correctement
E4	Débordement	Un élément du lave-vaisselle fuit.
Ed	Échec de communication entre la carte de circuit imprimé principale et celle de l’écran	Ouvrez le circuit ou rompez le câblage du dispositif de communication

⚠ AVERTISSEMENT

- En cas de débordement, coupez le système d’approvisionnement en eau principal avant de contacter le service après-vente.
- S’il y a de l’eau dans le fond de la cuve à cause d’un débordement ou d’une petite fuite, l’eau doit être retirée avant de redémarrer le lave-vaisselle.

CERTIFICAT DE GARANTIE PANDO

INOXPAN S.L., vous remercie pour le choix et la confiance placés dans un produit de notre marque Pando, qui se distingue par sa qualité, son design et son innovation, fidèle à ses origines et ses engagements.

CONDITIONS DE GARANTIE PANDO:

Cet appareil bénéficie d'une garantie de 2 ans à compter de la date d'achat et le couvre contre tout défaut de fabrication affectant son bon fonctionnement. Pour sa validité, il est indispensable de présenter la facture ou le reçu d'achat au technicien du Service Officiel Agréé Pando. Pendant cette période, la Société s'engage à remplacer ou réparer gratuitement toute pièce défectueuse ou tout défaut de fabrication de l'appareil, jusqu'à ce qu'il parvienne à son bon fonctionnement, ainsi que la main-d'œuvre et les frais nécessaires encourus à la suite de cette réparation ou remplacement

EXCLUSIONS DE LA GARANTIE PANDO:

Il ne sera pas couvert par la garantie ou il pourrait être cause de son annulation, dans ces cas l'utilisateur devant supporter les frais de matériel, de main-d'œuvre et de déplacement du service technique, les cas suivants:

- Dysfonctionnement de l'appareil ou endommagement de celui-ci en raison du non-respect des règles, instructions et recommandations indiquées dans le manuel d'utilisation et d'installation de l'appareil.
- Endommagement de l'appareil, du mobilier ou des éléments externes en raison d'une mauvaise installation ou d'une mauvaise manipulation de l'appareil et de ses éléments de raccordement, tels que le câble d'alimentation, le raccordement d'eau, le raccordement au drain, etc.
- Lorsque l'appareil est destiné à un usage non domestique auquel il n'est pas destiné.
- Examens de l'installation ou du fonctionnement normal. Ni nettoyage ni entretien du produit.
- Pannes ou dommages causés par: le transport, l'intervention ou la manipulation de l'appareil par du personnel non autorisé ou du personnel non Pando, et par des services d'assistance technique non officiels de Pando.
- Coups, égratignures ou dommages esthétiques au produit dus à une installation, une manipulation ou une mauvaise utilisation.
- Composants esthétiques, usure, tels que panneaux, filtres, plateaux, paniers, guides, bras asperseurs et accessoires.
- Rouille ou taches sur l'acier ou la laque produites par une application incorrecte ou une exposition non protégée à des éléments corrosifs tels que des produits de nettoyage inappropriés.
- Dommages esthétiques ou corrosifs des meubles ou des éléments extérieurs de l'appareil, également à l'intérieur de la cavité du lave-vaisselle tels que les murs et les accessoires intérieurs, sur la porte et le panneau, en raison de l'utilisation de produits de nettoyage inadaptés ou d'une mauvaise utilisation et dépôts inappropriés de produits de nettoyage, tels que sel, produit de rinçage ou détergent, sans suivre les instructions du manuel de l'appareil.
- Défauts et dommages causés par des agents extérieurs: anomalies d'alimentation électrique, catastrophes naturelles, phénomènes atmosphériques et géologiques, tempêtes, foudre, inondations, insectes, rongeurs, etc.
- Défauts ou dommages causés par des effets chimiques ou électrochimiques de l'eau ou par une qualité inappropriée de celle-ci telle qu'un excès de chaux. Accumulation de calcaire sur tout composant interne ou externe du lave-vaisselle.
- Dans le cas où il n'y a pas d'accès facile et sûr au retrait de l'appareil du meuble, ainsi qu'aux raccordements de courant, d'eau et d'évacuation de celui-ci, ou que les éléments du meuble empêchent son retrait facile et sûr, dans ce cas, l'utilisateur sera entièrement responsable de s'assurer que l'appareil est facilement accessible, et assumera également les frais de main-d'œuvre et de déplacement dans le cas où le service technique de Pando subirait un retard dans le temps d'intervention ou une deuxième visite à cause de l'inaccessibilité de l'appareil**.**

INOXPAN, S.L., est expressément exclu de toute responsabilité pour d'éventuels dommages directs ou indirects aux personnes ou aux matériaux causés par une mauvaise manipulation de l'appareil.

Coordonnées du service technique officiel agréé Pando:

ESPAÑA, PORTUGAL Y ANDORRA:	**Autres Pays:**
ES www.pando.es/asistencia-tecnica/	EN https://www.pando.es/en/after-sales-services/ FR https://www.pando.es/fr/service-apres-vente/

www.pando.es

SPÉCIFICATIONS TECHNIQUES

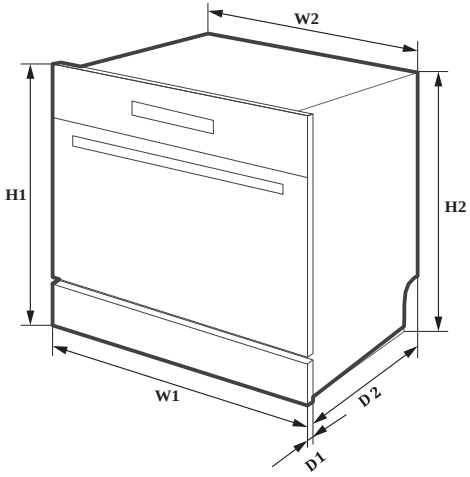

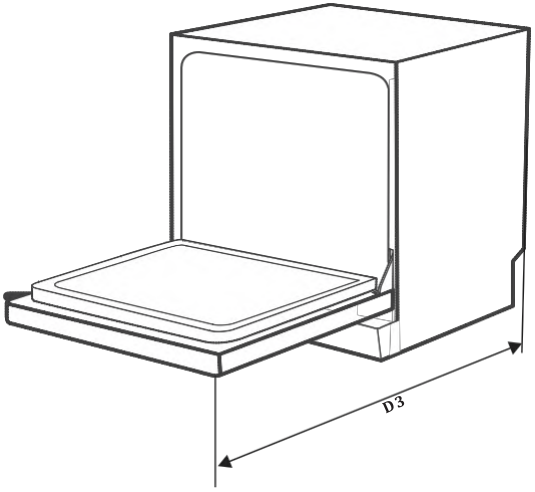

Hauteur (H1)	595mm
Hauteur (H2)	590mm
Largeur (W1)	595mm
Largeur (W2)	550mm

Profondeur (D1)	20mm
Profondeur (D2)	480mm
Profondeur (D3)	930mm

Fiche produit

Fiche du lave-vaisselle domestique selon la Directive EU 1016/2010 & 1059/2010 :

Marque	Pando
Type / Description	PLI-7360
Nombre de couverts Standard indiqué	8
Classe Efficacité énergétique ❶	A+
Consommation d'énergie annuelle ❷	205 kWh
Consommation d'énergie du cycle de nettoyage standard	0.72 kWh
Consommation d'énergie en mode arrêt	0.45 W
Consommation d'énergie du mode on	0.49 W
Consommation Annuelle d'eau ❸	2240 litres
Classe d'efficacité de séchage ❹	A
Cycle de nettoyage standard ❺	ECO 45℃
Durée du programme du cycle de nettoyage standard	185 min
Niveau de bruit	49 dB(A) re 1 pW
Montage	Intégré
Peut être intégré	OUI
Consommation d'énergie	1380-1620 W
Tension / fréquence nominale	220-240V/50Hz
Pression d'eau (pression d'écoulement)	0.04-1.0MPa=0.4-10 bar

REMARQUE :

❶ A + + + (efficacité la plus élevée) à D (efficacité la plus faible)

❷ Consommation d'énergie basée sur 280 cycles de nettoyage standard utilisant un remplissage à eau froide et la consommation des modes basse consommation. La consommation d'énergie réelle dépendra de la façon dont l'appareil est utilisé.

❸ Consommation d'eau basée sur 280 cycles de nettoyage standard. La consommation d'eau réelle dépendra de la façon dont l'appareil est utilisé.

❹ A (efficacité la plus élevée) à G (efficacité la plus faible)

❺ Ce programme convient au nettoyage de la vaisselle sale et normalement sale. Il s'agit du programme le plus efficace en termes de consommation combinée d'énergie et d'eau pour ce type de vaisselle.

Pando
integralcooking

PLI-7360

CONSIGNES D'INSTALLATION

www.pando.es

CONSIGNES D'INSTALLATION

⚠ AVERTISSEMENT

Risque d'électrocution

Coupez l'alimentation électrique avant d'installer le lave-vaisselle.
Le non-respect de cette consigne peut provoquer une électrocution, voire la mort.

⚠ Attention

L'installation des tuyaux et des équipements électriques doit être prise en charge par des professionnels.

À propos du raccordement électrique

⚠ AVERTISSEMENT

Pour votre sécurité personnelle :

- N'utilisez pas de rallonge ou d'adaptateur électrique avec cet appareil.
- Vous ne devez en aucun cas couper ou retirer la broche de mise à la terre du câble d'alimentation.

Exigences électriques

Veuillez lire la plaque signalétique pour connaître la tension nominale et brancher le lave-vaisselle sur une alimentation appropriée. Utilisez le fusible nécessaire, de
10 A/13 A/16 A, un fusible temporisé ou un disjoncteur recommandé et prévoyez un circuit indépendant servant uniquement pour cet appareil.

Raccordement électrique

Assurez-vous que la tension et la fréquence d'alimentation correspondent à celles indiquées sur la plaque signalétique. Branchez la fiche uniquement sur une prise électrique correctement mise à la terre. Si la prise électrique à laquelle l'appareil doit être raccordé n'est pas adaptée à la fiche, remplacez la prise, au lieu d'utiliser des adaptateurs ou similaires, car cela pourrait provoquer une surchauffe et des brûlures.

⚠ Avant d'utiliser l'appareil, vérifiez que la mise à la terre est correcte

Consommation d’eau et vidange

Raccordement d’eau froide

Reliez le tuyau d’alimentation d’eau froide à un raccord fileté de 3/4 (pouces) et assurez-vous qu’il est fermement en place.
Si les tuyaux d’eau sont neufs ou qu’ils n’ont pas été utilisés pendant un certain temps, laissez l’eau couler pour vous assurer qu’elle est propre. Cette précaution est
nécessaire pour éviter de bloquer l’arrivée d’eau et d’endommager l’appareil.

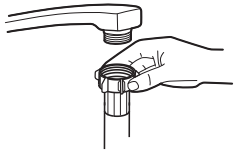

tuyau d’alimentation ordinaire

tuyau d’alimentation de sécurité

À propos du tuyau d’alimentation de sécurité

Le tuyau d’alimentation de sécurité est constitué de doubles parois. Le système du tuyau garantit son intervention en bloquant l’écoulement de l’eau en cas de rupture du tuyau d’alimentation et lorsque l’espace d’air entre le tuyau d’alimentation lui-même et le tuyau ondulé externe est plein d’eau.

⚠ AVERTISSEMENT

Un tuyau raccordé à une douchette peut éclater s’il est installé sur la même ligne d’eau que le lave-vaisselle. Si votre évier en possède un, il est recommandé de débrancher le tuyau et de boucher l’orifice.

Comment brancher le tuyau d’alimentation de sécurité

1. Tirez les tuyaux d’alimentation de sécurité pour les retirer complètement du compartiment situé à l’arrière du lave-vaisselle.
2. Serrez les vis du tuyau d’alimentation de sécurité au robinet fileté de 3/4 pouces.
3. Ouvrez complètement l’arrivée d’eau avant d’utiliser le lave-vaisselle.

Comment débrancher le tuyau d’alimentation de sécurité

1. Coupez l’eau.
2. Retirez le tuyau d’alimentation de sécurité du robinet.

Raccordement des tuyaux de vidange

Insérer le tuyau de vidange dans un conduit de vidange d'un diamètre minimum de 4 cm, ou le-laisser pendre dans l'évier, en évitant de le plier ou de le tordre. La hauteur du conduit de vidange doit être inférieure à 750 mm. L'extrémité libre du tuyau ne doit pas être immergée dans l'eau pour éviter son reflux.

⚠ Veuillez fixer solidement le tuyau de vidange dans la position A ou la position B

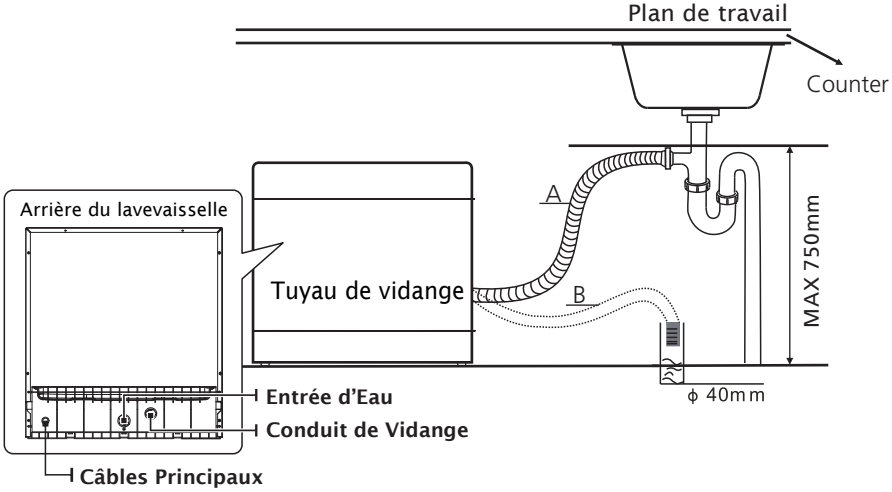

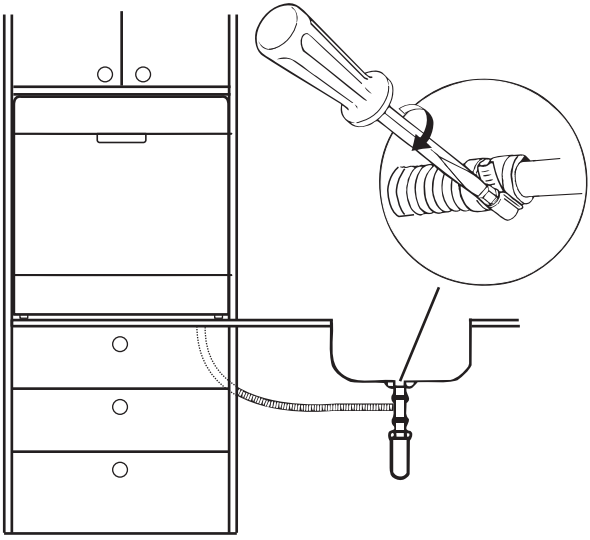

Comment vidanger l’excès d’eau des tuyaux

Si l'évier est 1000mm plus élevé par rapport au sol, l'excès d'eau dans les tuyaux ne peut pas être évacué directement dans l'évier. Il sera nécessaire de drainer l'excès d'eau des tuyaux dans un bol ou un récipient approprié qui est maintenu à l'extérieur et plus bas que l'évier.

Sortie d’Eau

Brancher le tuyau de vidange d'eau. Le tuyau de vidange doit être correctement installé pour éviter les fuites d'eau. S’assurer que le tuyau de vidange d'eau n'est pas plié ou écrasé.

Rallonge flexible

En cas de besoin d'une rallonge de tuyau de vidange, s’assurer d'utiliser un tuyau de vidange similaire.
Elle ne doit pas dépasser 4 mètres; sinon, l'effet de nettoyage du lave-vaisselle pourrait être réduit.

Branchement du Syphon

Le raccord d'évacuation doit être situé à une hauteur inférieure à 100 cm (maximum) du fond du lave vaisselle. Le tuyau de vidange d'eau doit être raccordé.

Mise en place de l’Appareil

Positionner l'appareil à l'emplacement souhaité. L’arrière doit reposer contre le mur se trouvant derrière et les côtés, le long des armoires ou des murs adjacents. Le lave-vaisselle est équipé de tuyaux d'alimentation en eau et de vidange qui peuvent être positionnés à droite ou à gauche pour faciliter une installation correcte.

Installation Intégrée (pour le modèle intégré)

Étape 1. Sélection du meilleur emplacement pour le lave-vaisselle

La position d'installation du lave-vaisselle doit être proche des tuyaux d'entrée et de vidange et du cordon d'alimentation existants.

Illustrations des dimensions du meuble et de la position d'installation du lave-vaisselle.

1. Moins de 5 mm entre le haut du lave-vaisselle et le meuble et la porte extérieure alignée sur le meuble.

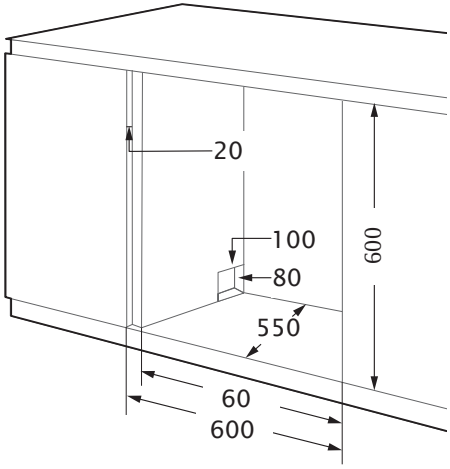

2. Si le lave-vaisselle est calé au coin du meuble, il doit y avoir un peu d'espace lorsque la porte est ouverte.

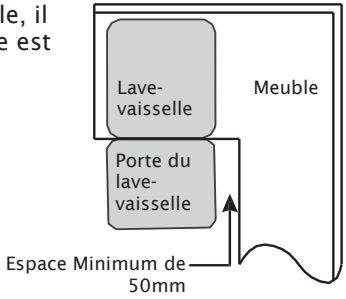

Étape 2. Installation du lave-vaisselle dans le meuble

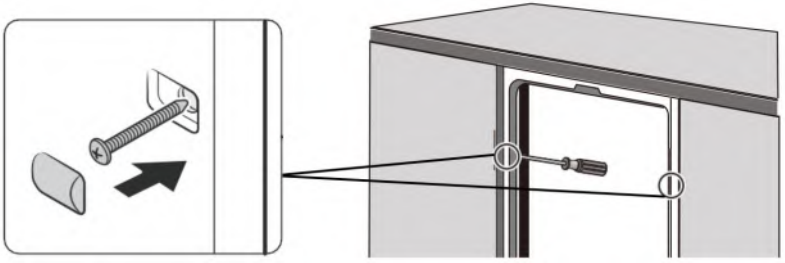

NOTES:

NOTES:

NOTES:

Pando
integralcooking

INOXPAN S.L.

Pol. Ind. El Cros
Av. El Molí de les Mateves,11
Apdo. Correos nº 21
08310 ARGENTONA
(Barcelona - Spain)
Tel. +34 93 757 94 11
Fax +34 93 757 96 53
www.pando.es
com.pando@pando.es
Export:
export@pando.es
Tel. 902 41 55 11

Pando www.pando.es

SERVICIO POST VENTA
España, Portugal y Andorra
www.pando.es/asistencia-tecnica/

SERVICE APRÉS VENTE
AFTER SALES SERVICE
Otros paises
Autres pays / Other countries
www.pando.es/en/after-sales-services/

Sistema de Gestión de la Calidad
Quality Management System
UNE-EN ISO 9001:2015
ES19/86566

Certificación del Sistema de Gestión de la Calidad
Environmental Management System Certification
UNE-EN ISO 14001:2015
ES20/208675

CE

Pando
integralcooking

PLI-7360

Certificación del Sistema de Gestión de la Calidad
Environmental Management System Certification
UNE-EN ISO 14001:2015
ES20/208675

Sistema de Gestión de la Calidad
Quality Management System
UNE-EN ISO 9001:2015
ES19/86566

Installation and user manual
Guarantee certificate

www.pando.es

V21.1

Pando
integralcooking

First of all we wish to thank you for the trust shown on our Company by purchasing one of our products. We are sure you have made the right choice.
In Pando, not only we offer first quality products, but also we make available a large professional team to serve and assist you on any query you may have regarding installation and/or performance.

We also suggest you to pay a visit to our web site (www.pando.es/en) to get to know us better and where you will find all product range containing all necessary commercial and technical information.

A wide selection of extractor hoods can be found there; Wall Hoods, Ceiling, Island or Canopy Hoods. Four types of installation making possible to adapt ourselves to any type of kitchen based on different needs.

At the same time, we take the opportunity to introduce you our collection of in house essential appliances, such our new high performance Ovens and Microwaves, Induction and Gas Hobs to make real your best recipes. Wine Coolers and Aging Wine Coolers to maintain and keep your wines in best of conditions and built-in Dishwashers with latest technology.

All that under a brand with over 40 year history in the market, making products like a real craftsman, and gathering in them the best of our experience to please all your needs.

We sincerely look forward you to have fun, experience and enjoy with the comfort and capacity of what already became your new kitchen ally.

Many Thanks

The PANDO Team

CONTENTS

SAFETY INFORMATION **6**
Earthing Instructions 7
Disposal 10

PRODUCT OVERVIEW **11**

USING YOUR DISHWASHER **12**
Loading The Salt Into The Softener 12
Water Softener 14
Preparing And Loading Dishes 15
Function Of The Rinse Aid And Detergent 18
Filling The Rinse Aid Reservoir 19
Filling The Detergent Dispenser 20

QUICK USER GUIDE **21**

CONTROL PANEL **22**

LOADING THE BASKETS **25**

PROGRAMMING THE DISHWASHER **27**
Wash cycle table 27
Starting A Cycle Wash 28
Changing The Program Mid-cycle 28
Forget To Add A Dish? 29

MAINTENANCE AND CLEANING **30**
External Care 30
Internal Care 30
Caring For The Dishwasher 33

TROUBLESHOOTING TIPS **34**

ERROR CODES **37**

WARRANTY **38**

TECHNICAL INFORMATION **39**

INSTALLATION INSTRUCTION **43**
About Power Connection 44
Water Supply And Drain 45
Connection Of Drain Hoses 46
Position The Appliance 47
Built-In Installation 48

NOTE:

- Reviewing the section on troubleshooting Tips will help you solve some common problems by yourself.
- If you cannot solve the problems by yourself, please ask for help from a professional technician.
- The manufacturer, following a policy of constant development and updating of the product, may make modifications without giving prior notice.
- If lost or out-of-date, you can receive a new user manual from the manufacturer or responsible vendor.

SAFETY INFORMATION

⚠ WARNING

When using your dishwasher, follow the precautions listed below:

- **Installation and repair can only be carried out by a qualified technician**
- **This appliance is intended to be used in household**

- This appliance can be used by children aged from 8 years and above and persons with reduced physical, sensory or mental capabilities or lack of experience and knowledge if they have been given supervision or instruction concerning use of the appliance in a safe way and understand the hazards involved.
- Children shall not play with the appliance. Cleaning and user maintenance shall not be done by children without supervision. (For EN60335-1)
  This appliance is not intended for use by persons mental capabilities, or lack of experience and knowledge, unless they have been given supervision or instruction concerning use of the appliance by a person responsible for their safety. (For IEC60335-1)

- Packaging material could be dangerous for children!
- This appliance is for indoor household use only.
  To protect against the risk of electrical shock, do not immerse the unit, cord or plug in water or other liquid.
- Please unplug before cleaning and performing maintenance on the appliance.
- Use a soft cloth moistened with mild soap, and then use a dry cloth to wipe it again.

Earthing Instructions

- This appliance must be earthed. In the event of a malfunction or breakdown, earthing will reduce the risk of an electric shock by providing a path of least resistance of electric current. This appliance is equipped with an earthing conductor plug.
- The plug must be plugged into an appropriate outlet that is installed and earthed in accordance with all local codes and ordinances.
- Improper connection of the equipment-earthing conductor can result in the risk of an electric shock.
- Check with a qualified electrician or service representative if you are in doubt whether the appliance is properly grounded.

- Do not modify the plug provided with the appliance; If it does not fit the outlet.
- Have a proper outlet installed by a qualified electrician.
- Do not abuse, sit on, or stand on the door or dish rack of the dishwasher.
- Do not operate your dishwasher unless all enclosure panels are properly in place.
- Open the door very carefully if the dishwasher is operating, there is a risk of water squirting out.
- Do not place any heavy objects on or stand on the door when it is open. The appliance could tip forward.
- When loading items to be washed:
  1) Locate sharp items so that they are not likely to damage the door seal;
  2) Warning: Knives and other utensils with sharp points must be loaded in the basket with their points facing down or placed in a horizontal position.
- Some dishwasher detergents are strongly alkaline. They can be extremely dangerous if swallowed. Avoid contact with the skin and eyes and keep children away from the dishwasher when the door is open.
- Check that the detergent powder is empty after completion of the wash cycle.

- Do not wash plastic items unless they are marked “dishwasher safe” or the equivalent.
- For unmarked plastic items not so marked, check the manufacturer's recommendations.
- Use only detergent and rinse agents recommended for use in an automatic dishwasher.
- Never use soap, laundry detergent, or hand washing detergent in your dishwasher.
- The door should not be left open, since this could increase the risk of tripping.
  If the supply cord is damaged, it must be replaced by the manufacturer or its service agent or a similarly qualified person in order to avoid a hazard.
- During installation, the power supply must not be excessively or dangerously bent or flattened.
- Do not tamper with controls.
- The appliance needs to be connected to the main water valve using new hose sets. Old sets should not be reused.
- To save energy, in stand by mode, the appliance will switch off automatically while there is no any operation in 30 minutes .
- The maximum number of place settings to be washed is 14.
- The maximum permissible inlet water pressure is 1MPa.
- The minimum permissible inlet water pressure is 0.04MPa.

Disposal

- For disposing of package and the appliance please go to a recycling center. Therefore cut off the power supply cable and make the door closing device unusable.
- Cardboard packaging is manufactured from recycled paper and should be disposed in the waste paper collection for recycling.
- By ensuring this product is disposed of correctly, you will help prevent potential negative consequences for the environment and human health, which could otherwise be caused by inappropriate waste handling of this product.
- For more detailed information about recycling of this product, please contact your local city office and your household waste disposal service.
- **DISPOSAL: Do not dispose this product as unsorted municipal waste. Collection of such waste separately for special treatment is necessary.**

PRODUCT OVERVIEW

❗ IMPORTANT:

To get the best performance from your dishwasher, read all operating instructions before using it for the first time.

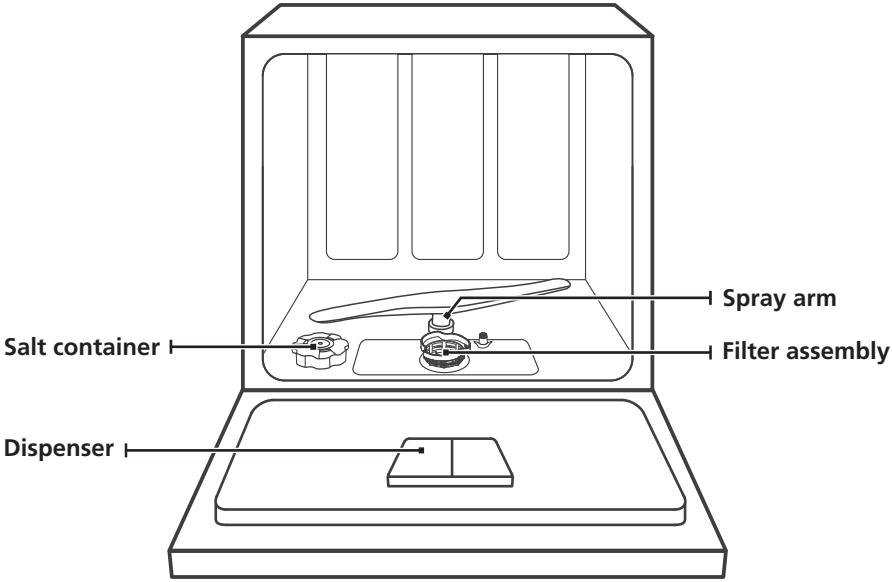

Upper basket **Lower basket** **Cutlery rack**

💡 NOTE:

Pictures are only for reference, different models may be different.
Please prevail in kind.

USING YOUR DISHWASHER

Before using your dishwasher :

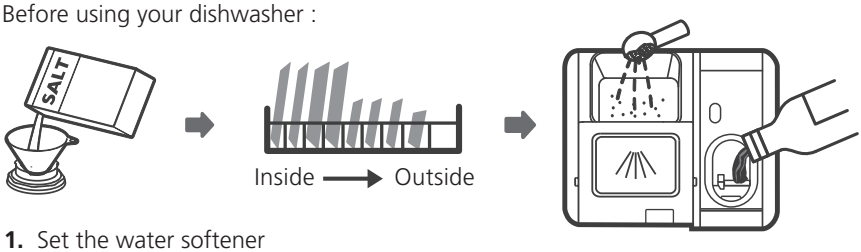

1. Set the water softener
2. Loading the salt Into the softener
3. Loading the basket
4. Fill the dispenser

Loading The Salt Into The Softener

NOTE:

If your model does not have any water softener, you may skip this section.

Always use salt intended for dishwasher use.

The salt container is located beneath the lower basket and should be filled as explained in the following:

⚠ WARNING

- **Only use salt specifically designed for dishwashers use!**
  Every other type of salt not specifically designed for dishwasher use, especially table salt, will damage the water softener. In case of damages caused by the use of unsuitable salt the manufacturer does not give any warranty nor is liable for any damages caused.
- **Only fill with salt before running a cycle.**
  This will prevent any grains of salt or salty water, which may have been spilled, remaining on the bottom of the machine for any period of time, which may cause corrosion.

Please follow the steps below for adding dishwasher salt:

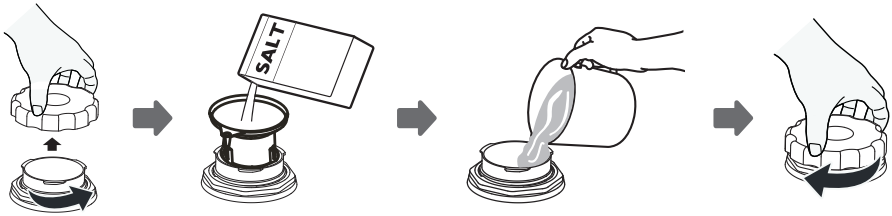

1. Remove the lower basket and unscrew the reservoir cap.
2. Place the end of the funnel (supplied) into the hole and pour in about 1.5kg of dishwasher salt.
3. Fill the salt container to its maximum limit with water, It is normal for a small amount of water to come out of the salt container.
4. After filling the container, screw back the cap tightly.
5. The salt warning light will stop being after the salt container has been filled with salt.
6. Immediately after filling the salt into the salt container, a washing program should be started (We suggest to use a short program). Otherwise the filter system, pump or other important parts of the machine may be damaged by salty water. This is out of warranty.

NOTE:

- The salt container must only be refilled when the salt warning light ( ) in the control panel comes on. Depending on how well the salt dissolves, the salt warning light may still be on even though the salt container is filled.
  If there is no salt warning light in the control panel (for some Models), you can estimate when to fill the salt into the softener by the cycles that the dishwasher has run.
- If salt has spilled, run a soak or quick program to remove it.

Water Softener

The water softener must be set manually, using the water hardness dial.
The water softener is designed to remove minerals and salts from the water, which would have a detrimental or adverse effect on the operation of the appliance.
The more minerals there are, the harder your water is.
The softener should be adjusted according to the hardness of the water in your area.
Your local Water Authority can advise you on the hardness of the water in your area.

Adjusting salt consumption

The dishwasher is designed to allow for adjustment in the amount of salt consumed based on the hardness of the water used. This is intended to optimise and customise the level of salt consumption.

Please follow the steps below for adjustment in salt consumption.

1. Open the door and switch on the appliance;
2. Press the Program button " > " for more than 5 seconds to start the water softener set model within 60 seconds after the appliance was switched on;
3. Press the Program button " > " to select the proper set according to your local environment, the sets will change in the following sequence: H3->H4->H5->H6->H1->H2->H3;
4. Without operation in 5 seconds or press the Power button to complete the setup and exit the setup mode.

WATER HARDNESS				Water softener level	Salt consumption (gram/cycle)
German °dH	French °fH	British °Clarke	Mmol/l		
0 - 5	0 - 9	0 - 6	0 - 0.94	H1	0
6 - 11	10 - 20	7 - 14	1.0 - 2.0	H2	9
12 - 17	21 - 30	15 - 21	2.1 - 3.0	H3	12
18 - 22	31 - 40	22 - 28	3.1 - 4.0	H4	20
23 - 34	41 - 60	29 - 42	4.1 - 6.0	H5	30
35 - 55	61 - 98	43 - 69	6.1 - 9.8	H6	60

1°dH=1.25 °Clarke=1.78 °fH=0.178mmol/l
The manufactory setting: H3
Contact your local water board for information on the hardness of your water supply.

NOTE:

If your model does not have any water softener, you may skip this section.

Water Softener

The hardness of the water varies from place to place. If hard water is used in thedishwasher, deposits will form on the dishes and utensils.
The appliance is equipped with a special softener that uses a salt containerspecifically designed to eliminate lime and minerals from the water.

Adjusting the rinse aid reservoir

To achieve a better drying performance with limited rinse aid, the dishwasher is designed to adjust the consumption by user. Follow the below steps.

1. Open the door, power on the dishwasher by plugging in;
2. Within 60 seconds after step 1, press the Program " > " button more than 5 seconds, and then press the Delay " + " button to enter the set model,the rinse aid indication blinks as 1Hz frequency.
3. Press the Program " > " button to select the proper set according to your using habits, the sets will change in the following sequence: D1->D2->D3->D4->D5->D1. The higher the number, the more rinse aid the dishwasher uses.
4. Without operation in 5 seconds or press the Power button to exit the set model, the set success.

Preparing And Loading Dishes

- Consider buying utensils which are identified as dishwasher-proof.
- For particular items, select a program with the lowest possible temperature.
- To prevent damage, do not take glass and cutlery out of the dishwasher immediately after the program has ended.

For washing the following cutlery/dishes

Are not suitable

- Cutlery with wooden, horn china or mother-of-pearl handles
- Plastic items that are not heat resistant
- Older cutlery with glued parts that are not temperature resistant
- Bonded cutlery items or dishes
- Pewter or cooper items
- Crystal glass
- Steel items subject to rusting
- Wooden platters
- Items made from synthetic fibres

Are of limited suitability

- Some types of glasses can become dull after a large number of washes
- Silver and aluminum parts have a tendency to discolour during washing
- Glazed patterns may fade if machine washed frequently

Recommendations for loading the dishwasher

Scrape off any large amounts of leftover food. Soften remnants of burnt food in pans. It is not necessary to rinse the dishes under running water.

For best performance of the dishwasher, follow these loading guidelines.

(Features and appearance of baskets and cutlery baskets may vary from your model.)

Place objects in the dishwasher in following way:

- Items such as cups, glasses, pots/pans, etc. are faced downwards.
- Curved items, or ones with recesses, should be loaded aslant so that water can run off.
- All utensils are stacked securely and can not tip over.
- All utensils are placed in the way that the spray arms can rotate freely during washing.
- Load hollow items such as cups, glasses, pans etc. With the opening facing downwards so that water cannot collect in the container or a deep base.
- Dishes and items of cutlery must not lie inside one another, or cover each other.
- To avoid damage, glasses should not touch one another.
- The upper basket is designed to hold more delicate and lighter dishware such as glasses, coffee and tea cups.
- Long bladed knives stored in an upright position are a potential hazard!
- Long and / or sharp items of cutlery such as carving knives must be positioned horizontally in the upper basket.
- Please do not overload your dishwasher. This is important for good results and for reasonable consumption of energy.

NOTE:

Very small items should not be washed in the dishwasher as they could easily fall out of the basket.

Removing the dishes

To prevent water dripping from the upper basket into the lower basket, we recommend that you empty the lower basket first, followed by the upper basket.

⚠ WARNING

Items will be hot! To prevent damage, do not take glass and cutlery out of the dishwasher for around 15 minutes after the program has ended.

Loading the upper basket

The upper basket is designed to hold more delicate and lighter dishware such as glasses, coffee and tea cups and saucers, as well as plates, small bowls and shallow pans (as long as they are not too dirty).Position the dishes and cookware so that they will not get moved by the spray of water.

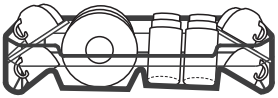

Loading the lower basket

We suggest that you place large items and the most difficult to clean items are to be placed into the lower basket: such as pots, pans, lids, serving dishes and bowls, as shown in the figure below. It is preferable to place serving dishes and lids on the side of the racks in order to avoid blocking the rotation of the top spray arm.
The maximum diameter advised for plates in front of the detergent dispenser is of 19 cm, this not to hamper the opening of it.

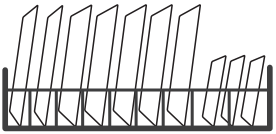

Loading the cutlery basket

Cutlery should be placed in the cutlery rack separatelyfrom each other in the appropriate positions, and do make sure the utensils do not nest together, this may cause bad performance.

⚠ WARNING

Do not let any item extend through the bottom.
Always load sharp utensils with the sharp point down!

For the best washing effect, please load the baskets refer to standard loading options on page 27

Function Of The Rinse Aid And Detergent

The rinse aid is released during the final rinse to prevent water from forming droplets on your dishes, which can leave spots and streaks. It also improves drying by allowing water to roll off the dishes. Your dishwasher is designed to use liquid rinse aids.

⚠ WARNING

Only use branded rinse aid for dishwasher. Never fill the rinse aid dispenser with any other substances (e.g. Dishwasher cleaning agent, liquid detergent). This would damage the appliance.

When to refill the rinse aid

The regularity of the dispenser needing to be refilled depends on how often dishes are washed and the rinse aid setting used.

- The Low Rinse Aid indicator ( ) will be lit when more rinse aid is needed.
- Do not overfill the rinse aid dispenser.

Function of detergent

The chemical ingredients that compose the detergent are necessary to remove, crush and dispense all dirt out of the dishwasher. Most of the commercial quality detergents are suitable for this purpose.

⚠ WARNING

- Proper Use of Detergent
  Use only detergent specifically made for dishwashers use. Keep your detergent fresh and dry.
  Don't put powdered detergent into the dispenser until you are ready to wash dishes.
- **Dishwasher detergent is corrosive!Keep dishwasher detergent out of the reach of children.**

Filling The Rinse Aid Reservoir

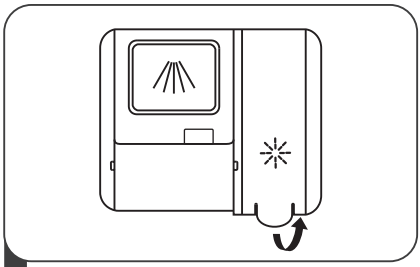

1 Remove the rinse reservoir cap by lifting up the handle .

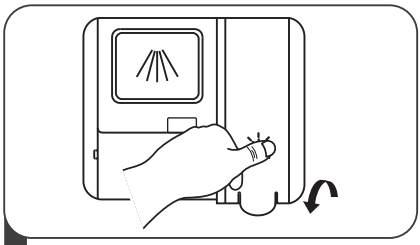

3 Close the cap after all.

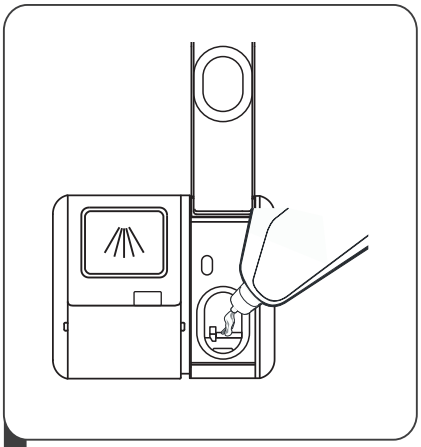

2 Pour the rinse aid into the dispenser, being careful not to overfill.

Filling The Detergent Dispenser

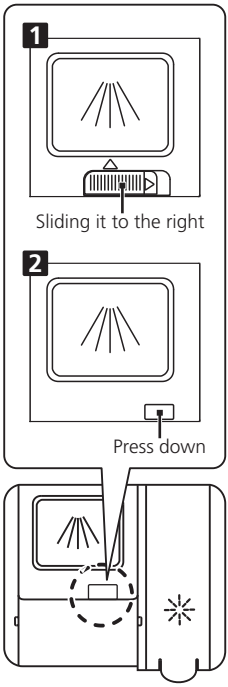

1 Please choose an open way according to the actual situation.

1. Open the cap by sliding the release catch.
2. Open the cap by pressing down the release catch.

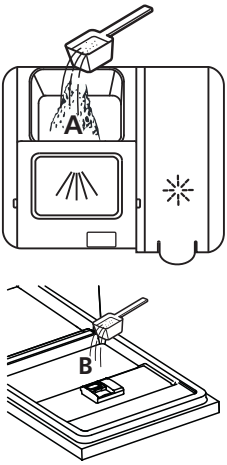

2 Add detergent into the larger cavity (A) for the main wash cycle .
For better cleaning result, especially if you have very dirt items, pour a small amount of detergent onto the door. The additional detergent will activate during the pre-wash phase.

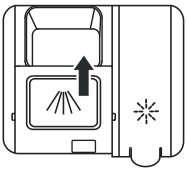

3 Close the flap by sliding it to the front and then pressing it down.

NOTE:

- Be aware that depending on the soiling of water, setting may be different.
- Please observe the manufacturer's recommendations on the detergent packaging.

QUICK USER GUIDE

Please read the corresponding content on the instruction manual for detailed operating method.

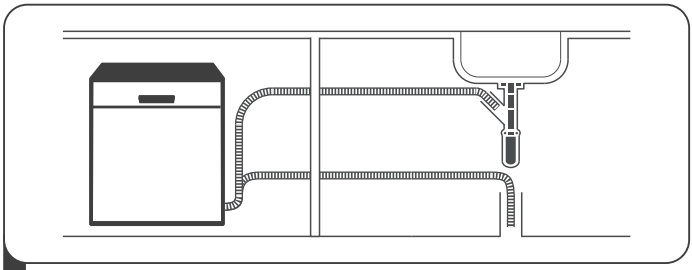

1 Install the dishwasher
(Please check the section "INSTALLATION INSTRUCTION " on page 43)

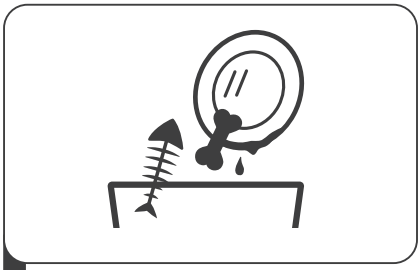

2 Removing the larger residue on the cutlery

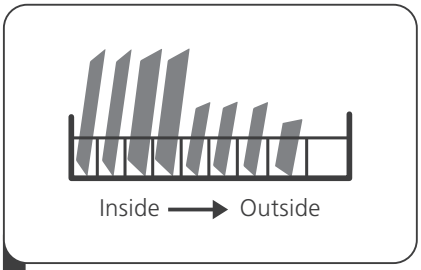

3 Loading the baskets

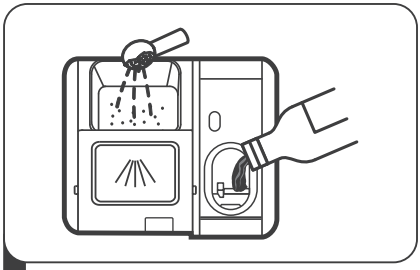

4 Filling the dispenser

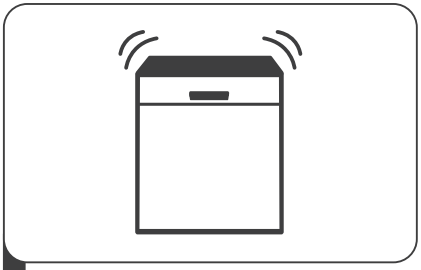

5 Selecting a program and running the dishwasher

CONTROL PANEL

Control Panel

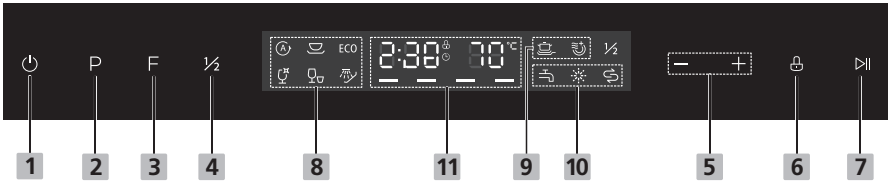

Operation (Button)

1 **Power**	Press this button to turn on your dishwasher,the screen lights up.
2 **Program**	Press this button to select the appropriate washing program, the selected program indicator will be lit.
3 **Function**	Press the button to select a function, corresponding indicator will be lit.
4 **Half load**	When you have about or less than 5 place setting dishware to wash, you can choose this function to save energy and water. (It can only be used with Normal, ECO, Glass.)
5 **Delay −/+**	Press the "**+**" button to add the delay time or press the "**−** " button to decrease the delay time, maximum 24 hours delay can be defined.
6 **Child lock**	This option allows you to lock the buttons on the control panel-except the Power button. Press and hold the button for 3 seconds to either activate or cancel the option.
7 **Start/Pause**	To start the selected washing program or pause it when the dishwasher is working.

Display

8	**Program indicator**	**Auto** For lightly, normally or heavily soiled crockery with or without dried-on food. **Normal** For normally soiled loads, such as pots, plates, glasses and lightly soiled pans. ECO **ECO** This is standard program, it is suitable to clean normally soiled tableware and it is the most efficient program in terms of its combined energy and water consumption for that type of tableware. **Glass** For lightly soiled crockery and glass. **Rapid** A shorter wash for lightly soiled loads that do not need drying. **Soak** To rinse dishes that you plan to wash later that day.
9	**Function indicator**	**Strong Wash** To wash very dirty, hard to clean dishes. (It can only be used with Normal, ECO, Glass.) **Extra Drying** For better drying result. (It can only be used with Normal, ECO, Glass.)
10	**Warning indicator**	**Rinse Aid** If the " " indicator is lit, it means the dishwasher is low on dishwasher rinse aid and requires a refill. **Salt** If the " " indicator is lit, it means the dishwasher is low on dishwasher salt and needs to be refilled. **Water Faucet** If the " " indicator is lit, it means the water faucet closed.

Display

11 **Screen**	Show the time reminding, delay time, temperature, Washing progress, error code etc, Child lock indication. **Washing phases display:** from left to right ,there are four phases , they are Pre-wash , Main-wash,Rinse and Drying If the selected program has 4 stages, all of them will be on. If there are only 3 stages, only 3 indicator will be on. When the washing procedure to corresponding stage, the corresponding indicator will flash.

Operating light	When the dishwasher is running, a blue light indicating operation will be projected onto the floor. It will be displayed in the lower right area.

LOADING THE BASKETS ACCORDING TO EN50242:

1.Upper basket:

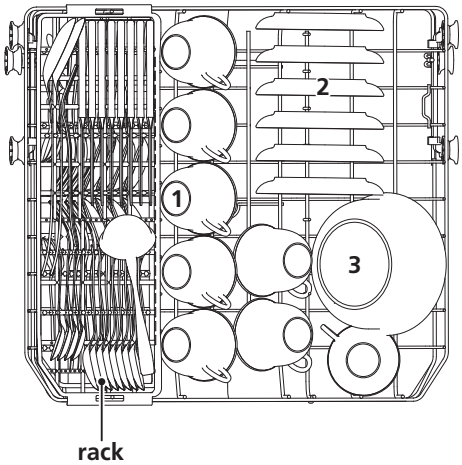

Number	Item
1	Cups
2	Saucers
3	Medium serving bowl
4	Small serving bowl
5	Glasses

2.Cutterly basket:

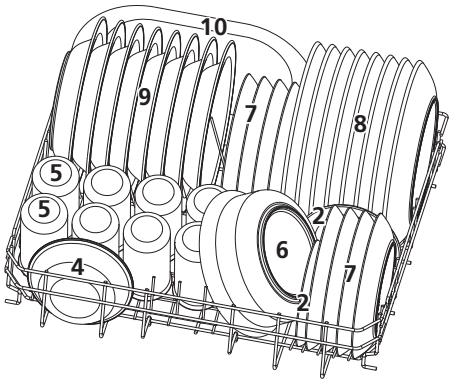

Number	Item
6	Large serving bowl
7	Dessert dishes
8	Dinner plates
9	Soup plates
10	Oval platter

3.Cutlery rack:

Up rack

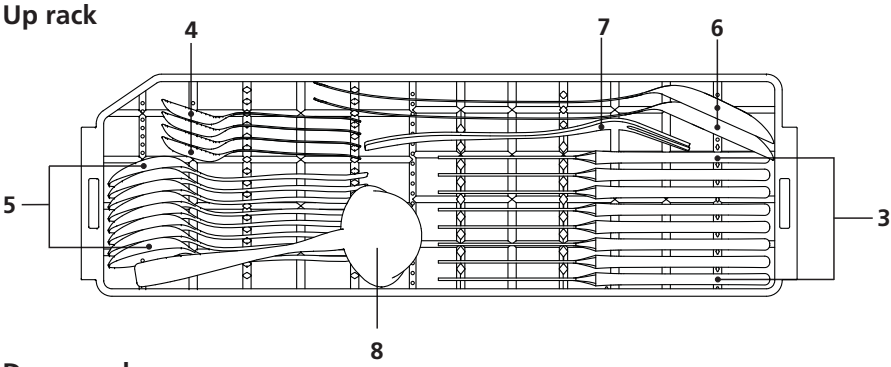

Down rack

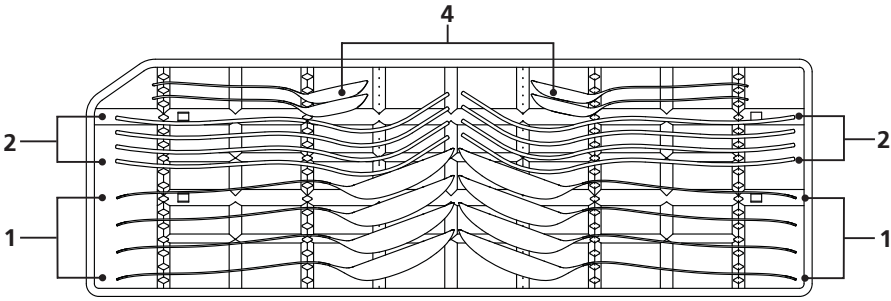

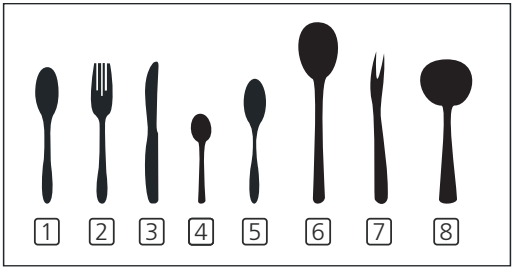

Number	Item
1	Soup spoons
2	Forks
3	Knives
4	Teaspoons
5	Dessert spoons
6	Serving spoons
7	Serving forks
8	Gravy ladles

Information for comparability
tests in accordance with EN 50242
Capacity: 8 place settings
Position of the upper basket: lower position
Program: ECO
Rinse aid setting: 6
Softener setting: H4

PROGRAMMING THE DISHWASHER

Wash Cycle Table

The table below shows which programs are best for the levels of food residue on them and how much detergent is needed. It also show various information about the programs.

(●) Means: need to fill rinse into the Rinse-Aid Dispenser.

Program	Description Of Cycle	Detergent Pre/Main	Running Time(min)	Energy (Kwh)	Water (L)	Rinse Aid
Auto	Pre-wash(45℃) Wash(65℃) Rinse Rinse(70℃) Drying	4/20g 1 piece	150	0.85~1.05	7.5~10	●
Normal	Pre-wash(45℃) Wash(60℃) Rinse Rinse(70℃) Drying	4/20g	150	1.05	12.5	●
ECO (*EN 50242)	Pre-wash Wash(45℃) Rinse(65℃) Drying	4/20g	185	0.72	8	●
Glass	Pre-wash Wash(45℃) Rinse Rinse(60℃) Drying	4/20g	95	0.7	10.5	●
Rapid	Wash(45℃) Rinse Rinse(55℃)	15g	35	0.52	7	○
Soak	Prewash		15	0.02	2.5	○

Note

EN 50242: This program is the test cycle. The information for comparability test in accordance with EN 50242.

Starting A Cycle Wash

1. Draw out the lower and upper basket, load the dishes and push them back. It is commended to load the lower basket first, then the upper one.
2. Pour in the detergent.
3. Insert the plug into the socket. The power supply refer to last page"Product fiche". Make sure that the water supply is turned on to full pressure.
4. Open the door, Press the power button.
5. Press the Program " < " button or " > " button to choose a program, the response light will turn on. Then close the door, the dishwasher will start its cycle.

Changing The Program Mid-cycle

A wash cycle can only be changed if it has been running for a short time otherwise, the detergent may have already been released and the dishwasher may have already drained the wash water. If this is the case, the dishwasher needs to be reset and the detergent dispenser must be refilled. To reset the dishwasher, follow the instructions below:

1. Press the Start/Pause button to pause the washing.
2. Press program button for more than 3 seconds - the program will cancel.
4. Press the program button to select the desired program.
5. Press the Start/Pause button, the dishwasher will continued to run after 10 seconds.

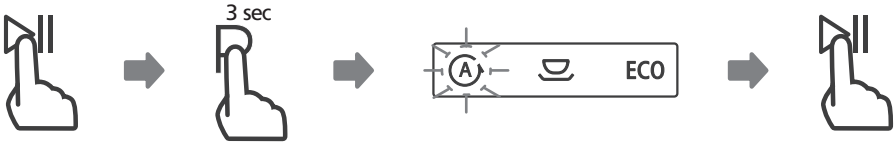

Forget To Add A Dish?

A forgotten dish can be added any time before the detergent dispenser opens. If this is the case, follow the instructions below:

1. Open the door a little to stop the washing.
2. After the spray arms stop working, you can open the door completely.
3. Add the forgotten dishes.
4. Close the door. The dishwasher will start after 10 seconds.

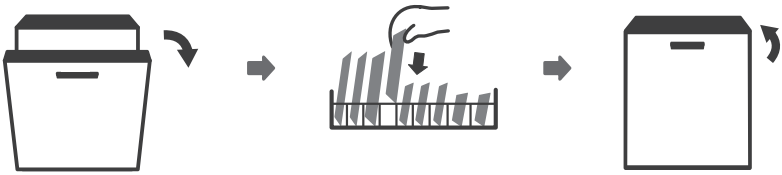

⚠ WARNING

It is dangerous to open the door mid-cycle, as hot steam may scald you.

MAINTENANCE AND CLEANING

External Care

The door and the door seal

Clean the door seals regularly with a soft damp cloth to remove food deposits. When the dishwasher is being loaded, food and drink residues may drip onto the sides of the dishwasher door. These surfaces are outside the wash cabinet and are not accessed by water from the spray arms. Any deposits should be wiped off before the door is closed.

The control panel

If cleaning is required, the control panel should be wiped with a soft damp cloth only.

⚠ WARNING

- To avoid penetration of water into the door lock and electrical components, do not use a spray cleaner of any kind.
- Never use abrasive cleaners or scouring pads on the outer surfaces because they may scratch the finish. Some paper towels may also scratch or leave marks on the surface.

Internal Care

Filtering system

The filtering system in the base of the wash cabinet retains coarse debris from the washing cycle. The collected coarse debris may cause the filters to clog. Check the condition of the filters regularly and clean them if necessary under running water. Follow the steps below to clean the filters in the wash cabinet.

NOTE:

Pictures are only for reference, different models of the filtering system and spray arms may be different.

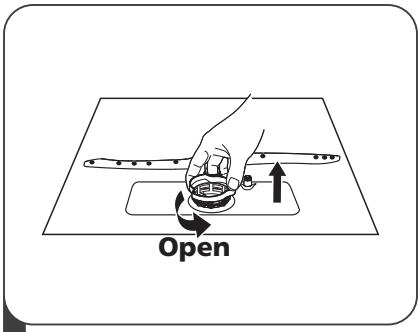

1 Hold the coarse filter and rotate it anticlockwise to unlock the filter. Lift the filter upwards and out of the dishwasher.

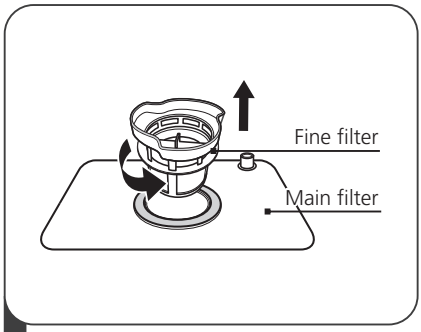

2 Lift fine filter up from main filter.

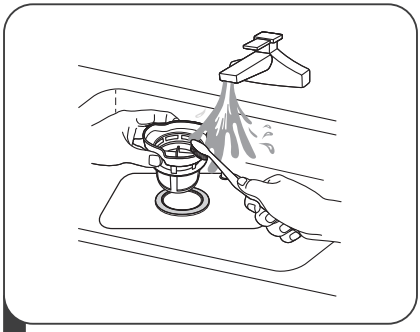

3 Larger food remnants can be cleaned by rinsing the filter under running water.
For a more thorough clean, use a soft cleaning brush.

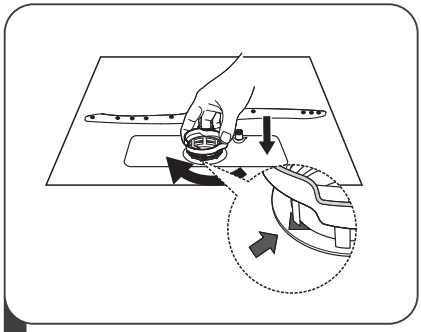

4 Reassemble the filters in the reverse order of the disassembly, replace the filter insert, and rotate clockwise to the close arrow.

⚠ WARNING

- Do not over tighten the filters. Put the filters back in sequence securely, otherwise coarse debris could get into the system and cause a blockage.
- NEVER use the dishwasher without filters in place. Improper replacement of the filter may reduce the performance level of the appliance and damage dishes and utensils.

Spray arms

It is necessary to clean the spray arms regularly for hard water chemicals will clog the spray arm jets and bearings.

To clean the spray arms, follow the instructions below:

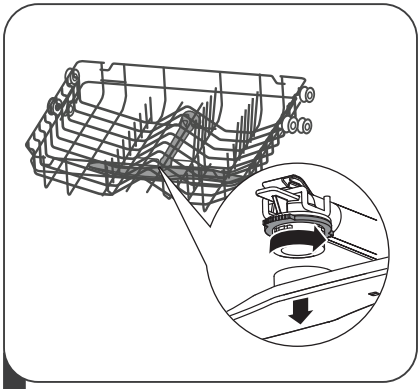

1 To remove the upper spray arm, hold the nut in the center still and rotate the spray arm counterclockwise to remove it.

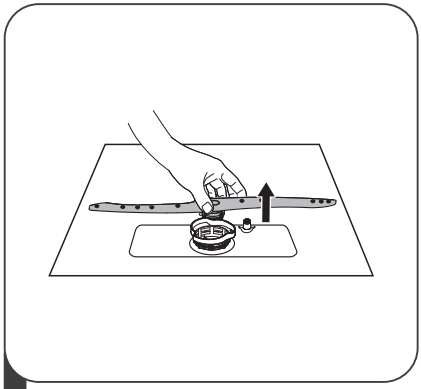

2 To remove the lower spray arm, pull out the spray arm upward.

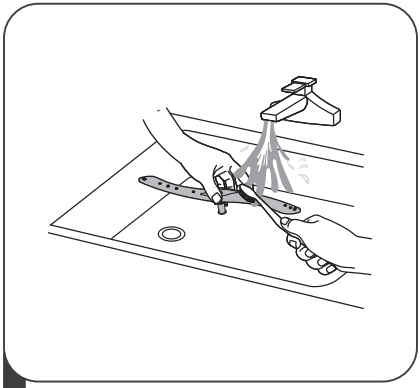

3 Wash the arms in soapy and warm water and use a soft brush to clean the jets. Replace them after rinsing them thoroughly.

Caring For The Dishwasher

Frost precaution

Please take frost protection measures on the dishwasher in winter. Every time after washing cycles, please operate as follows:

1. Cut off the electrical power to the dishwasher at the supply source.
2. Turn off the water supply and disconnect the water inlet pipe from the water valve.
3. Drain the water from the inlet pipe and water valve. (Use a pan to gather the water)
4. Reconnect the water inlet pipe to the water valve.
5. Remove the filter at the bottom of the tub and use a sponge to soak up water in the sump.

After every wash

After every wash, turn off the water supply to the appliance and leave the door slightly open so that moisture and odors are not trapped inside.

Remove the plug

Before cleaning or performing maintenance, always remove the plug from the socket.

No solvents or abrasive cleaning

To clean the exterior and rubber parts of the dishwasher, do not use solvents or abrasive cleaning products. Only use a cloth with warm soapy water.
To remove spots or stains from the surface of the interior, use a cloth dampened with water an a little vinegar, or a cleaning product made specifically for dishwashers.

When not in use for a longtime

It is recommend that you run a wash cycle with the dishwasher empty and then remove the plug from the socket, turn off the water supply and leave the door of the appliance slightly open. This will help the door seals to last longer and prevent odors from forming within the appliance.

Moving the appliance

If the appliance must be moved, try to keep it in the vertical position. If absolutely necessary, it can be positioned on its back.

Seals

One of the factors that cause odours to form in the dishwasher is food that remains trapped in the seals. Periodic cleaning with a damp sponge will prevent this from occurring.

TROUBLESHOOTING TIPS

Before Calling For Service

Reviewing the charts on the following pages may save you from calling for service.

Problem	Possible Causes	What To Do
Dishwasher doesn't start	Fuse blown, or the circuit break tripped.	Replace fuse or reset circuit breaker. Remove any other appliances sharing the same circuit with the dishwasher.
	Power supply is not turned on.	Make sure the dishwasher is turned on and the door is closed securely. Make sure the power cord is properly plugged into the wall socket.
	Water pressure is low	Check that the water supply is connected properly and the water is turned on.
	Door of dishwasher not properly closed.	Make sure to close the door properly and latch it.
Water not pumped form dishwasher	Twisted or trapped drain hose.	Check the drain hose.
	Filter clogged.	Check coarse the filter.
	Kitchen sink clogged.	Check the kitchen sink to make sure it is draining well. If the problem is the kitchen sink that is not draining , you may need a plumber rather than a serviceman for dishwashers.
Suds in the tub	Wrong detergent.	Use only the special dishwasher detergent to avoid suds. If this occurs, open the dishwasher and let suds evaporate. Add 1 gallon of cold water to the bottom of the dishwasher. Close the dishwasher door, then select any cycle. Initially, the dishwasher will drain out the water. Open the door after draining stage is complete and check if the suds have disappeared. Repeat if necessary.

Problem	Possible Causes	What To Do
	Spilled rinse-aid.	Always wipe up rinse-aid spills immediately.
Stained tub interior	Detergent with colourant may have been used.	Make sure that the detergent has no colourant.
White film on inside surface	Hard water minerals.	To clean the interior, use a damp sponge with dishwasher detergent and wear rubber gloves. Never use any other cleaner than dishwasher detergent otherwise, it may cause foaming or suds.
There are rust stains on cutlery	The affected items are not corrosion resistant.	Avoid washing items that are not corrosion resistant in the dishwasher.
	A program was not run after dishwasher salt was added. Traces of salt have gotten into the wash cycle.	Always run a wash program without any crockery after adding salt. Do not select the Turbo function (if present), after adding dishwasher salt.
	The lid of the softer is loose.	Check the softener lid is secure.
Knocking noise in the dishwasher	A spray arm is knocking against an item in a basket	Interrupt the program and rearrange the items which are obstructing the spray arm.
Rattling noise in the dishwasher	Items of crockery are loose in the dishwasher.	Interrupt the program and rearrange the items of crockery.
Knocking noise in the water pipes	This may be caused by on-site installation or the cross-section of the piping.	This has no influence on the dishwasher function. If in doubt, contact a qualified plumber.
The dishes are not clean	The dishes were not loaded correctly.	See PART "Preparing And Loading Dishes" page 15.
	The program was not powerful enough.	Select a more intensive program.

Problem	Possible Causes	What To Do
The dishes are not clean.	Not enough detergent was dispensed.	Use more detergent, or change your detergent.
	Items are blocking the movement of the spray arms.	Rearrange the items so that the spray can rotate freely.
	The filter combination is not clean or is not correctly fitted in the base of wash cabinet. This may cause the spray arm jets to get blocked.	Clean and/or fit the filter correctly. Clean the spray arm jets.
Cloudiness on glassware.	Combination of soft water and too much detergent.	Use less detergent if you have soft water and select a shorter cycle to wash the glassware and to get them clean.
White spots appear on dishes and glasses.	Hard water area can cause limescale deposits.	Add more detergent.
Black or grey marks on dishes	Aluminium utensils have rubbed against dishes	Use a mild abrasive cleaner to eliminate those marks.
Detergent left in dispenser	Dishes block detergent dispenser	Re-loading the dishes properly.
The dishes aren't drying	Improper loading	Load the dishwasher as suggested in the directions.
	Dishes are removed too soon	Do not empty your dishwasher immediately after washing. Open the door slightly so that the steam can come out. Take out the dishes until the inside temperature is safe to touch. Unload the lower basket first to prevent the dropping water from the upper basket.
The dishes aren't drying	Wrong program has been selected.	With a short program, the washing temperature is lower, decreasing cleaning performance. Choose a program with a long washing time.
	Use of cutlery with a low-quality coating.	Water drainage is more difficult with these items. Cutlery or dishes of this type are not suitable for washing in the dishwasher.

ERROR CODES

If there is a malfunction, the dishwasher will display error codes to identify these:

Codes	Meanings	Possible Causes
E1	Longer inlet time.	Faucets is not opened, or water intake is restricted,or water pressure is too low.
E3	Not reaching required temperature.	Malfunction of heating element.
E4	Overflow.	Some element of dishwasher leaks.
Ed	Communication anomaly	It should be repaired by a qualified worker.

⚠ WARNING

- If overflow occurs, turn off the main water supply before calling a service.
- If there is water in the base pan because of an overfill or small leak, the water should be removed before restarting the dishwasher.

PANDO WARRANTY CERTIFICATE

INOXPAN S.L. appreciates your trust in our brand, Pando, distinguished by its Quality, Design and Innovation, loyal to its origins and commitments.

PANDO WARRANTY TERMS:

This appliance covers 2 years guaranty from its purchasing date covering any manufacturing defect affecting its fine performance. **To grant the same is mandatory to show Invoice** or purchasing ticket to the Pando Customer Service authorized engineer.

During the above mentioned period of time the Company is committed to replace or repair free of charge parts and labor faulty in origin, as well as any expense due to said service or replacement and until a fine performance is achieved.

EXCEPTIONS ON THE WARRANTY:

This warranty shall not cover or it may be subjected to termination, before any of the situations described further below. In these cases the end user is meant to cover for any parts and/or pieces cost involved as well as labor and customer service travel expenses:

- Appliance malfunction or damage caused by missing any instructions, recommendations and/or standards shown in the User's Manual and Installation Manual.
- Damage in the device, furniture or external elements caused by inappropriate installation or use of the device and its connecting parts, as main's cable, water intake or water drain connection
- Whenever the device is use for not domestic use, purpose for which the appliance is not prepared.
- Any Installation or performance, clean up or product maintenance check up.
- Malfunction or damages produced by carriage and/or handling made by any non authorized outside staff than the official PANDO Customer Service.
- Any scratch, dents or aesthetical flaws appearing due to installation, handling or inappropriate use.
- Aesthetic components due to time use or tear, as panels, filters, trays, rails and accessories.
- Rust or stains on Stainless Steel or painting produced by a wrong application or exposition without protection to corrosive elements as inappropriate or inadequate cleaning products.
- Aesthetical damages or corrosion on the machine inside walls and accessory elements and /or door device, produced by non appropriate cleaning products, or inappropriate and inadequate use of products intended for cleaning holding tanks like salt, rinse aid, or detergent, not following the advise given in the User's Manual.
- Malfunction and damages produced by external agents; as anomalies on main's supply, natural disasters, atmospheric or geological phenomena, storms, lightning, floods, bugs, or any animal, etc
- Malfunction or internal and/or external damage caused by water chemical effects as lime- like for instance in the water pump.
- Lack of easy and safe access to product disassembly from the furniture, as well as from main supply, water and drain associated, or in case the furniture parts impeding an easy disassembly, in which case the end user is liable to arrange an easy access, covering any labor and transport expenses in case Pando Customer Service may require of further time or second service call due to inaccessibility.

INOXPAN, S.L. is expressly excluded of any liability before eventual damages directly or indirectly to people or materials caused by inappropriate handling of the appliance.

PANDO Official authorised Customer Service Contact Details:

SPAIN, PORTUGAL AND ANDORRA:	OTHER COUNTRIES:
ES www.pando.es/asistencia-tecnica/	EN https://www.pando.es/en/after-sales-services/ FR https://www.pando.es/fr/service-apres-vente/

www.pando.es

TECHNICAL INFORMATION

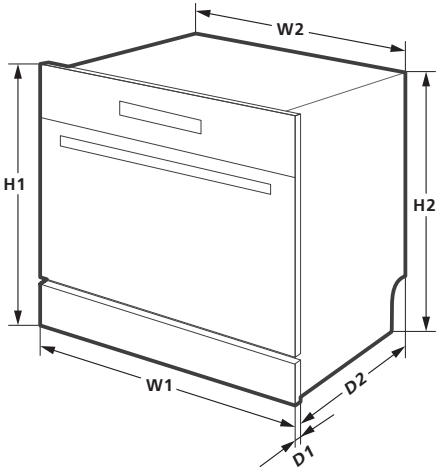

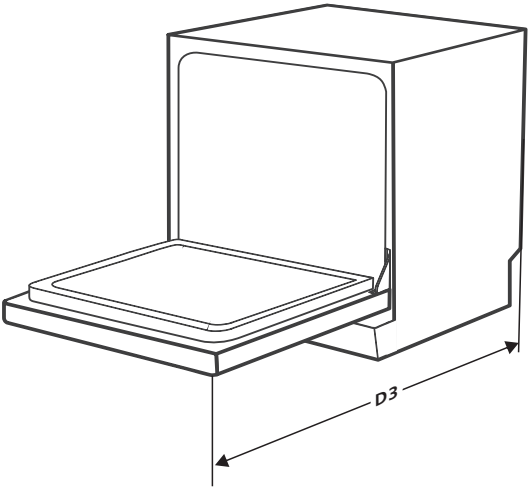

Height (H1)	595mm
Height (H2)	590mm
Width (W1)	595mm
Width (W2)	550mm

Depth (D1)	20mm
Depth (D2)	480mm
Depth (D3)	930mm

Product fiche

Sheet of household dishwasher according to EU Directive 1016/2010 & 1059/2010:

Brand	Pando
Type / Description	PLI-7360
Standard place settings	8
Energy efficiency class ❶	A+
Annual energy consumption ❷	205 kWh
Energy consumption of the standard cleaning cycle	0.72 kWh
Power consumption of off-mode	0.45 W
Power consumption of left-on mode	0.49 W
Annual water consumption ❸	2240 liter
Drying efficiency class ❹	A
Standard cleaning cycle ❺	ECO 45℃
Program duration of the standard cleaning cycle	185 min
Noise level	49 dB(A) re 1 pW
Mounting	Built-in
Could be built-in	YES
Power consumption	1380-1620 W
Rated voltage / frequency	220-240V/50Hz
Water pressure (flow pressure)	0.04-1.0MPa=0.4-10 bar

NOTE:

❶ A + + + (highest efficiency) to D (lowest efficiency)

❷ Energy consumption based on 280 standard cleaning cycles using cold water fill and the consumption of the low power modes. Actual energy consumption will depend on how the appliance is used.

❸ Water consumption based on 280 standard cleaning cycles. Actual water consumption will depend on how the appliance is used.

❹ A (highest efficiency) to G (lowest efficiency)

❺ This program is suitable for cleaning soiled normally soiled tableware and that it is the most efficient program in terms of its combined energy and water consumption for that type of tableware.

Pando
integralcooking

PLI-7360

INSTALLATION INSTRUCTION

www.pando.es

INSTALLATION INSTRUCTION

⚠WARNING

Electrical Shock Hazard
Disconnect electrical power before installing dishwasher.
Failure to do so could result in death or electrical shock.

⚠ Attention

The installation of the pipes and electrical equipments should be done by professionals.

About Power Connection

⚠WARNING

For personal safety:

- Do not use an extension cord or an adapter plug with this appliance.
- Do not, under any circumstances, cut or remove the earthing connection from the power cord.

Electrical requirements

Please look at the rating label to know the rating voltage and connect the dishwasher to the appropriate power supply. Use the required fuse 10A/13A/16A, time delay fuse or circuit breaker recommended and provide separate circuit serving only this appliance.

Electrical connection

Ensure the voltage and frequency of the power being corresponds to those on the rating plate. Only insert the plug into an electrical socket which is earthed properly. If the electrical socket to which the appliance must be connected is not appropriate for the plug, replace the socket, rather than using a adaptors or the like as they could cause overheating and burns.

⚠ Ensure that proper earthing exists before use

Water Supply And Drain

Cold water connection

Connect the cold water supply hose to a threaded 3/4(inch) connector and make sure that it is fastened tightly in place.
If the water pipes are new or have not been used for an extended period of time, let the water run to make sure that the water is clear. This precaution is needed to avoid the risk of the water inlet to be blocked and damage the appliance.

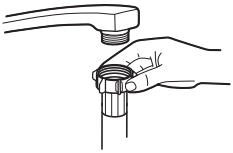

ordinary supply hose

safety supply hose

About the safety supply hose

The safety supply hose consists of the double walls. The hose's system guarantees its intervention by blocking the flow of water in case of the supply hose breaking and when the air space between the supply hose itself and the outer corrugated hose is full of water.

⚠WARNING

A hose that attaches to a sink spray can burst if it is installed on the same water line as the dishwasher. If your sink has one, it is recommended that the hose be disconnected and the hole plugged.

How to connect the safety supply hose

1. Pull The safety supply hoses completely out from storage compartment located at rear of dishwasher.
2. Tighter the screws of the safety supply hose to the faucet with thread 3/4inch.
3. Turn water fully on before starting the dishwasher.

How to disconnect the safety supply hose

1. Turn off the water.
2. Unscrew the safety supply hose from the faucet.

Connection Of Drain Hoses

Insert the drain hose into a drain pipe with a minimum diameter of 4 cm, or let it run into the sink, making sure to avoid bending or crimping it. The height of drain pipe must be less than 750mm. The free end of the hose must not be immersed in water to avoid the back flow of it.

⚠ Please securely fix the drain hose in either position A or position B

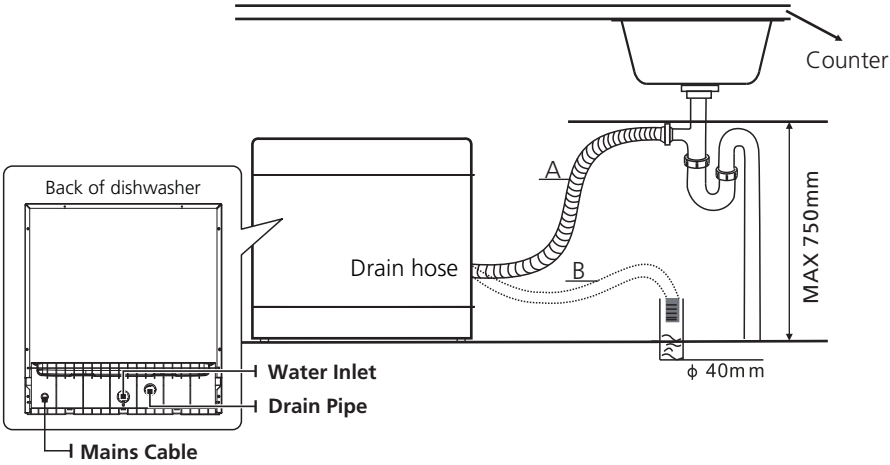

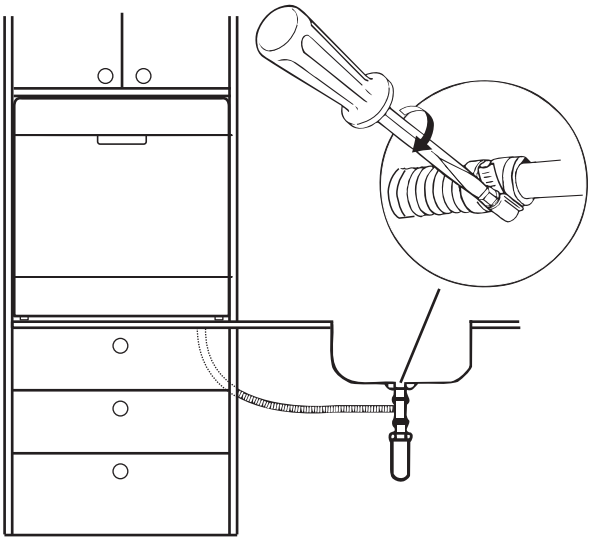

How to drain excess water from hoses

If the sink is 1000 higher from the floor, the excess water in hoses cannot be drained directly into the sink. It will be necessary to drain excess water from hoses into a bowl or suitable container that is held outside and lower than the sink.

Water outlet

Connect the water drain hose. The drain hose must be correctly fitted to avoid water leaks. Ensure that the water drain hose is not kinked or squashed.

Extension hose

If you need a drain hose extension, make sure to use a similar drain hose.
It must be no longer than 4 meters; otherwise the cleaning effect of the dishwasher could be reduced.

Syphon connection

The waste connection must be at a height less than 100 cm (maximum) from the bottom of the dish. The water drain hose should be fixed .

Position The Appliance

Position the appliance in the desired location. The back should rest against the wall behind it, and the sides, along the adjacent cabinets or walls. The dishwasher is equipped with water supply and drain hoses that can be positioned either to the right or the left sides to facilitate proper installation.

Built-In Installation(for the integrated model)

Step 1. Selecting the best location for the dishwasher

The installation position of dishwasher should be near the existing inlet and drain hoses and power cord.

Illustrations of cabinet dimensions and installation position of the dishwasher.

1. Less than 5 mm between the top of dishwasher and cabinet and the outer door aligned to cabinet.

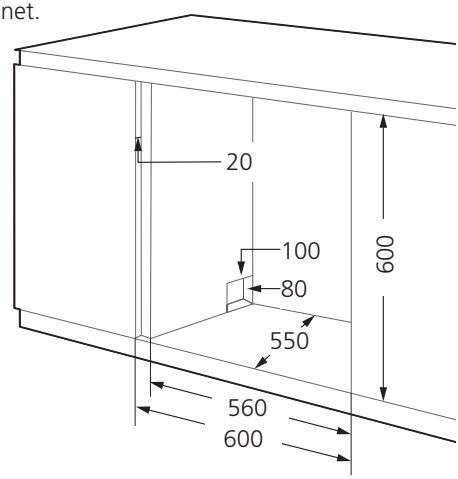

2. If dishwasher is in stalled at the corner of the cabinet, there should be some space when the door is opened.

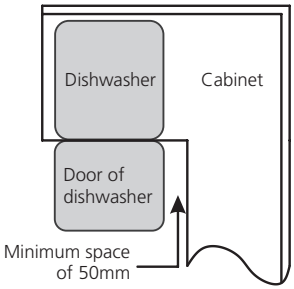

Step 2. Install the dishwasher in cabinet

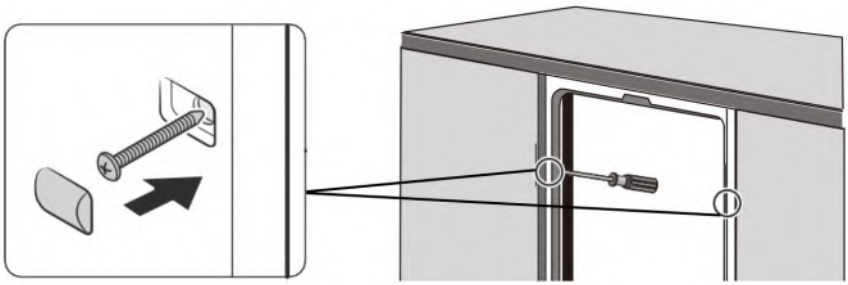

NOTES:

NOTES:

NOTES:

INOXPAN S.L.

Pol. Ind. El Cros
Av. El Molí de les Mateves,11
Apdo. Correos nº 21
08310 ARGENTONA
(Barcelona - Spain)
Tel. +34 93 757 94 11
Fax +34 93 757 96 53
www.pando.es
com.pando@pando.es
Export:
export@pando.es
Tel. 902 41 55 11

Pando www.pando.es

SERVICIO POST VENTA
España, Portugal y Andorra
www.pando.es/asistencia-tecnica/

SERVICE APRÉS VENTE
AFTER SALES SERVICE
Otros paises
Autres pays / Other countries
www.pando.es/en/after-sales-services/

Sistema de Gestión de la Calidad
Quality Management System
UNE-EN ISO 9001:2015
ES19/86566

Certificación del Sistema de Gestión de la Calidad
Environmental Management System Certification
UNE-EN ISO 14001:2015
ES20/208675

ATTENTION, ATENCIÓN
ATTENTION, ATENÇAO

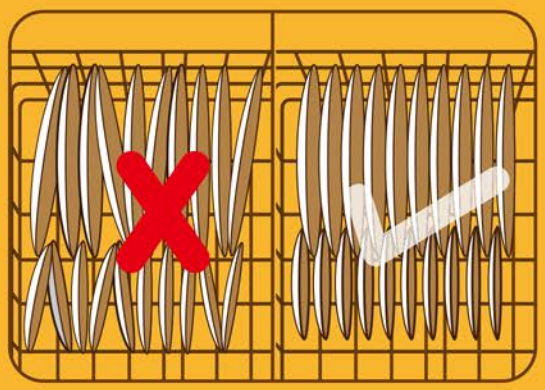

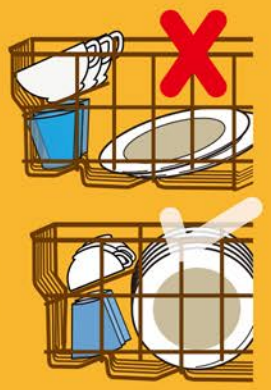

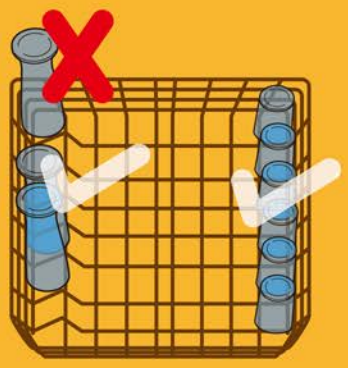

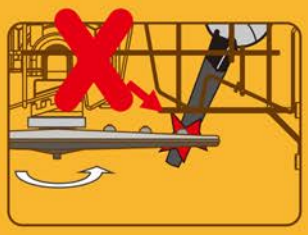

If your model does not have any water softener, you may skip this part.

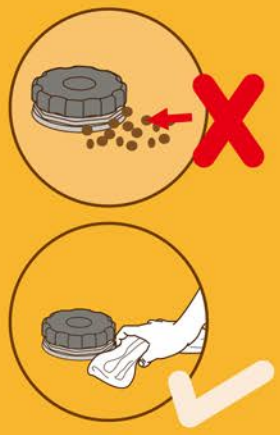

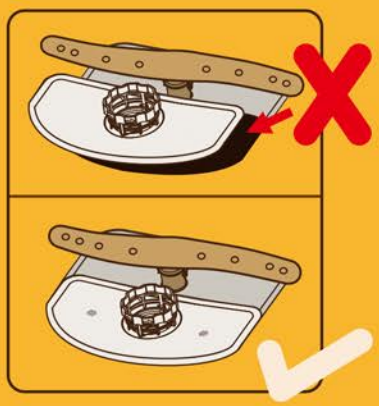

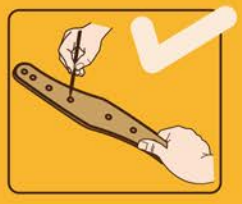

Different models of the dispenser may be different, please oprate according to the actual situation.
Los diferentes modelos del dispensador pueden ser diferentes, opte por la situación real.
Différents modèles de distributeur peuvent être différents, veuillez opérer en fonction de la situation réelle.
Diferentes modelos do dispensador podem ser diferentes, opere de acordo com a situação real.

PARA LOGRAR UN LAVADO EFICAZ
SIGA LAS SIGUIENTES REGLAS:

(Todas las fotos son sólo para su referencia, vea el producto real para más detalles.
Fotos más específicas y el proceso de instalación se proporcionan en las instrucciones.)

Asegúrese de que exista una conexión a tierra adecuada antes de su uso

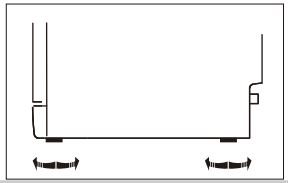

NIVELACIÓN DEL APARATO

Una vez que el aparato esté en posición de nivelación, la altura del lavavajillas puede modificarse mediante el ajuste del nivel de atornillado de las patas. En cualquier caso, el aparato no debe tener una inclinación superior a 2º.

CONEXIÓN DE AGUA FRÍA

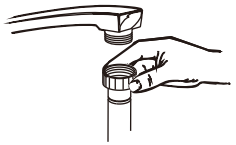

Conecte la manguera de suministro de agua fría a una rosca 3/4 (pulgadas) y asegúrese de que esté bien sujeta en su lugar.
Si los conductos de agua son nuevos o no se han utilizado durante un período de tiempo prolongado, deje que el agua corra para asegurarse de que el agua sea clara. Esta precaución es necesaria para evitar el riesgo de que la toma de agua se bloquee y deteriore el aparato.

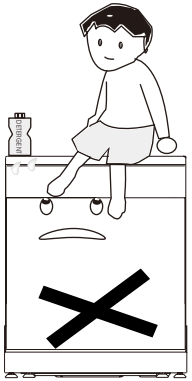

NO JUGAR NI SENTARSE EN EL LAVAVAJILLAS

Mantenga a los niños alejados del detergente y del abrillantador, mantenga a los niños alejados de la puerta abierta del lavavajillas, podría quedar algo de detergente en el interior.
Los niños pequeños deben ser supervisados para asegurar que no jueguen con el aparato.

CUELGUE LA MANGUERA DE DESAGÜE DEL MODO A O B

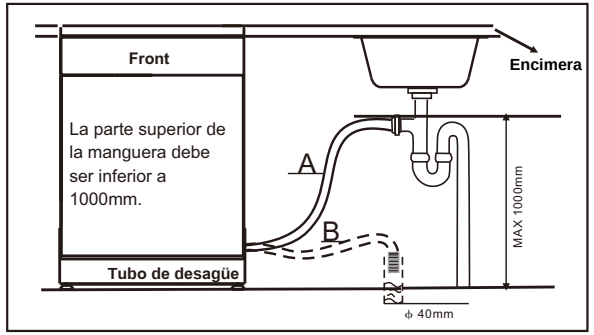

Insertar la manguera de drenaje en un conducto de desagüe con un diámetro mínimo de 40 mm, o dejarla correr hacia el fregadero, asegurándose de evitar que se doble o se apriete. La parte superior de la manguera debe ser inferior a 1000 mm.

AGREGAR SAL

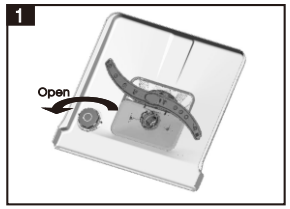

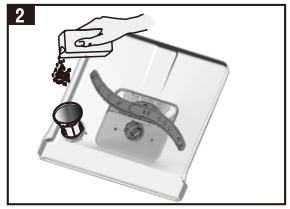

Nota: Esta instrucción sólo es aplicable a las máquinas con ablandador de agua

1. Antes de lavar por primera vez, añada 1,5 kg de sal de lavavajillas y luego llene el depósito de sal con agua.
2. Utilice únicamente sal ablandadora especial adecuada para lavavajillas domésticos.
3. Utilice el embudo de sal para llenar el depósito de sal.
4. Llene el depósito de sal justo antes de iniciar uno de los programas de lavado completos para evitar la corrosión.
5. Después de llenar el depósito, enrosque el tapón firmemente en el sentido de las agujas del reloj.

NOTA:

- En caso de utilizar un detergente multifuncional como las pastillas de detergente "3 en 1" y aparezcan muchas manchas en los platos y vasos, debe activar inmediatamente el ablandador de agua de su lavavajillas mediante el uso de sal regeneradora para lavavajillas.
- Inmediatamente después de llenar el depósito de sal, deberá iniciarse un programa de lavado. De lo contrario, el sistema de filtrado, la bomba u otras piezas importantes de la máquina pueden resultar dañadas por el agua salada. Esto estaría fuera de la garantía.
- La tapa de sellado debe cerrarse correctamente para evitar que la sal salga del depósito de sal y provoque daños como la oxidación de los componentes. Además, una tapa de cierre mal cerrada puede provocar daños en el ablandador de agua en caso de que entre detergente.

UTILIZAR LOS PLATOS ADECUADOS

No coloque artículos que no sean resistentes al calor.
Si compra nuevos platos
asegúrese de que sean aptos para lavavajillas.

AÑADIR DETERGENTE

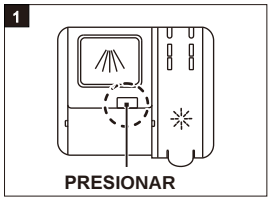

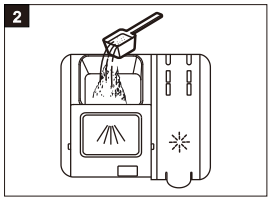

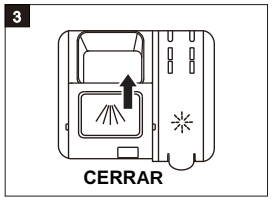

Para evitar que la máquina se deteriore, debe utilizar un detergente especial sólo para lavavajillas.
El detergente en polvo siempre debe ser puesto en el dispensador de detergente, nunca en el armario del lavavajillas.
Asegúrese de que la tapa del dispensador esté cerrada antes de cerrar la puerta del lavavajillas.

AÑADIR ABRILLANTADOR

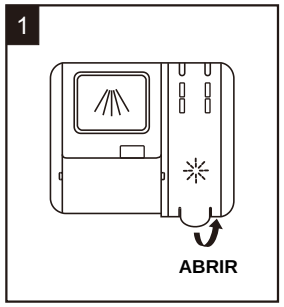

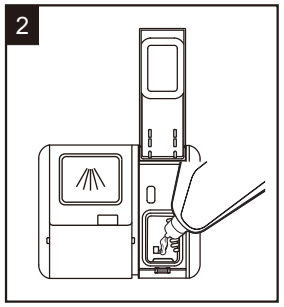

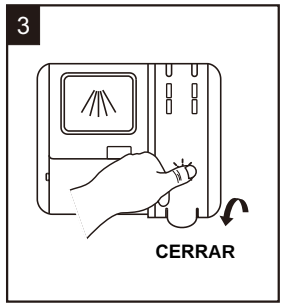

LIMPIEZA DE LOS BRAZOS DE ROCIADO

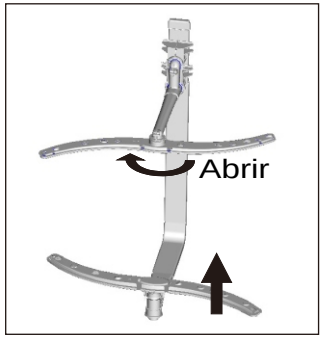

- Es necesario limpiar los brazos de rociado con regularidad, ya que los productos químicos del agua dura obstruirán las boquillas y los cojinetes del brazo de rociado.
- Para retirar el brazo de rociado superior, sujete la tuerca y gire el brazo en el sentido de las agujas del reloj para retirarlo.
- Para retirar el brazo de rociado inferior, tire del brazo de rociado hacia arriba.
- Lave los brazos en agua jabonosa y tibia y utilice un cepillo suave para limpiar las boquillas. Vuelva a colocarlos después de enjuagarlos bien.

COLOCAR EL CESTO DE LOS CUBIERTOS

- Si su lavavajillas está equipado con un calentador visible, no coloque el cesto de los cubiertos encima del calentador. La alta temperatura del calentador puede deteriorar la cesta de los cubiertos.

LIMPIAR EL FILTRO

1

2

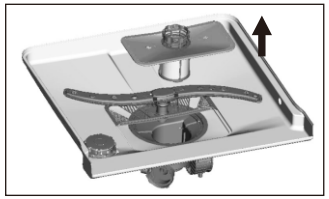

- Para evitar que los filtros se atasquen por las partículas de comida y suciedad y asegurar un buen efecto de lavado, es necesario limpiar el sistema de filtros al menos una vez a la semana.
- Se recomienda encarecidamente que: los filtros se debe comprobar que la posición correcta antes de utilizarlo.

NOTA:

Las manchas de óxido en partes del interior del lavavajillas pueden ser provocadas por el agua que entra y que a veces lleva consigo partículas oxidadas, provocadas por el suministro de agua antigua.
En caso de que aparezcan manchas de óxido en el interior de la máquina, limpie todo el óxido simplemente con un paño.

Es normal que el cesto de la cubertería esté en contacto con platos sucios por alimentos de color, como la salsa de tomate, puede estar teñida de color, lo cual es un fenómeno normal.

⚠ *¡ATENCIÓN!*

Es peligroso abrir la puerta al lavar, porque el agua caliente puede quemarle.

POR FORMA A OBTER UM BOM DESEMPENHO DE LAVAGEM, SIGA AS REGRAS APRESENTADAS A SEGUIR

(Todas as imagens são apresentas apenas a título de referência, pelo que deve consultar o produto em questão para mais detalhes O processo de instalação e imagens mais especificas são fornecidos no manual de instruções.)

Certifique-se que possui ligação à terra adequada antes de utilizar a máquina.

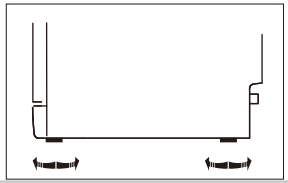

NIVELAR O APARELHO

Uma vez posicionado o aparelho, a sua altura pode ser nivelada ajustando o nível de rosca dos pés. Em todo o caso, o aparelho não deve possuir uma inclinação superior a 2º.

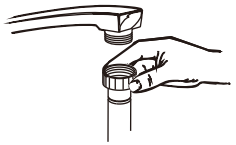

LIGAÇÃO DE ÁGUA FRIA

Ligue o tubo de fornecimento de água fria a um conector roscado de 3/4 (polegadas) e certifique-se de que está apertado firmemente na sua posição.

Se os tubos de água forem novos ou não tiverem sido utilizados durante muito tempo, deixe a água correr para garantir que sai limpa. É necessário tomar esta medida de precaução para evitar o risco de a entrada de água ficar bloqueada e danificar o aparelho.

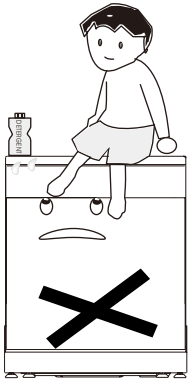

NÃO BRINCAR NEM SENTAR-SE SOBRE A MÁQUINA DE LAVAR LOIÇA

Mantenha as crianças afastadas do detergente, do abrilhantador e da máquina com aporta aberta, uma vez que ainda poderá existir algum detergente no seu interior.As crianças pequenas devem ser supervisionadas para garantirque não brincam com o aparelho.

COLOQUE O TUBO DE DRENAGEM DA FORMA APRESENTADA EM A OU O B

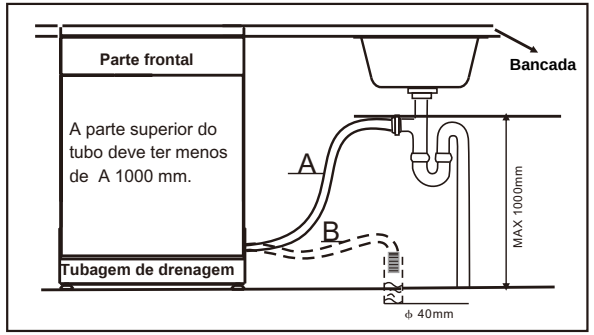

Introduza o tubo de drenagem na tubagem de drenagem com um diâmetro mínimo de 40 mm ou deixe que corra para o lava-loiça, certificando-se de que não fica dobrado nem enrolado. A parte superior do tubo deve ter menos de 1000 mm.

ADICIONAR SAL

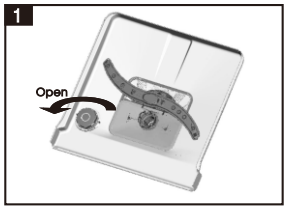

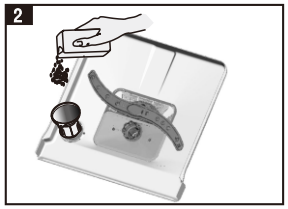

Nota:: Esta instrução só se aplica a máquinas com amaciador de água

Antes da primeira lavagem, adicione 1,5 kg de sal para máquinas de lavar loiça e, em seguida, encha o reservatório de sal com água.

2.Utilize apenas sal especial adequado para máquinas de lavar loiça domésticas

3.Utilize o funil para encher o reservatório de sal

4.Encha o reservatório de sal apenas antes de iniciar um dos programas de lavagem completos para evitar corrosão.

5.Depois de encher o reservatório, rode firmemente a tampa para a direita.

NOTA:

- Caso utilize um detergente multifuncional, como pastilhas de detergente "3 em 1", e surgirem muitas manchas na loiça e copos, deve ativar de imediato o amaciador de água da sua máquina utilizando sal regenerador para máquinas de lavar loiça.
- Logo a seguir a ter enchido o reservatório com sal,deve iniciar um programa. Caso contrário, o sistema de filtragem, a bomba ou outras peças importantes da máquina podem ficar danificados por água salgada. Estes danos não estão abrangidos pela garantia.
- A tampa de vedação deve ser fechada de imediato para evitar que o sal saia do reservatório e provoque danos, tais como ferrugem nos componentes. Além disso, uma tampa de vedação incorretamente fechada pode provocar danos no amaciador de água em caso de entrada de detergente

UTILIZE LOIÇA ADEQUADA

Não coloque artigos que não sejam resistentes ao calor. Se comprar loiça nova, certifique-se de que é adequada para ser lavada na máquinas de lavar loiça.

ADICIONAR DETERGENTE

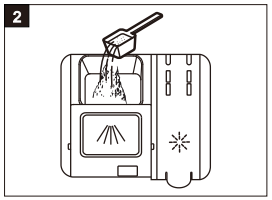

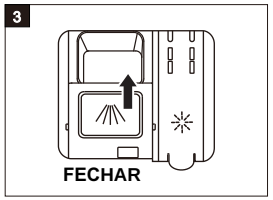

Por forma a evitar danos na máquina, deve utilizar apenas detergente especial para máquinas e lavar loiça. O detergente em pó deve ser sempre colocado no compartimento de detergente, nunca na estrutura da máquina. Certifique-se de que a tampa do compartimento está fechada antes de fechar a porta da máquina de lavar loiça.

ADICIONAR ABRILHANTADOR

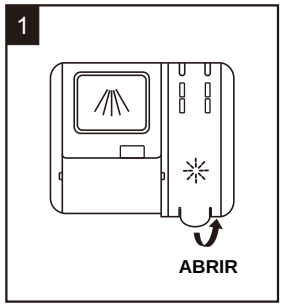

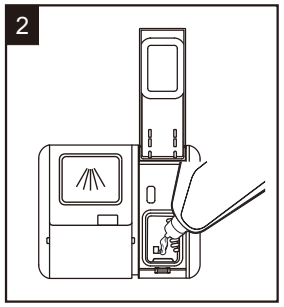

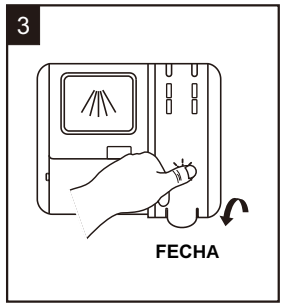

LIMPAR OS BRAÇOS ASPERSORES

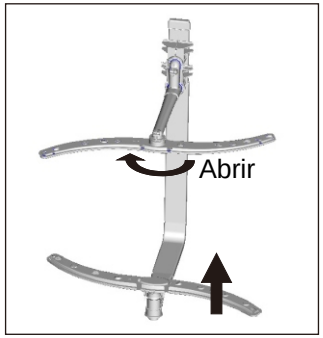

- É necessário limpar os braços aspersores regularmente para retirar os produtos químicos da água dura que possam obstruir os jatos dos braços aspersores e os rolamentos.
- Para retirar o braço aspersor superior, segure a porca e rode o braço aspersor para a direita para o retirar.
- Para retirar o braço aspersor inferior, puxe o braço para cima.
- Lave os braços com água morna e detergente e utilize uma escova suave para limpar os jatos de água. Coloque-os de novo depois de os enxaguar exaustivamente.

COLOCAR O CESTO PARA TALHERES

- Se a sua máquina de lavar loiça estiver equipada com um elemento de aquecimento visível, não coloque o cesto para talheres sob o elemento de aquecimento. A temperatura elevada do elemento de aquecimento pode danificar o cesto para talheres.

1

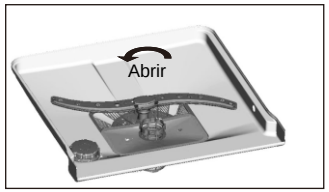

2

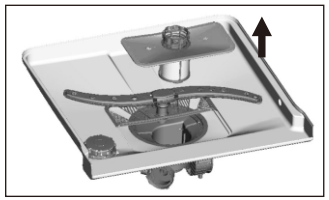

CLEANING THE FILTER

- Por forma a evitar que os filtros fiquem obstruídos com alimentos ou partículas de sujidade e também para garantir que obtém um bom efeito de lavagem, o sistema de filtragem deve ser limpo pelo menos uma vez por semana.
- Recomenda-se vivamente que verifique se os filtros se encontram na posição correta antes de utilizar a máquina.

NOTA:

A existência de pontos de ferrugem em peças no interior da máquina de lavar loiça pode ser causada por água que por vezes contém partículas de ferrugem de tubos de fornecimento de água antigos.
No caso de surgirem pontos de ferrugem em peças no interior da máquina, basta limpá-los com um pano.

É normal que o cesto para talheres, que está habitualmente em contacto com pratos sujos com alimentos de cor como, por exemplo, polpa de tomate, fique tingido.

⚠ *ADVERTÊNCIA!*

É perigoso abrir a porta durante a lavagem porque o vapor poderá provocar queimaduras.

AFIN D'OBTENIR DE BONNES PERFORMANCES DE LAVAGE, VEUILLEZ SUIVRE LES INDICATIONS SUIVANTES:

(Toutes les images sont uniquement à titre indicatif, veuillez voir le produit réel pour plus de détails.
Des photos plus spécifiques et le processus d'installation sont fournis dans les instructions.)

S'assurer qu'une mise à la terre appropriée existe avant utilisation

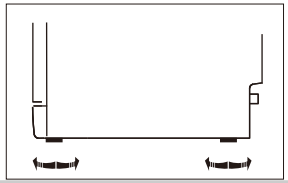

MISE À NIVEAU DE L'APPAREIL

Une fois que l'appareil est positionné pour la mise à niveau, la hauteur du lave-vaisselle peut être modifiée en ajustant le niveau de vissage des pieds. Dans tous les cas, l'appareil ne doit pas être incliné de plus de 2º.

BRANCHEMENT EAU CHAUDE

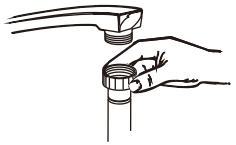

Connecter le tuyau d'alimentation en eau froide à un connecteur fileté 3/4 pouces et s' assurer qu'il est bien fixé en place.
Si les conduites d'eau sont neuves ou n'ont pas été utilisées pendant une période prolongée, laisser couler l'eau pour s'assurer que l'eau est claire. Cette précaution est nécessaire pour éviter le risque d'obstruction de l'arrivée d'eau et d'endommager l'appareil.

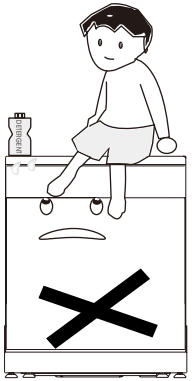

NE PAS JOUER AVEC LE LAVE-VAISSELLE NI S'ASSEOIR DESSUS

Garder les enfants à l'écart du détergent et du liquide de rinçage, éloigner les enfants de la porte ouverte du lave-vaisselle, il pourrait encore y avoir du détergent à l'intérieur.
Les jeunes enfants doivent être surveillés pour s'assurer qu'ils ne jouent pas avec l'appareil.

VEUILLEZ ACCROCHER LE TUYAU D'ÉVACUATION POSITION A OU B

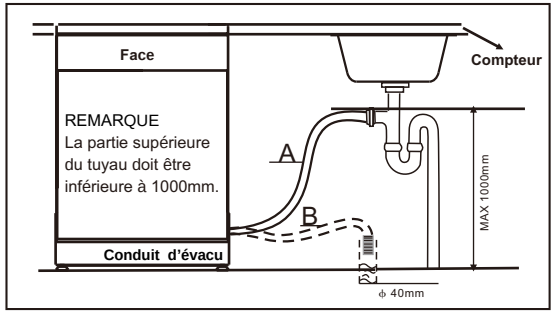

Insérer le tuyau d' évacuation dans le conduit d' évacuation de diamètre min 40mm,ou le-laisser pendre dans l'évier, en veillant à ne pas le plier ni le tordre. La partie supérieure du tuyau doit être inférieure à 1000mm.

AJOUTER DU SEL

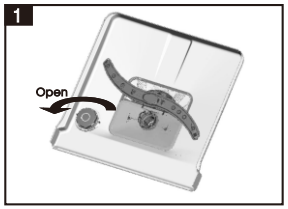

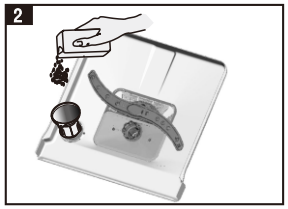

Remarque: Ces instruction ne s'appliquent qu'aux machines disposant d'un adoucisseur d'eau.

1. Avant le premier lavage, ajouter 1.5kg de sel pour lave-vaisselle et ensuite remplirle réservoir a sel avec de l'eau.
2. N'utilisez que du sel adoucissant adapté aux lave-vaisselles domestiques.
3. Utiliser l'entonnoir à sel pour remplir le réservoir à sel.
4. Remplir le réservoir de sel juste avant de démarrer l'un des programmes de lavage complets pour éviter la corrosion.
5. Après avoir rempli le récipient, revisser fermement le bouchon dans le sens horaire.

REMARQUE:

- Dans le cas où un détergent multifonctionnel comme des pastilles de détergent "3 en 1" est utilisé et que de nombreuses taches apparaissent sur la vaisselle et les verres, il faut immédiatement activer l'adoucisseur d'eau du lave-vaisselle en utilisant du sel régénérant pour lave-vaisse.
- Immédiatement après avoir rempli le réservoir à sel de sel un programme delavage doit être lancé sinon le système du filtre ou de la pompe ou d'altres parties importantes de la machine peuvent être endommagé par l'eau salée, ce qui annulerait la garantie.
- Le couvercle étanche doit être correctement fermé afin d'éviter que le sel ne sorte du réservoir et ne provoque des dommages tel que la rouille sur les composants. De plus, un couvercle étanche mal fermé peut endommager l'adoucisseur d'eau au cas où l'eau entrait.

UTILISER DE LA VAISSELLE ADAPTÉE

Ne pas placer d' articles non résistants à la chaleur. En cas de nouveaux plats, s' assurer qu' ils sont adaptés au lave-vaisselle.

AJOUTER DÉTERGENT

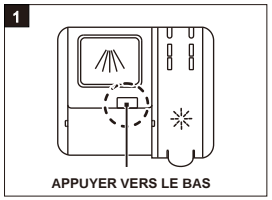

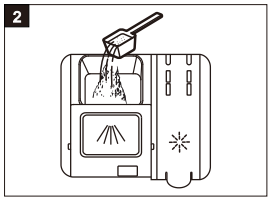

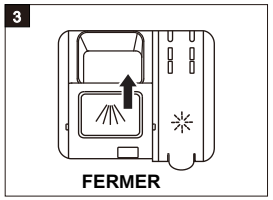

Afin d'éviter d'endommager la machine, vous devez utiliser un détergent spécial pour lave-vaisselle uniquement. Le détergent en poudre doit toujours être placé dans le distributeur de détergent, jamais dans la cuve du lave-vaisselle.Veuillez vous assurer que le couvercle du distributeur est fermé avant de fermer la porte du lave-vaisseller.

AJOUTER LIQUIDE DE RINÇAGE

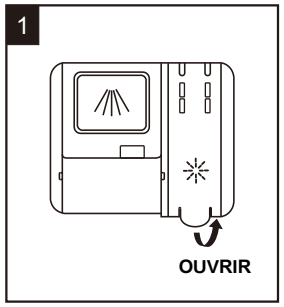

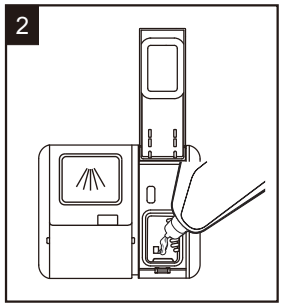

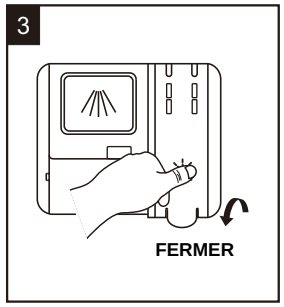

NETTOYAGE DES BRAS GICLEURS

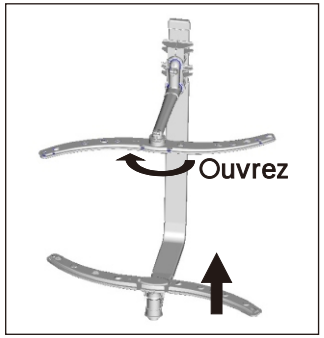

- Il est nécessaire de nettoyer régulièrement les bras gicleurs car les produits chimiques de l'eau dure obstrueraient les jets et les rotations des bras gicleurs.
- Pour retirer le bras gicleur supérieur, maintenez l'écrou, tourner le bras dans le sens horaire pour le retirer.
- Pour retirer le bras gicleur inférieur, tirer le bras gicleur vers le haut.
- Laver les bras à l'eau savonneuse et tiède et utiliser une brosse douce pour nettoyer les gicleurs. Les-remplacer après les avoir rincés.

MISE EN PLACE DU PANIER À COUVERTS

- Si votre lave-vaisselle est équipé d'un élément de chauffage visible, veuillez ne pas placer le panier à couverts au-dessus de l' élément de chauffage. La température élevée de l' élément de chauffage peut endommager le panier à couverts.

LAVAGE DU FILTRE

1

2

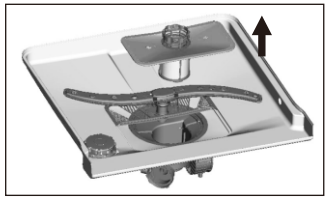

- Afin d'éviter que les filtres ne soient coincés par les aliments et les particules de saleté et d'assurer un bon effet de lavage, il est nécessaire de nettoyer le système de filtre au moins une fois par semaine.
- Il est fortement recommandé de: vérifier si les filtres sont en bonne position avant utilisation.

REMARQUE:

Les taches de rouille sur les pièces à l'intérieur du lave-vaisselle peuvent être causées par l'eau entrante qui emporte parfois des particules rouillées, causées par une vieille alimentation en eau.

Dans le cas où des taches de rouille apparaissent sur les pièces à l'intérieur de la machine, veuillez essuyer toute rouille simplement avec un chiffon.

Il est normal que le panier à couverts soit généralement en contact avec des plats souillés par des aliments colorés, comme la sauce tomate, il peut alors se colorer, ce qui est un phénomène normal.

⚠ *AVERTISSEMENT!*

Il est dangereux d'ouvrir la porte lors du lavage, car l'eau chaude peut vous brûler.

IN ORDER TO HAVE A GOOD WASHING PERFORMANCE PLEASE FOLLOW THE BELOW RULES:

(All the pictures are for your reference only, please see the actual product for detail.
More specific photoes and installation process are provided in the Instruction.)

Ensure proper grounding exists before use

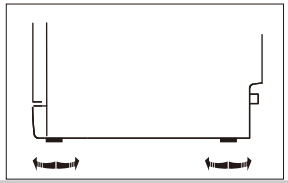

LEVELLING THE APPLIANCE

Once the appliance is positioned for levelling, the height of the dishwasher may be altered via adjustment of the screwing level of the feet. In any case,the appliance should not be inclined more than 2°.

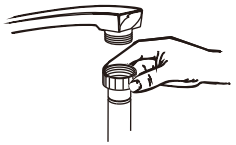

COLD WATER CONNECTION

Connect the cold water supply hose to a threaded 3/4(inch) connector and make sure that it is fastened tightly in place.
If the water pipes are new or have not been used for an extended period of time, let the water run to make sure that the water is clear. This precaution is needed to avoid the risk of the water inlet to be blocked and damage the appliance.

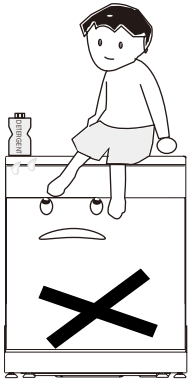

DO NOT PLAY WITH OR SIT ON THE DISHWASHER

Keep children away from detergent and rinse aid, keep children away from the open door of the dishwasher, there could still be some detergent left inside.
Young children should be supervised to ensure that they do not play with the appliance.

PLEASE HANG UP THE DRAIN HOSE EITHER WAY OF A, B

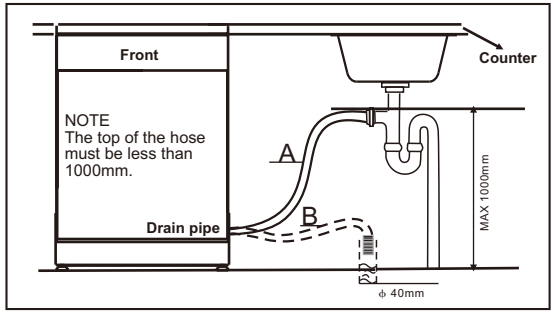

Insert the drain hose into a drain pipe with a minimum diameter of 40mm, or let it run into the sink, making sure to avoid bending or crimping it. The top of the hose must be less than 1000mm.

ADD SALT

Note: This instruction is only applicable to machines with water softener

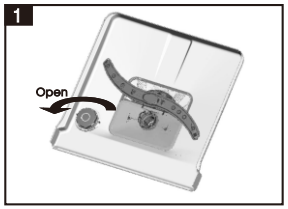

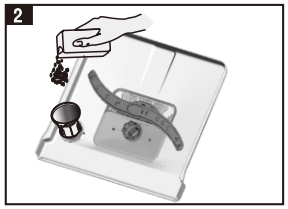

1.Before first wash, add 1.5kg dishwasher salt and then full the salt container with water.
2.Use only special softening salt suitable for household dishwashers.
3.Use the salt funnel to fill the salt container.
4.Fill the salt container just before starting one of the complete washing programmes to prevent corrosion.
5.After filling the container , screw the cap tightly back clockwise.

NOTE:

- In case that multifunctional detergent like "3 in 1" detergent tabs are used and a lot of spots at dishes and glasses appear, you should immediately activate the water softener of your dishwasher by the use of regenerating dishwasher salt.
- Immediately after filling the salt into the salt container, a washing programme should be started. Otherwise filter system, pump or other important parts of the machine may be damaged by salty water. It is out of warranty.
- The sealing cover has to be closed in the right way, in order to prevent salt coming out of the salt container and causes damage like rusting of component parts. Additionally, improperly closed sealing cover can cause damage in water softener in case detergent comes in.

USE SUITABLE DISHES

Do not put in items that are not heat resistant .
If you buy new dishes please make sure that they are suitable for dishwashers.

ADD DETERGENT

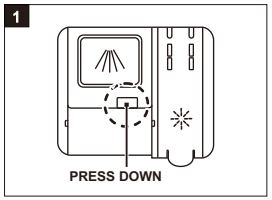

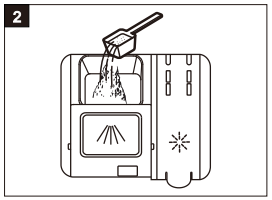

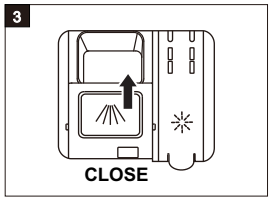

In order to avoid damage of the machine you have to use special detergent for dishwashers only.
The powder detergent always should be put into the detergent dispenser, never be put into the dishwasher cabinet.
Please make sure the dispenser cover is closed before closing the dishwasher door.

ADD RINSE AID

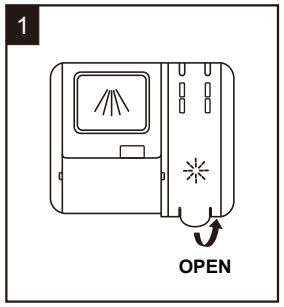

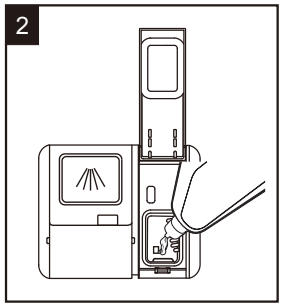

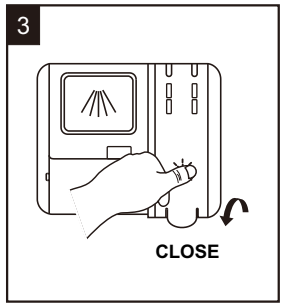

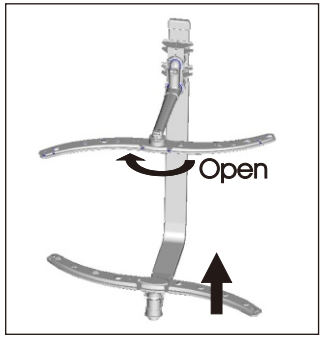

CLEANING THE SPRAY ARMS

- It is necessary to clean the spray arms regularly for hard water chemicals will clog the spray arm jets and bearings.
- To remove the upper spray arm, hold the nut, rotate the arm clockwise to remove it.
- To remove the lower spray arm, pull out the spray arm upward.
- Wash the arms in soapy and warm water and use a soft brush to clean the jets. Replace them after rinsing them thoroughly.

PLACE THE CUTLERY BASKET

- If your dishwasher is equipped with visible heater , please do not place the cutlery basket above the heater. The high temperature from the heater may damage the cutlery basket.

1

2

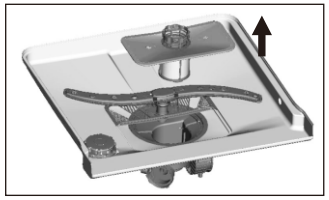

CLEANING THE FILTER

- In order to prevent the filters from being jammed by food and soil particles and insure getting a good washing effect, it is necessary that the filter system should be cleaned at least once a week.
- It is strongly recommended that : the filters should be checked whether in correct position before using.

NOTE:

Rusty spots at parts inside the dishwasher can be caused by incoming water that sometimes takes rusty particles with it, caused by old water supply.
In case rusty spots appear at parts inside the machine please wipe away all rust simply with cloth.

It is normal that the cutlery basket is usually in contact with dishes soiled by coloured foods, such as tomato paste, it may be dyed with color , which is a normal phenomenon.

⚠ *WARNING!*

It is dangerous to open the door when washing, because the hot water may scald you.