Mesures en mm

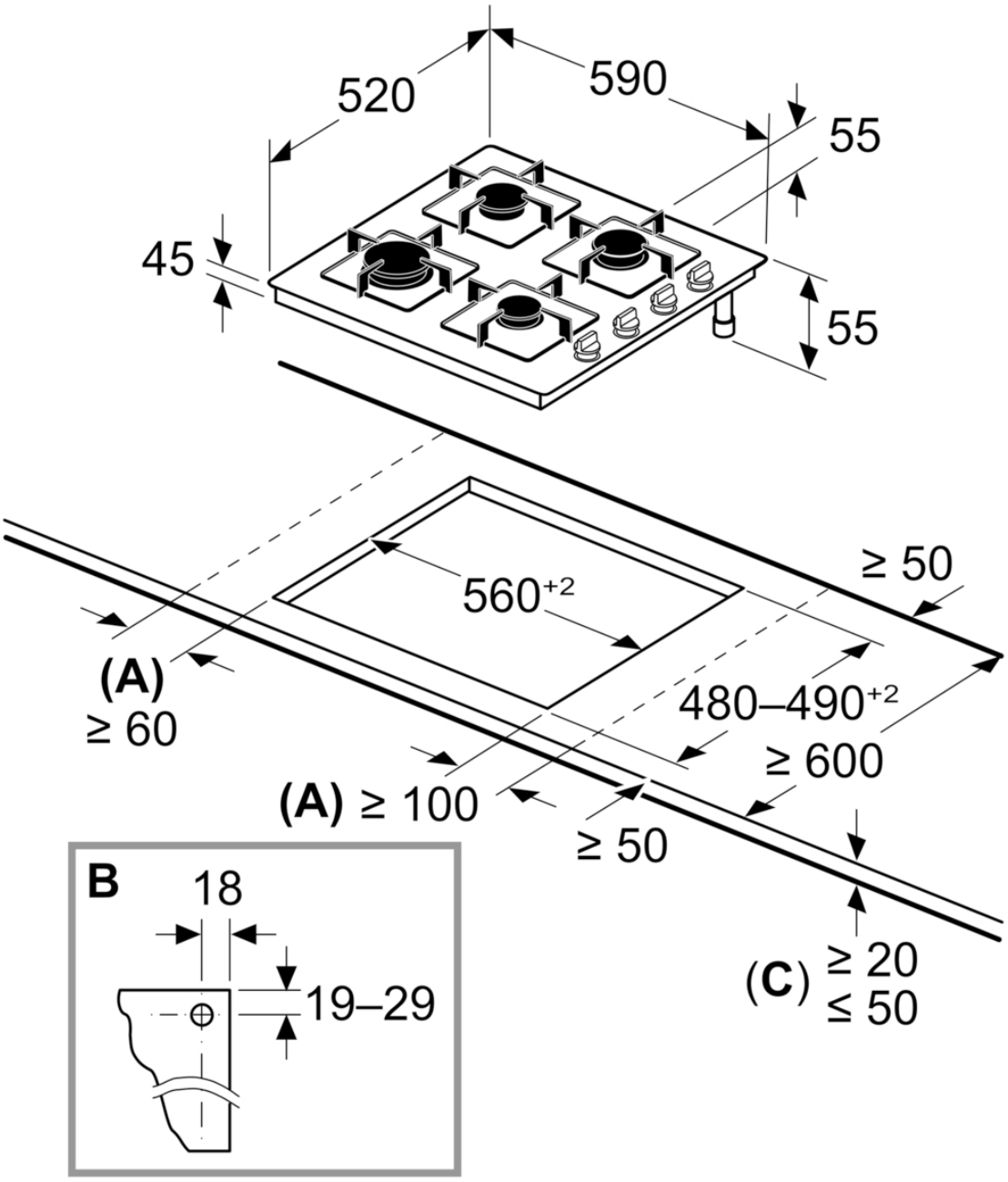

A: Distance min. entre la découpe de la plaque de cuisson et le mur

B: Position du raccordement de gaz dans la découpe

C: Éventuellement plus avec le four installé en-dessous ; voir espace requis pour le four

Pour une épaisseur du plan de travail comprise entre 12 mm et 20 mm, besoin d'une entretoise supplémentaire, contactez le service client pour plus de détails