Mesures en mm

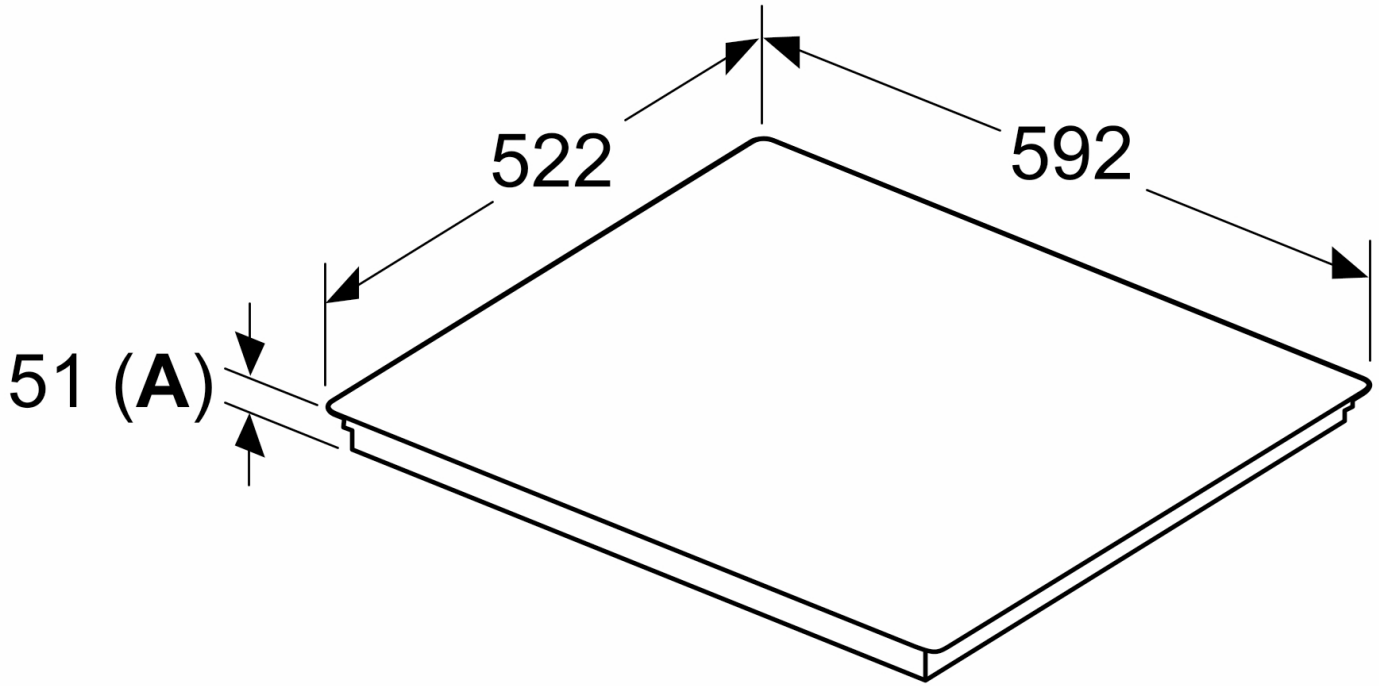

A: Profondeur d'encastrement