RVB477190

D A↑G

Accessoires en option

RA430100:
BOITE DE STOCKAGE AVEC COUVERCLE, ANTHR.

RA450012:
FILTRE A EAU PR APPAREIL FROID VARIO 400

RVA438040:
Présentoir pour bouteilles, chêne, x1

RVA450220:
FILTRE A AIR CHARBON ACTIF - 2 PIECES

Accessoires en option

RA425110:
POIGNEE LONGUE INOX 1131 MM

RA425710:
POIGNEE COURTE INOX POUR RB 472, 658 MM

RA460030:
BAGUETTES CONNEXION VERTICALES PR RB

RVA421720:
PORTES INOX FONCE AV.POIGN.76,2CM/RVB477

RVA423141:
BAGUETTES DE RECOUVREMENT LATERALES 3 MM

RVA428720:
PORTES INOX FONCE SS POIGN.76,2CM/RVB477

RVA460000:
KIT D'INSTALLATION SIDE BY SIDE

RVA460020:
KIT DE MONTAGE SbS, RETROCOMPATIBLE

Combiné réfrigérateur-congélateur Froid vario série Expressive
213.4 x 76.2 cm
RVB477190

- Intérieur en inox brossé foncé, raffiné avec des éléments en aluminium anthracite massif
- Concept d'éclairage LED blanc chaud et anti-éblouissement pour une présentation optimale des aliments
- Compartiment de congélation spacieux avec fabrique à glaçons intégrée
- Système de fraîcheur professionnel avec cinq zones climatiques différentes
- Interaction guidée grâce à l'écran tactile intuitifIntérieur inox brossé foncé, design raffiné avec des éléments en aluminium massif anthracite

Concept d'éclairage LED blanc chaud anti-éblouissement pour une présentation optimale des aliments dans tous les compartiments
Ouverture de porte assistée pour une intégration parfaite sans poignées.
Contre-portes planes en inox brossé foncé
Positionnement flexible des étagères et compartiments dans la contre-porte grâce à un système de rails invisibles
Balconnets de la contre-porte en Aluminium massif Anthracite
Système fraîcheur professionnel avec 1 tiroir fraîcheur et 1 tiroir froid intensif
Fabrique de glace intégrée avec raccordement direct à l'eau.
Compartiment congélateur spacieux, entièrement extractible, comprenant 2 tiroirs intérieurs additionnels
Ecran TFT sensitif
Volume utile 476 litres

Bandeau de commande
Ouverture assistée: porte et tiroir.
Système de fermeture de porte amortie.
Interaction de l'éclairage et de l'affichage entre le display et le tiroir.
Ajustement automatique de l'intensité de l'éclairage en fonction de la luminosité ambiante.
Ecran TFT sensitif très facilement accessible, affichage texte clair.
Guides rapides animés pour faciliter l'utilisation de l'appareil.

Caractéristiques techniques
Répartition dynamique du froid.
Dégivrage automatique avec évaporation de l'eau.
Purification de l'air constante grâce à 2 filtres à air charbon actif.
Mode Repos, certifié Star-K.
Lors de l'activation du mode Repos, les portes de l'appareil peuvent uniquement être ouvertes avec une poignée située sur l'habillage de porte.
Alarme en cas de porte ouverte ou de dysfonctionnement.

Fonctions numériques (Gaggenau Home Connect)
Contrôle et commande à distance.
Mises à jour logicielles.
Gestion du stockage des aliments grâce aux caméras.
Sélection automatique du programme des tiroirs fraîcheur proche 0°C avec réglage de l'humidité (par la reconnaissance de l'objet).
Fonction de personnalisation pour l'enregistrement des programmes personnalisés.

Réfrigérateur
Système fraîcheur professionnel.
Système No-Frost avec Super Réfrigération.
Température réglable de +2°C à +8°C.
2 tablettes en verre de sécurité avec cadre en aluminium, ajustables individuellement en hauteur.
1 tablette intégrée en verre de sécurité.
Présentation optimale des aliments grâce à l'éclairage blanc chaud anti-éblouissement des barres lumineuses LED (3000 K).
Positionnement flexible des balconnets de contre-porte grâce au système de rails discrets.
3 balconnets dans la contre-porte, dont 2 réglables en hauteur.
Volume total de tous les compartiments de réfrigération: 316 litres.

Tiroir Fraîcheur proche 0°C
1 tiroir fraîcheur proche 0°C avec réglage de l'humidité.
Température réglable de -1 °C à +2 °C.
Conditions idéales de conservation pour divers aliments grâce à des programmes dédiés (ex. fruits, légumes, viande).
Réglage individuel de la température et de l'humidité.
Prolongation de la durée de conservation des aliments grâce à l'absorbeur d'éthylène.
Eclairage indirect, façade transparente.
Totalement extractible, avec système de fermeture amortie.

Tiroir froid intensif
La température dépend de la température du compartiment réfrigération (toujours 2°C à 3°C de moins).
Eclairage indirect, façade transparente.
Totalement extractible, avec système de fermeture amortie.

Congélateur
Technologie No-Frost avec Super Congélation jusqu'à -30°C.
Compartiment congélateur 4 étoiles.
Température réglable de -24 °C à -16 °C.
Protection contre les brûlures de congélation.
Protection contre l'oxydation.
Capacité de congélation 14 kg /24 h.
Autonomie de 19 h en cas de coupure de courant.
Compartiment congélation spacieux, totalement extractible avec système de rails coulissants synchronisés.
2 tiroirs intérieurs extractibles.
Eclairage LED blanc chaud, anti-éblouissement (3000 K).
Volume utile 160 litres.

Fabrique de glace.
Intégrée dans le compartiment congélateur, raccordement direct à l'eau.
Arrêt séparé de la fabrique de glace.
Filtre à particules pour l'arrivée d'eau, intégré dans la grille de ventilation.

Indicateur de saturation du filtre via l'écran TFT sensitif
Production de glaçons: environ 3 kg /24 h.
Bac à glaçons amovible pour une réserve d'environ 3 kg.
Pelle à glaçons intégrée, facile d'accès.

Consommations
Classe d'efficacité énergétique D sur une échelle de A à G.
Consommation énergétique 254 kWh/an.
Niveau sonore 39 DB (A) re 1 pW.

Conseils d'installation
Charnière pantographe.
Charnières à droite, réversibles.
Angle d'ouverture de porte 115°, peut être bloqué à 90°.
Poids maxi. de l'habillage de porte:
Porte: 60 kg.
Tiroir: 17 kg.
La vanne d'arrêt du raccordement à l'eau doit être placée à côté de l'appareil et rester accessible.
Si la pression de l'eau est supérieure à 0,8 MPa (8 bar), installer une soupape de limitation de pression entre le robinet d'arrivée d'eau et le tuyau.

Valeurs de raccordement
Puissance totale absorbée : 0.200 kW.
Câble de raccordement 3.0 m avec prise.
Raccordement à l'eau.
Tuyau d'arrivée d'eau 1.8 m avec connexion 3/4".
Pression d'eau de 2 Bar à 8 Bar.

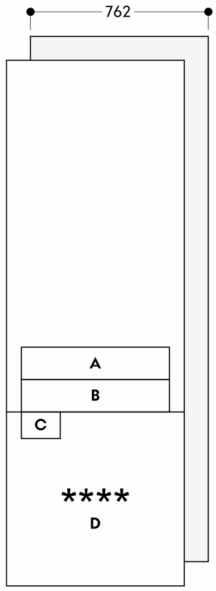

A: Tiroir fraîcheur
B: Tiroir fraîcheur avec contrôle de température et d'humidité
C: Fabrique de glace
D: Tiroir

Mesures en mm

Largeur de la niche 762 mm

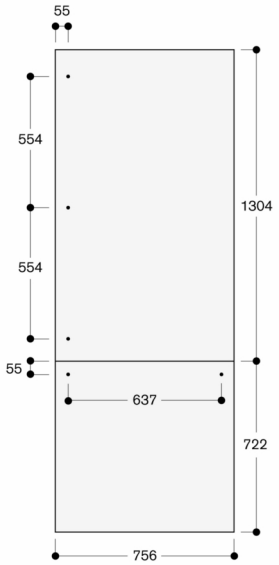

Le panneau d'habillage fait 19 mm d'épaisseur

Les dimensions maximales des panneaux d'habillage sont basées sur un jeu de 3 mm, sur la base d'une seule niche

Mesures en mm

Largeur de la niche 762 mm

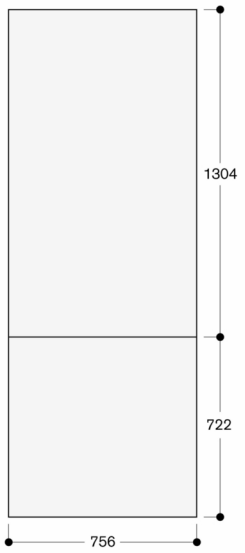

Le panneau d'habillage fait 19 mm d'épaisseur

Les dimensions maximales des panneaux d'habillage sont basées sur un jeu de 3 mm, sur la base d'une seule niche

Mesures en mm

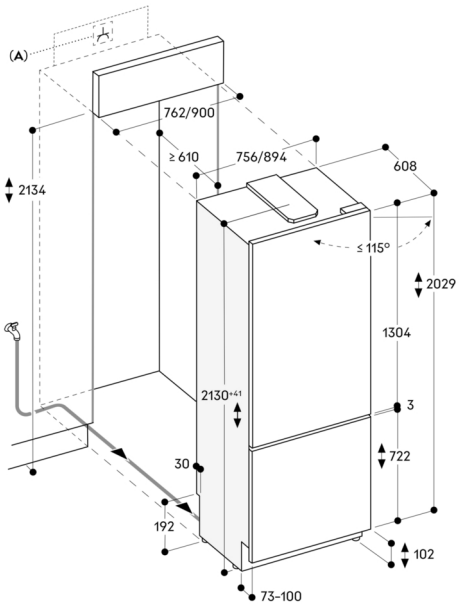

A: Branchement électrique

Les dimensions maximales du panneau d'habillage sont basées sur un espace libre de 3 mm
La hauteur de la plinthe peut être réduite à 50 mm

Mesures en mm

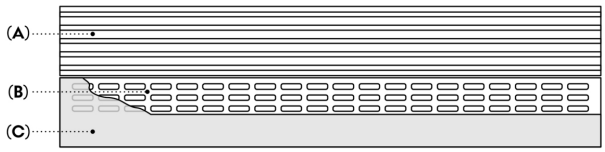

A: Entrées d'air et évacuations d'air
B: Ouvertures d'apport d'air supplémentaire dans le socle
C: Socle

La hauteur de la plinthe peut être réduite à 2" (50 mm) selon la hauteur d'installation standard
La hauteur du socle doit être réduite pour correspondre à la hauteur de la plinthe afin de permettre un apport d'air supplémentaire

Zone de la plinthe

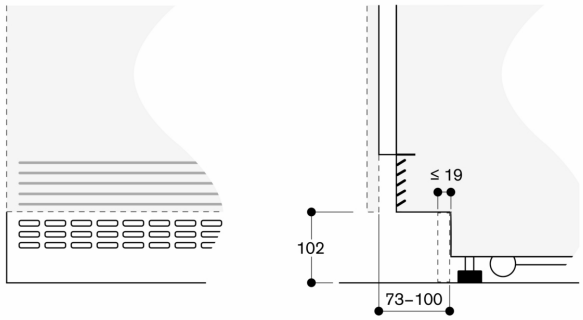

Selon la hauteur d'installation standard, la hauteur de la plinthe est de 102 mm

La hauteur de la plinthe peut être réduite à 50 mm

Épaisseur maximum du socle 19 mm

Mesures en mm

Niche d'installation pour un appareil individuel

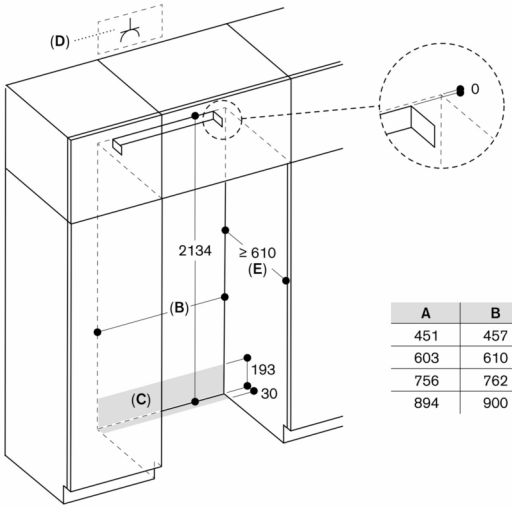

A	B
451	457
603	610
756	762
894	900

A: Largeur de l'appareil
B: Largeur de la la niche d'installation
C: Zone de guidage du flexible d'alimentation en eau
D: Prise
E: Profondeur de la niche d'installation, en fonction de la conception de la cuisine

Mesures en mm

Distance au mur RVB/RVC/RVF/RVW

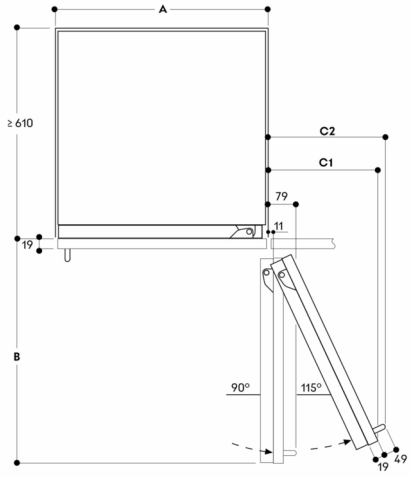

Largeur de la niche

A	B	C1	C2
457	525	235	265
610	677	299	330
762	830	364	395
900	970	420	442

Le dessin est basé sur une épaisseur de panneau d'habillage de 19 mm ainsi que sur la hauteur d'une poignée Gaggenau de 49 mm

Mesures en mm

Angle d'ouverture de porte

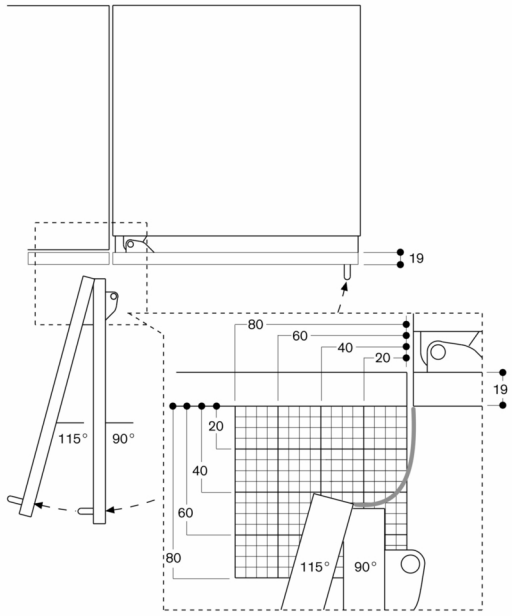

La course de la charnière et les distances en résultant par rapport au meuble avoisinant et aux poignées du meuble sont indiquées sur le schéma en fonction de l'épaisseur de la partie frontale. Sur ce schéma, l'épaisseur de la partie frontale utilisée est de 19 mm.