COMBINÉ RÉFRIGÉRA-TEUR-CONGÉLATEUR

RVB477..

GAGGENAU

Vous pouvez trouver d'autres informations et explications en ligne. Scannez le code QR sur la page de titre.

Table des matières

1 Sécurité 4
1.1 Définition des mots signaux 4
1.2 Indications générales 4
1.3 Utilisation conforme 4
1.4 Restrictions du périmètre utilisateurs 5
1.5 Prescriptions-d'hygiène-alimentaire 5
1.6 Transport sûr 6
1.7 Installation sûre 6
1.8 Utilisation sûre 8
1.9 Appareil endommagé 10

2 Prévenir les dégâts matériels .. 11

3 Protection de l'environnement et économies d'énergie 12
3.1 Élimination de l'emballage 12
3.2 Économies d'énergie 12

4 Installation et branchement 12
4.1 Contenu de la livraison 12
4.2 Critères pour le lieu d'installation 13
4.3 Monter l'appareil 13
4.4 Préparation de l'appareil pour la première utilisation 13
4.5 Branchez l'appareil au raccordement d'eau potable 13
4.6 Raccordement électrique de l'appareil 14

5 Description de l'appareil 15
5.1 Appareil 15
5.2 Bandeau de commande 16

6 Équipement 17
6.1 Clayette 17
6.2 Bac de rangement 17
6.3 Bac de rangement à froid 18
6.4 Bac tiroir à aliments congelés 18
6.5 Bac à produits congelés suspendu 18
6.6 Compartiment dans la contre-porte 18
6.7 Réserve à glaçons 18
6.8 Caméras 18
6.9 Filtre anti-odeurs 19
6.10 Accessoires 19

7 Avant la première utilisation 20
7.1 Première mise en service 20

8 Utilisation 21
8.1 Allumer l'appareil 21
8.2 Remarques concernant le fonctionnement de l'appareil .. 21
8.3 Éteindre l'appareil 21
8.4 Régler la température 21
8.5 Réglage de stockage pour le compartiment froid 21
8.6 Blocage des touches 22

9 Réglages de base 22
9.1 Modifier les réglages de base 22
9.2 Vue d'ensemble des réglages de base 22

10 Fonctions additionnelles 25
10.1 Réfrigération rapide 25
10.2 Congélation rapide automatique 25
10.3 Fonction Congélation rapide manuel 26
10.4 Mode Vacances 26
10.5 Aide à l'ouverture de porte ... 27
10.6 Mode repos 27

11 Alarme 27
11.1 Alarme de porte 27
11.2 Alarme de température 28

12 Home Connect 28

12.1 Configurer Home Connect 29
12.2 Installez la mise à jour du logiciel Home Connect 29
12.3 Réinitialiser les réglages Home Connect 29
12.4 Diagnostic à distance 29
12.5 Protection des données 29
12.6 État de la connexion Home Connect 30

13 Réglages de service 30
13.1 Modifier des réglages de service 30
13.2 Vue d'ensemble des réglages de service 30

14 Compartiment réfrigération 31
14.1 Conseils pour ranger des produits alimentaires dans le compartiment réfrigération 32
14.2 Zones froides du réfrigérateur 32

15 Compartiment froid 32
15.1 Recommandations de stockage dans le compartiment froid 32
15.2 Durées de stockage dans le compartiment froid à 0 °C (32 °F) 32

16 Compartiment congélation 33
16.1 Capacité de congélation 33
16.2 Utiliser l'intégralité du volume du compartiment congélation 33
16.3 Conseils pour ranger des aliments dans le compartiment congélation 33
16.4 Conseils pour congeler des aliments frais 34
16.5 Durée de conservation du produit congelé à −18 °C (0 °F) 34
16.6 Méthodes de décongélation pour aliments congelés 34

17 Système hydraulique 35
17.1 Capuchon bypass 35
17.2 Distributeur de glaçons 35

18 Dégivrage 36
18.1 Dégivrage du compartiment réfrigérateur 36
18.2 Dégivrage dans le compartiment froid 36
18.3 Décongélation dans le compartiment congélation 36

19 Nettoyage et entretien 36
19.1 Consignes d'entretien pour les surfaces en inox 36
19.2 Préparer l'appareil pour le nettoyage 37
19.3 Nettoyage de l’appareil 37
19.4 Nettoyage de la caméra 37
19.5 Nettoyer le capuchon bypass 37
19.6 Retirer les pièces d’équipement 38
19.7 Remplacer le filtre anti-odeurs 39

20 Dépannage 39
20.1 Panne de courant 45

21 Entreposage et élimination 45
21.1 Mise hors service de l’appareil 45
21.2 Mettre au rebut un appareil usagé 45

22 Service après-vente 46
22.1 Numéro de produit (E-Nr.), numéro de fabrication (FD) et numéro de série (Z-Nr.) 46

23 Caractéristiques techniques .. 47
23.1 Informations concernant les logiciels libres et open source 47

24 Déclaration de conformité 48

⚠ 1 Sécurité

Respectez les consignes de sécurité suivantes.

1.1 Définition des mots signaux

Vous trouverez ici la signification des mots signaux utilisés dans cette notice.

⚠ **AVERTISSEMENT**
Respectez ces instructions afin d'éviter toute blessure grave ou mortelle.

⚠ **PRUDENCE**
Respectez ces instructions afin d'éviter toute blessure légère ou mineure.

ATTENTION
Respectez ces instructions afin d'éviter tout dommage à l'appareil ou tout autre dommage matériel.

Remarque : Cela indique des informations importantes.

1.2 Indications générales

- Lisez attentivement cette notice.
- Conservez la notice ainsi que les informations produit en vue d'une réutilisation ultérieure ou pour un futur nouveau propriétaire.
- Ne branchez pas l'appareil si ce dernier a été endommagé durant le transport.

1.3 Utilisation conforme

Utilisez l'appareil uniquement :
- pour réfrigérer et congeler des aliments, et pour préparer des glaçons.
- pour un usage privé et dans les pièces fermées d'un domicile.
- jusqu'à une altitude maximale de 2 000 m au-dessus du niveau de la mer.

1.4 Restrictions du périmètre utilisateurs

Les enfants de 8 ans et plus, les personnes souffrant d'un handicap physique, sensoriel ou mental ou ne détenant pas l'expérience et/ou les connaissances nécessaires pourront utiliser cet appareil à condition de le faire sous surveillance, ou que son utilisation sûre leur ait été enseignée et qu'ils aient compris les dangers qui en émanent.
Les enfants ne sont pas autorisés à jouer avec l'appareil.
Le nettoyage de l'appareil, et l'entretien par l'utilisateur, sont des activités que les enfants ne peuvent pas effectuer sans surveillance.
Les enfants à partir de 3 ans et ceux âgés de moins de 8 ans peuvent charger et décharger l'appareil de réfrigération/congélation.

1.5 Prescriptions-d'hygiène-alimentaire

Conformément à la réglementation française visant à empêcher la présence de listeria dans le compartiment réfrigérateur, nous vous remercions de respecter les consignes suivantes.

- Nettoyez fréquemment le compartiment intérieur du réfrigérateur à l'aide d'un détergent non agressif, ne provoquant pas d'oxydation des pièces métalliques (utilisez par ex. de l'eau tiède additionnée d'un peu de produit à vaisselle).
  Ensuite, désinfectez avec de l'eau additionnée de vinaigre ou de jus de citron les surfaces que vous avez préalablement nettoyées, ou utilisez un produit germicide en vente dans le commerce et adapté aux réfrigérateurs (avant d'utiliser ce produit sur les pièces métalliques, faites un test de compatibilité à un endroit peu visible).
- Enlevez les emballages commerciaux avant de mettre les produits alimentaires dans le compartiment réfrigérateur (par ex. le carton qui réunit les pots de yaourt).
- Pour éviter toute contamination entre des produits alimentaires de nature différente, rangez-les bien séparés les uns des autres, bien emballés ou rangés dans des récipients à couvercle.
- Avant de préparer des plats et de saisir des produits alimentaires, lavez-vous les mains. Avant de préparer d'autres plats, la-

vez-vous à nouveau les mains. Lavez-les encore une fois avant de prendre un repas.
- Lavez les ustensiles de cuisine dont vous venez de vous servir avant de les réutiliser (cuillère en bois, planche de découpe, couteau de cuisine, etc.).

1.6 Transport sûr

⚠ AVERTISSEMENT – Risque de basculement !
L'appareil est très lourd, son poids est inégalement réparti et il peut basculer.
- ▸ L'appareil doit être transporté par deux personnes ou plus.
- ▸ Retirer l'appareil de la palette seulement lorsqu'il est prêt à être installé.
- ▸ Maintenir la porte et le tiroir fermés jusqu'à ce que l'appareil soit fixé dans la niche d'encastrement.

⚠ AVERTISSEMENT – Risque de blessure !
Le soulèvement du poids élevé de l'appareil peut entraîner des blessures.
- ▸ Ne soulevez jamais seul l'appareil.

1.7 Installation sûre

⚠ AVERTISSEMENT – Risque d'électrocution !
Les installations non conformes sont dangereuses.
- ▸ Pour le raccordement et l'utilisation de l'appareil, respectez impérativement les indications figurant sur la plaque signalétique.
- ▸ L'appareil doit être branché uniquement à une source d'alimentation avec courant alternatif à l'aide d'une prise murale correctement installée et reliée à la terre.
- ▸ Le système à conducteur de protection de l'installation électrique de la maison doit être conforme.
- ▸ N'alimentez jamais l'appareil par l'intermédiaire d'un appareil de commutation externe, par ex. une minuterie ou une télécommande.
- ▸ Si l'appareil est encastré, la fiche du cordon d'alimentation secteur doit être librement accessible ou, si un accès libre est impossible, un dispositif de sectionnement doit être installé dans

l'installation électrique fixe, conformément aux réglementations d'installation.
- Lors de l'installation de l'appareil, veiller à ce que le cordon d'alimentation secteur ne soit pas coincé ni endommagé.

Le cordon d'alimentation pose un danger si sa gaine de protection est endommagée.
- Ne mettez jamais en contact le cordon d'alimentation avec des sources de chaleur.

⚠ AVERTISSEMENT – Risque d'explosion !

Si les orifices de ventilation de l'appareil sont fermés, un mélange gaz-air inflammable peut se produire si le circuit de réfrigération fuit.
- N'obstruez pas les orifices de ventilation dans le boîtier de l'appareil ou dans le boîtier d'installation.

⚠ AVERTISSEMENT – Risque d'incendie !

Il est dangereux d'utiliser un cordon d'alimentation secteur avec une rallonge ou un adaptateur non autorisé.
- Ne pas utiliser de rallonge ni de bloc multiprise.
- Utiliser uniquement des adaptateurs et cordons d'alimentation secteur agréés par le fabricant.
- Si le cordon d'alimentation secteur est trop court et qu'aucun cordon d'alimentation plus long n'est disponible, contacter un électricien spécialisé pour adapter l'installation domestique.

Les blocs multiprises ou blocs secteur mobiles peuvent surchauffer et provoquer un incendie.
- Ne placez pas les blocs multiprises ou blocs secteur mobiles à l'arrière des appareils.

⚠ AVERTISSEMENT – Risque de basculement !

L'appareil est très lourd, son poids est inégalement réparti et il peut basculer.
- L'appareil doit être installé par deux personnes ou plus dès qu'il n'est plus sécurisé et qu'il est retiré de la palette.
- Sécurisez l'appareil à l'aide des arceaux anti-basculement fournis.
- Surveillez l'appareil pendant son installation.

⚠ PRUDENCE – Risque de coupure !
Vous risquez de vous couper en touchant les arêtes vives de l'appareil.
- Portez des gants de protection.

1.8 Utilisation sûre

⚠ AVERTISSEMENT – Risque d'électrocution !
L'infiltration d'humidité peut occasionner un choc électrique.
- Utiliser l'appareil uniquement dans des pièces fermées.
- Ne jamais exposer l'appareil à une forte chaleur ou humidité.
- Ne pas utiliser de nettoyeur vapeur ou haute pression pour nettoyer l'appareil.

⚠ AVERTISSEMENT – Risque d'asphyxie !
Les enfants risquent de s'envelopper dans les matériaux d'emballage ou de les mettre sur la tête et de s'étouffer.
- Conserver les matériaux d'emballage hors de portée des enfants.
- Ne jamais laisser les enfants jouer avec les emballages.

Les enfants risquent d'inhaler ou d'avaler des petits morceaux et s'étouffer.
- Conserver les petites pièces hors de portée des enfants.
- Ne pas laisser les enfants jouer avec les petites pièces.

⚠ AVERTISSEMENT – Risque d'explosion !
L'endommagement du circuit de réfrigération peut provoquer la fuite et l'explosion du fluide frigorigène inflammable.
- Pour accélérer le dégivrage, n'utilisez pas d'autres équipements mécaniques ou d'autres produits que ceux recommandés par le fabricant.
- Détachez les aliments congelés à l'aide d'un objet émoussé, par exemple le manche d'une cuillère en bois.

Des produits contenant des gaz propulseurs inflammables et des matières explosives peuvent exploser, par ex. bombes aérosols.
- Ne pas stocker de produits contenant des gaz propulseurs inflammables et des matières explosives dans l'appareil.

⚠ AVERTISSEMENT – Risque d'incendie !
Les appareils électriques à l'intérieur de l'appareil peuvent provoquer un incendie, par ex. appareils de chauffage ou fabriques de glace électriques.
- N'utilisez aucun appareil électrique à l'intérieur de l'appareil.

⚠ AVERTISSEMENT – Risque de blessure !
Les récipients contenant des boissons gazeuses risquent d'éclater.
- Ne stockez jamais de récipient contenant des boissons gazeuses dans le compartiment froid ou dans un compartiment à température variable à moins de 1 °C (34 °F).
- Ne jamais ranger de boissons gazeuses dans le compartiment congélation.

Lésions oculaires dues à la fuite de fluide frigorigène inflammable et de gaz nocifs.
- Veillez à ne pas endommager les tubulures du circuit frigorifique, ni l'isolant.

⚠ AVERTISSEMENT – Risque de brûlures par le froid !
Un contact avec les produits congelés et les surfaces froides peut entraîner des brûlures par le froid.
- Ne portez jamais des produits surgelés à la bouche immédiatement après les avoir sortis du compartiment congélation.
- Évitez tout contact prolongé de la peau avec les produits congelés, la glace et les surfaces métalliques présents dans le compartiment congélation.

⚠ PRUDENCE – Risque de préjudice pour la santé !
Pour éviter toute contamination des produits alimentaires, respecter les instructions suivantes.
- L'ouverture prolongée de la porte peut entraîner une importante augmentation de la température dans les compartiments de l'appareil.
- Nettoyer régulièrement les surfaces qui peuvent entrer en contact avec des produits alimentaires et systèmes d'écoulement accessibles.
- Conserver la viande et le poisson crus dans des récipients appropriés dans l'appareil de réfrigération de sorte qu'ils ne soient

pas en contact avec d'autres aliments et qu'ils ne coulent pas dessus.
- Si le réfrigérateur/congélateur reste vide pendant une longue période, éteindre l'appareil, le dégivrer, le nettoyer et laisser la porte ouverte, afin d'éviter la formation de moisissures.

Les pièces métalliques ou d'aspect métallique de l'appareil peuvent contenir de l'aluminium. Si des aliments acides entrent en contact avec de l'aluminium, des ions d'aluminium peuvent être transférés dans les aliments.
- Ne consommez pas les aliments contaminés.

1.9 Appareil endommagé

⚠ AVERTISSEMENT – Risque d'électrocution !

Un appareil endommagé ou un cordon d'alimentation secteur endommagé est dangereux.
- N'utilisez jamais un appareil endommagé.
- Ne tirez jamais sur le cordon d'alimentation secteur pour débrancher l'appareil du secteur. Débranchez toujours la fiche du cordon d'alimentation secteur.
- Si l'appareil ou le cordon d'alimentation secteur est endommagé, débranchez immédiatement la fiche mâle du cordon d'alimentation secteur ou coupez le fusible dans le boîtier à fusibles et fermez le robinet d'eau.
- Appelez le service après-vente. →*Page 46*

Les réparations non conformes sont dangereuses.
- Seul un personnel dûment qualifié peut entreprendre des réparations sur l'appareil.
- Seules des pièces de rechange d'origine peuvent être utilisées pour réparer l'appareil.
- Afin d'écarter tout danger quand le cordon d'alimentation secteur de cet appareil est endommagé, seul le fabricant ou son service après-vente ou toute autre personne de qualification équivalente est habilité à le remplacer.

⚠ AVERTISSEMENT – Risque d'incendie !

En cas d'endommagement des tuyaux, du fluide frigorigène inflammable et des gaz nocifs peuvent s'échapper et s'enflammer.

- Éloigner de l'appareil toute flamme ou source d'inflammation.
- Aérer la pièce.
- Éteindre l'appareil.
- Retirer la fiche du cordon d'alimentation secteur ou désactiver le fusible dans la boîte à fusibles.
- Appeler le service après-vente. →*Page 46*

2 Prévenir les dégâts matériels

ATTENTION

Le poids élevé de l'appareil ou le basculement des roulettes de l'appareil risquent d'endommager le sol lors de son déplacement.

- Transportez l'appareil avec un diable.
- Lorsque vous déplacez l'appareil, protégez le sol et ne faites pas de zigzags.

L'utilisation du socle, des glissières ou des portes de l'appareil comme surface d'assise ou comme marchepied peut endommager l'appareil.

- Ne jamais se servir du socle, des glissières ou des portes comme marchepied et ne pas s'appuyer dessus.

Une pression de l'eau trop faible ou trop élevée peut gêner le fonctionnement de l'appareil.

- Assurez-vous que la pression d'eau au niveau de l'alimentation en eau est comprise entre 200 kPa (2 bars) minimum et 800 kPa (8 bars) maximum.
- Si la pression hydraulique excède la valeur maximale indiquée, un réducteur de pression entre le raccord d'eau potable et le kit de tuyaux de l'appareil doit être installé.

Les tuyaux d'eau modifiés ou endommagés peuvent provoquer des dégâts matériels ou endommager l'appareil.

- Veillez à ne jamais plier, écraser, modifier ou couper les tuyaux d'eau.
- Utilisez uniquement les tuyaux d'eau fournis ou les tuyaux de rechange d'origine.
- Ne réutilisez jamais des tuyaux d'eau usagés.
- Ne tirez jamais sur le tuyau d'eau situé à l'arrière de l'appareil.

En cas de salissures provenant d'huile ou de graisse, des pièces en matière plastique et les joints de porte peuvent devenir poreux.

- Veiller à ce que les pièces en matière plastique et les joints de porte restent exempts d'huile et de graisse.

Les pièces métalliques ou d'aspect métallique de l'appareil peuvent contenir de l'aluminium. Au contact

avec des aliments acides, l'aluminium se corrode et se décolore.

- Ne conserver des aliments dans l'appareil que s'ils sont emballés.

Si vous nettoyez les pièces d'équipement et les accessoires au lave-vaisselle, ceux-ci risquent de se déformer ou de déteindre.

- Ne nettoyez jamais les équipements et accessoires au lave-vaisselle.

3 Protection de l'environnement et économies d'énergie

3.1 Élimination de l'emballage

Les emballages sont écologiques et recyclables.

- Veuillez éliminer les pièces détachées après les avoir triées par matière.

Eliminez l'emballage en respectant l'environnement.

3.2 Économies d'énergie

Si vous respectez les instructions suivantes, votre appareil consommera moins de courant.

Choix du lieu d'installation

- Protégez l'appareil de la lumière directe du soleil.
- Installez l'appareil aussi loin que possible des radiateurs, des cuisinières et des autres sources de chaleur :
  - Respecter une distance de 30 mm par rapport aux cuisinières électriques ou à gaz.
  - Respectez une distance de 300 mm par rapport à un appareil de chauffage au fuel ou au charbon.
- Ne recouvrez et ne bouchez jamais les orifices de ventilation extérieurs.

Économiser de l'énergie lors de l'utilisation

Remarque : La disposition des pièces d'équipement n'a aucune influence sur la consommation d'énergie de l'appareil.

- N'ouvrez que brièvement l'appareil et fermez-le avec précaution.
- Ne recouvrez et n'obstruez jamais les grilles de ventilation intérieures ni les orifices de ventilation extérieurs.
- Transportez les aliments achetés dans un sac isotherme et rangez-les rapidement dans l'appareil.
- Attendez que les aliments et les boissons chaudes refroidissent avant de les ranger.
- Pour profiter du froid des produits congelés, placez les produits à décongeler dans le compartiment réfrigération.
- Laissez toujours un peu de place entre les aliments et la paroi arrière.
- Aspirez la poussière des grilles de ventilation extérieures.

4 Installation et branchement

4.1 Contenu de la livraison

Après avoir déballé le produit, inspectez toutes les pièces pour détecter d'éventuels dégâts dus au transport et vous assurer de l'intégralité de la livraison.
En cas de réclamation, veuillez vous adresser à votre revendeur ou à

notre service après-vente
→ *Page 46*.

La livraison comprend :
- Des équipements et accessoires [1]
- Matériel de montage
- Instructions de montage
- La notice d'utilisation
- Les coordonnées du service après-vente
- Le document annexe de la garantie [2]
- Le label énergétique
- Des informations relatives à la consommation d'énergie et aux bruits
- Informations concernant Home Connect

4.2 Critères pour le lieu d'installation

⚠ **AVERTISSEMENT**
Risque d'explosion !
Si l'appareil est installé dans une pièce trop petite, une éventuelle fuite du circuit de réfrigération pourrait donner lieu à un mélange de gaz et d'air inflammable.
- Installer l'appareil uniquement dans une pièce ayant un volume minimum de 1 m^3 par 8 g de fluide frigorigène. La quantité de fluide frigorigène est indiquée sur la plaque signalétique.
  → *"Appareil", Fig.* **1**/15 *Page 16*

Selon le modèle, le poids de l'appareil départ usine peut atteindre 220 kg.
Le plancher doit être assez stable pour supporter le poids de l'appareil.

Ce réfrigérateur est prévu pour être utilisé à des températures ambiantes comprises entre 10 °C et 43 °C.
L'appareil est entièrement opérationnel dans la plage de température ambiante admissible.
Si vous utilisez l'appareil à des températures ambiantes plus basses, l'appareil ne devrait pas subir de dommages tant que la température ambiante ne descend pas au-dessous de 5 °C.

4.3 Monter l'appareil

- Montez l'appareil selon les instructions de montage jointes.

4.4 Préparation de l'appareil pour la première utilisation

1. Retirer le matériel d'informations.
2. Retirer les films protecteurs et les sécurités de transport, par ex. les bandes adhésives et le carton.
3. Nettoyage de l'appareil pour la première fois. → *Page 37*

4.5 Branchez l'appareil au raccordement d'eau potable

Conditions
- Un robinet équerre est installé au niveau du raccordement d'eau et est librement accessible après l'installation de l'appareil.
- Le raccordement d'eau est testé et la qualité de l'eau est potable.

1. Prélevez de l'eau potable à partir du raccordement à l'eau potable de l'installation domestique jusqu'à ce qu'il n'y ait plus de dépôts ou de turbidité.
   En cas de dépôts permanents ou de turbidité dans l'eau potable, ins-

[1] Selon l'équipement de l'appareil
[2] Pas dans tous les pays

tallez un système de filtre à eau externe.

2. Installez le tuyau d'évacuation d'eau sur l'appareil selon les instructions de montage.

4.6 Raccordement électrique de l'appareil

1. Branchez la fiche secteur du cordon d'alimentation de l'appareil dans une prise murale à proximité de l'appareil.
   Vous trouverez les données de raccordement de l'appareil sur la plaque signalétique.
   → *"Appareil", Fig.* 1/15 *Page 16*
2. Assurez-vous que la fiche secteur soit correctement branchée.

✔ Maintenant, l'appareil est prêt à fonctionner.

5 Description de l'appareil

5.1 Appareil

Cette section contient une vue d'ensemble des composants de votre appareil.

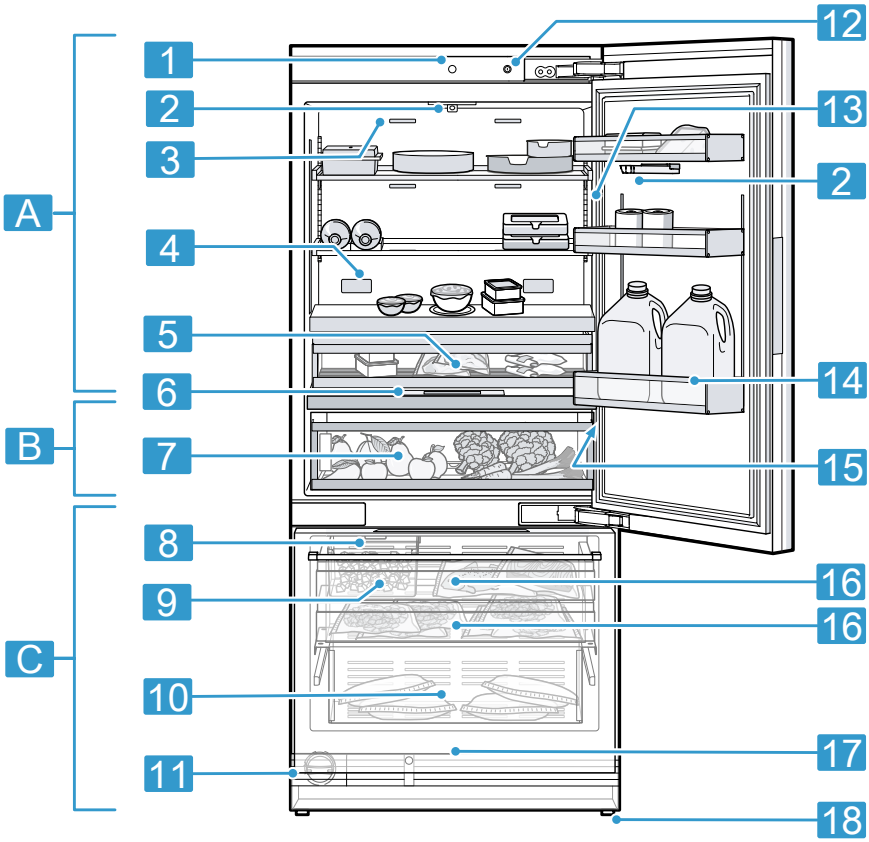

1

Selon l'équipement et la taille, des divergences sont possibles entre votre appareil et les illustrations.

A	Compartiment réfrigération →*Page 31*	C	Compartiment congélation →*Page 33*
B	Compartiment froid →*Page 32*	1	Aide à l'ouverture de porte (compartiment réfrigération)

2	Caméras
3	Orifices de ventilation internes (compartiment réfrigération)
4	Filtre anti-odeurs →*Page 19*
5	Bac de rangement →*Page 17*
6	Bandeau de commande →*Page 16*
7	Bac de rangement à froid →*Page 18*
8	Distributeur de glaçons →*Page 35*
9	Réserve à glaçons →*Page 18*
10	Bac à produits congelés suspendu →*Page 18*
11	Capuchon bypass →*Page 35*
12	Interrupteur principal
13	Éclairage intérieur
14	Compartiment dans la contre-porte pour grandes bouteilles →*Page 18*
15	Plaque signalétique →*Page 47*
16	Bac tiroir à aliments congelés →*Page 18*
17	Aide à l'ouverture de porte (compartiment congélation)
18	Pied à vis

5.2 Bandeau de commande

Le bandeau de commande vous permet de configurer toutes les fonctions de votre appareil et vous donne des informations sur l'état de fonctionnement.

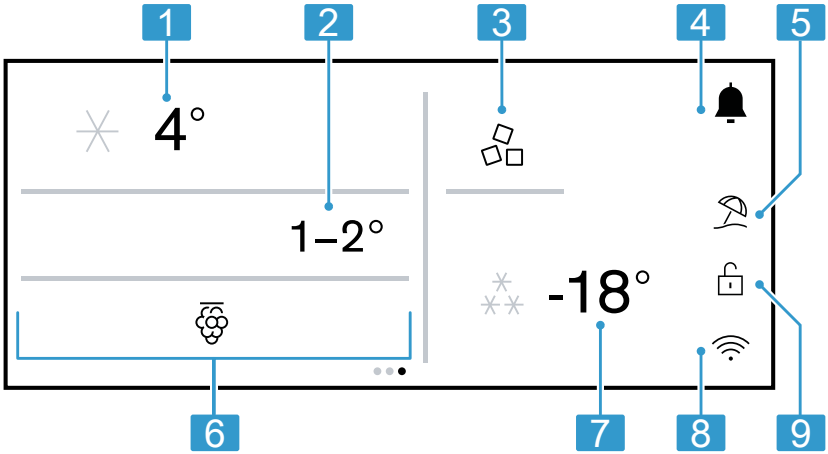

2

1	Permet de régler le compartiment réfrigération.
2	Affiche la température du bac de rangement en °C ou en °F.
3	Permet de régler la production de glaçons.
4	🔔 ouvre le centre de notifications.
5	Affiche le mode réglé.

6	Permet de régler le compartiment froid.
7	Permet de régler le compartiment congélation.
8	Indique le statut de Home Connect, par exemple si l'appli Home Connect est activée ou désactivée.
9	Active ou désactive le verrouillage des touches de l'écran.

Logique de commande

Certaines zones de l'écran réagissent au toucher. Vous pouvez activer les réglages en effleurant les touches. Les réglages activés sont mis en surbrillance à l'écran. Vous pouvez modifier ou désactiver les réglages activés en appuyant plusieurs fois sur les touches correspondantes à l'écran.

ATTENTION
Un choc violent sur l'écran peut entraîner des dommages.
- N'exercez aucune pression forte sur l'écran.
- N'appuyez pas sur l'écran avec des objets tranchants ou pointus.

Symbole	Description
ⓘ	Afficher d'autres informations à l'écran
⊙	Activer la fonction
⊙	Désactiver la fonction

6 Équipement

L'équipement de votre appareil dépend de son modèle.

6.1 Clayette

ATTENTION
Les crochets de la clayette peuvent rayer la paroi arrière du compartiment réfrigération lorsqu'elle est accrochée en biais.
- Assurez-vous que la clayette est à l'horizontale et que les crochets sont bien enclenchés.

Pour varier la position de la clayette selon les besoins, vous pouvez retirer la clayette et la replacer à un autre endroit.
→ *"Retirer la clayette", Page 38*

Remarque : Pour ne pas entraver la circulation de l'air, ne couvrez pas les orifices de ventilation internes.

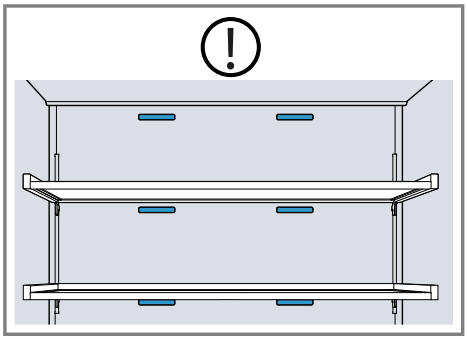

6.2 Bac de rangement

Les températures régnant dans le bac de rangement sont plus basses que dans le compartiment réfrigération. Des températures inférieures à 0 C° peuvent parfois se produire. Pour atteindre des températures proches de 0 °C dans le bac de rangement, réglez la température du compartiment réfrigération sur 2 °C. Utilisez les températures plus basses du bac de rangement pour conserver

les aliments périssables, par ex. le poisson, la viande et la charcuterie.

6.3 Bac de rangement à froid

Pour régler automatiquement l'humidité et la température correctes de vos aliments dans le bac de rangement à froid, utilisez les différents réglages de stockage du bac de rangement à froid.
Conservez les fruits et légumes frais non emballés dans le bac de rangement à froid.
Conservez les fruits et légumes coupés recouverts ou dans un emballage hermétique.
Pour des raisons d'hygiène, ne stockez pas les fruits et légumes en contact avec de la viande et du poisson dans un bac de rangement à froid.
Suivant la quantité et la nature des produits stockés, de l'eau peu se condenser dans le bac de rangement à froid.
Essuyer l'eau condensée avec un essuie-tout sec.
Afin de conserver leur qualité et leurs arômes, rangez les fruits et légumes sensibles au froid en dehors de l'appareil à des températures comprises entre 8 °C (46 °F) à 12 °C (54 °F) environ, par ex. les ananas, les bananes, les agrumes, les concombres, les courgettes, les poivrons, les tomates et les pommes de terre.

6.4 Bac tiroir à aliments congelés

Pour obtenir une meilleure vue d'ensemble et pour retirer plus rapidement les aliments congelés, tirez le bac tiroir à aliments congelés.

6.5 Bac à produits congelés suspendu

Stockez les aliments congelés volumineux dans le bac à produits congelés suspendu.

6.6 Compartiment dans la contreporte

Pour varier la position du compartiment dans la contreporte selon les besoins, vous pouvez le retirer et le replacer à un autre endroit.
→ *"Retirer le compartiment dans la contreporte", Page 38*

6.7 Réserve à glaçons

Si la production de glaçons est activée, des glaçons sont automatiquement entreposés dans la réserve à glaçons.

ATTENTION
Le distributeur de glaçons peut être bloqué ou endommagé par des aliments ou des objets stockés dans le bac à glaçons.
- Ne stockez jamais d'aliments ou d'objets dans le bac à glaçons.

Remarque : Pour éviter de trop remplir la réserve à glaçons, ne répartissez pas les glaçons à la main dans celle-ci.

Conseil : Pour éviter que des glaçons ne tombent de la réserve à glaçons dans le compartiment congélation, ne claquez pas le tiroir du compartiment congélation.

6.8 Caméras

Les caméras prennent une photo du compartiment réfrigération, du compartiment froid et de l'intérieur de la porte du compartiment réfrigération à chaque fermeture de porte. Vous pouvez accéder aux photos via l'appli

Home Connect et un appareil mobile. Activer les caméras

Remarque : Fermez lentement la porte de l'appareil pour permettre aux caméras de prendre des photos de bonne qualité. Si vous fermez la porte de l'appareil trop rapidement, les photos risquent d'être floues.
Les photos floues peuvent également être dues à une caméra sale.
→ *"Nettoyage de la caméra", Page 37*

6.9 Filtre anti-odeurs

Le filtre anti-odeurs filtre les odeurs et peut être remplacé si nécessaire.
→ *"Remplacer le filtre anti-odeurs", Page 39*
Remplacez le filtre anti-odeurs tous les ans. La qualité du filtre reste ainsi optimale dans le temps.

6.10 Accessoires

Utilisez uniquement des accessoires d'origine. Ils ont été spécialement conçus pour votre appareil.
Les accessoires de votre appareil dépendent de son modèle.

Tapis antidérapant

Le tapis antidérapant empêche les bouteilles et les aliments de glisser. Suivant la quantité et la nature du produit stocké, de la condensation peut se former sur le tapis antidérapant. Si nécessaire, retirez le tapis antidérapant et essuyez l'eau condensée avec un chiffon sec.

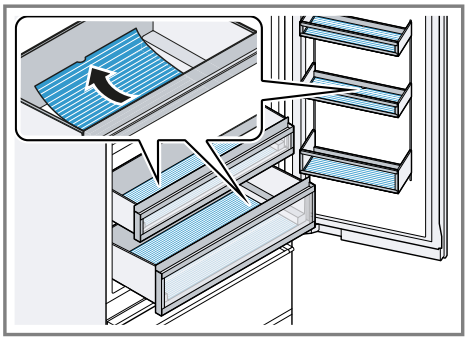

Bac à œufs

Rangez les œufs en toute sécurité dans le bac à œufs.

Étagère porte-bouteilles modulable

Rangez les bouteilles de manière sûre sur l'étagère porte-bouteilles modulable.

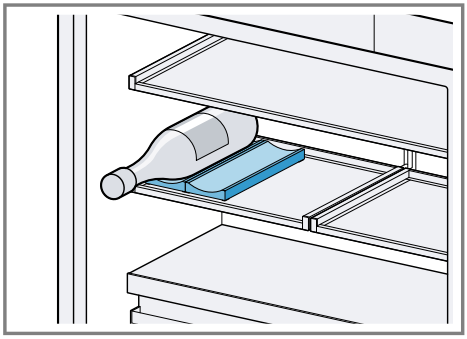

Absorbeur d'éthylène

Des consignes de sécurité importantes et des informations sur l'installation et l'utilisation figurent dans les instructions de montage de l'absorbeur d'éthylène.
L'absorbeur d'éthylène ralentit la maturation des fruits et légumes sensibles à l'éthylène afin de préserver leur fraîcheur plus longtemps.

Installer l'absorbeur d'éthylène

- Installez l'absorbeur d'éthylène conformément aux instructions de montage de ce dernier.

Utiliser le kit de recharge

1. Installez les composants du kit de recharge conformément aux instructions de montage de l'absorbeur d'éthylène.
2. Remplacez les sachets au moins tous les 6 mois après la réinitialisation.

Remarque : Pour obtenir des kits de recharge, adressez-vous à notre service après-vente ou consultez notre site Web.

Pelle à glace

Utilisez la pelle à glace pour prélever des glaçons.

Conseil : Placez la pelle à glaçons à l'avant de la réserve à glaçons.

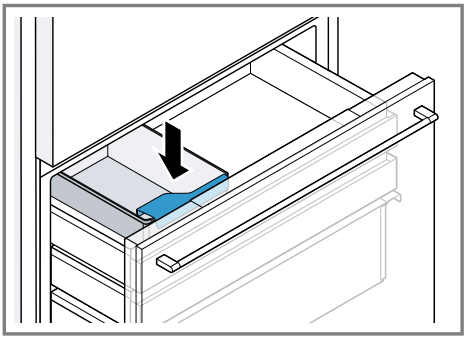

7 Avant la première utilisation

7.1 Première mise en service

Conditions

- L'appareil est monté conformément aux instructions de montage jointes.
- L'appareil est raccordé électriquement. → *Page 14*

1. Mettez l'appareil sous tension à l'aide de l'interrupteur principal. → *"Appareil", Fig.* 1/12 *Page 16*
2. Fermez la porte de l'appareil, patientez 3 minutes puis rouvrez-la.
3. Sélectionnez une langue et appuyez sur ›.
4. Pour confirmer les informations affichées, appuyez sur ›.
5. Pour activer l'aide à l'ouverture de porte, appuyez sur › et suivez les instructions qui apparaissent.
6. Pour changer de type de filtre à eau, appuyez sur "Changer le type de filtre" et suivez les instructions qui s'affichent.
7. Pour vérifier le raccordement à l'eau, suivez les instructions à l'écran et appuyez sur ›.
8. Pour confirmer le résumé, appuyez sur ›.
9. Pour terminer l'initialisation, appuyez sur ✓.

✔ L'appareil redémarre et une animation apparaît.

10. Vous pouvez également appuyer sur A/a, sélectionner la langue souhaitée, puis appuyer sur ✓.
11. Appuyez sur ›.
12. Pour configurer Home Connect, démarrez le "Assistant Home Connect" avec › et suivez les instructions à l'écran.
13. **Remarque :** Si vous ignorez "Assistant Home Connect", d'autres réglages manuels s'affichent.
    - Sélectionnez l'unité de température "°C" ou "°F".
    - Sélectionner le format de l'heure "12" ou "24".
    - Réglez le temps et appuyez sur ›.

- Pour confirmer la protection contre l'oxydation, appuyez sur >.
- Démarrez l'installation de l'absorbeur d'éthylène avec > et suivez les instructions à l'écran.

14. Pour confirmer les informations affichées, appuyez sur >.
15. Terminez la première mise en service avec ✓.

8 Utilisation

8.1 Allumer l'appareil

1. Mettez l'appareil sous tension à l'aide de l'interrupteur principal.
   → *"Appareil", Fig.* 1/12 *Page 16*

✔ L'appareil commence à réfrigérer.

2. Réglez la température souhaitée.
   → *Page 21*

8.2 Remarques concernant le fonctionnement de l'appareil

- Lorsque vous avez allumé l'appareil, il peut s'écouler jusqu'à plusieurs heures avant que la température réglée ne soit atteinte.
  Ne rangez aucun aliment avant que la température réglée ne soit atteinte.
- Les surfaces frontales et les parois latérales du boîtier sont légèrement chauffées temporairement. Cela permet d'éviter la condensation.
- Lorsque vous refermez la porte, veillez à ce qu'elle ne soit pas bloquée par les aliments stockés.
- Lorsque vous refermez la porte, une dépression peut se produire. La porte est alors difficile à rouvrir. Patientez quelques instants jusqu'à ce que la dépression soit compensée.
- La température de l'appareil varie selon les conditions suivantes :
  - Fréquence des ouvertures de l'appareil
  - Charge
  - Température des aliments nouvellement stockés
  - Température ambiante
  - Exposition directe au soleil

8.3 Éteindre l'appareil

- Mettez l'appareil hors tension à l'aide de l'interrupteur principal.
  → *"Appareil", Fig.* 1/12 *Page 16*

8.4 Régler la température

Régler la température du réfrigérateur

1. Appuyez sur l'affichage de la température (réfrigérateur).
2. Balayer jusqu'à la température souhaitée.
   La température recommandée dans le compartiment réfrigération est de 4 °C (39 °F).

Régler la température du congélateur

1. Appuyez sur l'affichage de la température (congélateur).
2. Balayer jusqu'à la température souhaitée.
   La température recommandée dans le compartiment congélation est de –18 °C (0 °F).

8.5 Réglage de stockage pour le compartiment froid

Vous pouvez régler la température et l'humidité du compartiment froid à l'aide des réglages de stockage prédéfinis.

Conseil : D'autres réglages sont disponibles dans l'appli Home Connect.

Régler le réglage de stockage pour compartiment froid

1. Appuyez sur le réglage de stockage pour compartiment froid.
2. Balayez jusqu'au réglage de stockage souhaité et confirmez avec ⟨.

8.6 Blocage des touches

Le verrouillage des touches empêche toute utilisation involontaire ou incorrecte de l'appareil.

Remarque : Vous pouvez activer ou désactiver le verrouillage automatique de manière permanente.

Activer le verrouillage des touches

- Appuyez sur 🔒 pendant 2 secondes.
- ✔ 🔒 s'allume.

Désactiver le verrouillage des touches

- Appuyez sur 🔒 pendant 2 secondes.

9 Réglages de base

9.1 Modifier les réglages de base

1. Accéder à "Réglages" en balayant.
2. Balayez jusqu'au réglage de base souhaité et appuyez dessus.
3. Modifier le réglage de base.

9.2 Vue d'ensemble des réglages de base

Vous trouverez ici un aperçu des réglages de base et des réglages usine. Les réglages de base sont en fonction de l'équipement de votre appareil.

♫ "Sons"

Réglage	Sélection	Description
Sons interactifs	"Standard"/"Fort"/"Silencieux"/"Arrêt"	Activer, régler ou désactiver le volume des interactions.
Sons de notification	"Standard"/"Fort"/"Silencieux"/"Arrêt"	Activer, régler ou désactiver le volume des notifications.
Sons de processus	"Standard"/"Fort"/"Silencieux"/"Arrêt" 30 "s"/3 "min"/10 "min"	Activer, régler ou désactiver le volume. Régler les répétitions.

"Éclairage intérieur"

Réglage	Sélection	Description
Luminosité	de "1" à "6" ◉/⊙	Régler l'éclairage intérieur manuellement. Allumer ou éteindre l'éclairage intérieur automatique.

Réglage	Sélection	Description
Interaction lumineuse	◉/⊙	Allumer ou éteindre un éclairage adapté lors de l'utilisation de l'appareil.

"Notifications"

Réglage	Sélection	Description
Touche info	◉/⊙	Activer ou désactiver les informations à l'écran.
Conseils dans fenêtre pop-up	◉/⊙	Activer ou désactiver les autres informations à l'écran.
Notifications masquées	Réinitialiser	Afficher de nouveau les notifications masquées.

"Langue"

Réglage	Sélection	Description
Langue	Voir les informations à l'écran.	Sélectionner la langue du menu.

"Heures et unités"

Réglage	Sélection	Description
Durée	Voir les informations à l'écran. ◉/⊙	Suivez les instructions figurant à l'écran et réglez l'heure. Activer ou désactiver l'heure réglée automatiquement.
Format horaire	"12"/"24"	Régler le format de l'heure.
Unité de température	"°F"/"°C"	Régler l'unité de température.

"Avancés"

Réglage	Sélection	Description
Mode démo	◉/⊙	Activer ou désactiver le mode Démo. En mode Démo, l'appareil ne refroidit pas.

Réglage	Sélection	Description
		Remarque : Le mode Démo est disponible pendant une durée limitée après la mise sous tension de l'appareil.
Affichage du mode Sabbath/repos	◉/⊙	Activer ou désactiver le mode repos.
Réglages usine	Restaurer	Réinitialiser l'appareil aux réglages usine.

"Appareil"

Réglage	Sélection	Description
Super congélation automatique	◉/⊙	Activer ou désactiver la fonction Congélation rapide automatique. → *"Congélation rapide automatique", Page 25*
Assistant d'ouverture de porte	Voir les informations à l'écran.	Activer ou désactiver l'aide à l'ouverture de porte. Aide à l'ouverture de porte →*Page 27*
Présentation de l'appareil	Démarrer	Se familiariser avec l'appareil et personnaliser les réglages.

"Réseau domestique"

Réglage	Sélection	Description
Wi-Fi	◉/⊙	Activer ou désactiver le "Wi-Fi".
Assistant Home Connect	Voir les informations à l'écran.	Configurer Home Connect. →*Page 29*
Caméra	◉/⊙	Allumer ou éteindre les caméras. → *"Caméras", Page 18*
Informations réseau	Voir les informations à l'écran.	Affiche les informations réseau de Home Connect.
Réinitialiser les identifiants réseau	Confirmer	Réinitialiser les réglages Home Connect.

"Affichage"

Réglage	Sélection	Description
Luminosité	de "1" à "6" ◉/⊙	Régler l'éclairage de l'écran manuellement. Activer ou désactiver l'éclairage de l'écran automatique.
Écran d'accueil réduit	◉/⊙	Activer ou désactiver le mode à faible consommation d'électricité. Le mode à faible consommation d'électricité affiche un contenu réduit à l'écran et met en évidence les tiroirs ouverts.
Sécurité enfants	Voir les informations à l'écran.	Activer ou désactiver "Sécurité enfants".

10 Fonctions additionnelles

Découvrez les fonctions additionnelles dont votre appareil dispose. L'appli Home Connect vous permet de régler d'autres fonctions supplémentaires.

10.1 Réfrigération rapide

La fonction Réfrigération rapide permet de refroidir au maximum le compartiment réfrigération.
Activez la fonction Réfrigération rapide avant de ranger de grandes quantités d'aliments dans le compartiment réfrigération.

Remarque : Lorsque la fonction Réfrigération rapide est activée, il est possible que l'appareil fonctionne plus bruyamment.

Activez Réfrigération rapide

1. Appuyez sur l'affichage de la température (réfrigérateur).
2. Appuyez sur ✳.
✔ ✳ s'allume dans l'affichage de la température (réfrigérateur).

Remarque : Après environ 6 heures, l'appareil passe en mode de fonctionnement normal.

Désactivez Réfrigération rapide

1. Appuyez sur l'affichage de la température (réfrigérateur).
2. Appuyez sur ✳.
✔ ✳ s'éteint dans l'affichage de la température (compartiment réfrigération).
✔ La température réglée auparavant s'affiche.

10.2 Congélation rapide automatique

Grâce à la fonction Congélation rapide automatique, le congélateur refroidit beaucoup plus qu'en fonctionnement normal. De ce fait, les ali-

ments congèlent plus rapidement à cœur.
La fonction Congélation rapide automatique s'enclenche lorsque vous placez des aliments frais en partant de la droite dans le bac à aliments congelés suspendu.
La fonction Congélation rapide automatique est activée en usine. Vous pouvez désactiver la Congélation rapide automatique.
Si la fonction Congélation rapide automatique est activée, ⁂ s'allume et il est possible que l'appareil fonctionnement plus bruyamment.
L'appareil passe en mode de fonctionnement normal après l'expiration de la fonction Congélation rapide automatique.

Remarque : Pour savoir comment activer et désactiver la Congélation rapide, consultez les réglages de base.
→ *Page 24*

Annuler la fonction Congélation rapide automatique

1. Appuyez sur l'affichage de la température (congélateur).
2. Appuyez sur ⁂.
✔ ⁂ s'éteint dans l'affichage de la température (compartiment congélation).
✔ La température réglée auparavant s'affiche.

10.3 Fonction Congélation rapide manuel

Avec la fonction Congélation rapide, le compartiment congélation refroidit au maximum.
Activez la fonction Congélation rapide 4 à 6 heures avant de ranger une quantité d'aliments à partir de 2 kg dans le compartiment congélation.
Utilisez Congélation rapide pour accélérer la production de glaçons.
Pour utiliser la capacité de congélation, utilisez la fonction Congélation rapide.
→ *"Conditions préalables pour la capacité de congélation", Page 33*

Remarque : Lorsque la fonction Congélation rapide est activée, il est possible que l'appareil fonctionne plus bruyamment.

Activer la fonction Congélation rapide manuelle

1. Appuyez sur l'affichage de la température (congélateur).
2. Appuyez sur ⁂.
✔ ⁂ s'allume dans l'affichage de la température (congélateur).

Remarque : Après environ 54 heures, l'appareil passe en mode de fonctionnement normal.

Désactiver la fonction Congélation rapide manuel

1. Appuyez sur l'affichage de la température (congélateur).
2. Appuyez sur ⁂.
✔ ⁂ s'éteint dans l'affichage de la température (compartiment congélation).
✔ La température réglée auparavant s'affiche.

10.4 Mode Vacances

Si vous vous absentez pendant une longue période, vous pouvez activer le mode Vacances pour économiser l'énergie sur l'appareil.

⚠ **PRUDENCE**
Risque de préjudice pour la santé !
Lorsque le mode Vacances est activé, le compartiment réfrigération se réchauffe. L'augmentation de la température peut entraîner la multiplica-

tion des bactéries et l'altération des aliments.

- Quand le mode Vacances est activé, ne stockez pas d'aliments dans le compartiment réfrigération.

L'appareil adapte automatiquement les températures.

Compartiment réfrigération	14 °C (58 °F)
Compartiment froid	Température inchangée
Compartiment congélation	Température inchangée

Remarques

- En mode Vacances, la production de glaçons est désactivée.
- Pour savoir comment activer le mode Vacances, consultez les réglages du service. →*Page 31*

10.5 Aide à l'ouverture de porte

L'aide à l'ouverture de porte vous permet d'ouvrir facilement la porte.

Remarque : Pour savoir comment activer ou désactiver l'aide à l'ouverture de porte, consultez les réglages de base. →*Page 24*

Ouvrir la porte en utilisant l'aide à l'ouverture de porte

ATTENTION
La fermeture prématurée et répétée de la porte peut entraîner l'usure ou le dysfonctionnement de l'aide à l'ouverture de porte.
Ne fermez jamais la porte lorsque l'aide à l'ouverture de porte est utilisée.

- Si vous avez quand même fermé la porte, laissez-la fermée 5 minutes. L'aide à l'ouverture de porte se réajuste alors.

1. Appuyez sur la porte au milieu.
✔ L'aide à l'ouverture de porte se déclenche et ouvre la porte d'un cran.
2. Ouvrez la porte manuellement.
Si vous n'ouvrez pas davantage la porte dans les 3 secondes, l'aide à l'ouverture de porte se rétracte et la porte se referme.

10.6 Mode repos

Le mode repos désactive toutes les fonctions qui ne sont pas absolument nécessaires.

En mode repos, les fonctions suivantes sont désactivées :

- Réfrigération rapide
- Congélation rapide automatique et Congélation rapide manuelle
- Alarme
- Production de glaçons
- Éclairage intérieur
- Signaux sonores
- Messages sur le bandeau de commande

Remarques

- En mode repos, l'éclairage du bandeau de commande est moins lumineux.
- Pour savoir comment activer le mode repos, consultez les réglages de base. →*Page 24*

11 Alarme

11.1 Alarme de porte

L'alarme de porte retentit lorsque la porte de l'appareil reste ouverte longtemps.
Une alarme sonore retentit et
🔔 "Alarme porte compart. congélation/réfrigération" apparaît à l'affichage.

Couper l'alarme de porte

- Fermez la porte de l'appareil ou appuyez sur 🔔.
- ✔ L'alarme sonore est désactivée.

11.2 Alarme de température

Si la température monte trop dans le compartiment congélation, l'alarme de température retentit.
Une alarme sonore retentit et 🔔 "Alarme de température" s'allume.

⚠ **PRUDENCE**

Risque de préjudice pour la santé !
Lors de la décongélation, les bactéries peuvent se multiplier et les aliments congelés peuvent s'abîmer.

- Ne remettez pas à congeler des produits alimentaires partiellement ou entièrement décongelés.
- Ne recongelez les aliments qu'après avoir les avoir fait cuire ou rôtir.
- N'utilisez plus la durée de conservation dans son intégralité.

L'alarme de température peut s'enclencher dans les cas suivants :

- L'appareil est mis en service. Attendez que la température réglée soit atteinte avant de ranger les produits.
- Rangement de grandes quantités d'aliments frais.
  Activez Congélation rapide avant de ranger de grandes quantités de nourriture.
- Porte du compartiment congélation restée trop longtemps ouverte. Vérifiez si les produits surgelés ont été décongelés.

Arrêter l'alarme de température

- Appuyez sur ✓.
- ✔ L'alarme sonore est désactivée.
- ✔ L'affichage indique la température la plus élevée qui a régné dans le compartiment congélation. Ensuite l'affichage indique à nouveau la température réglée.
- ✔ À partir de ce moment-là, l'appareil détermine et enregistre à nouveau la température la plus élevée.

12 Home Connect

Cet appareil peut être mis en réseau. Connectez votre appareil à un terminal mobile, afin de commander les fonctions depuis l'appli
Home Connect.
Les services Home Connect ne sont pas proposés dans tous les pays. La disponibilité de la fonction
Home Connect dépend de l'offre des services Home Connect dans votre pays. Vous trouverez de plus amples informations à ce sujet à l'adresse : *www.home-connect.com*.
Pour utiliser Home Connect, configurez d'abord la connexion à votre réseau domestique WLAN (Wi-Fi [1]) et à l'application Home Connect.
Attendez au moins 2 minutes après la mise en marche de l'appareil pour que l'initialisation interne de l'appareil soit achevée. Réglez ensuite seulement Home Connect.
L'appli Home Connect vous guide tout au long du processus de connexion. Suivez les instructions de l'appli et suivez les consignes de l'appli Home Connect.

[1] Wi-Fi est une marque déposée de la société Wi-Fi Alliance.

Remarques

- Suivez les consignes de sécurité du présent manuel d'utilisation et assurez-vous qu'elles sont également respectées si vous utilisez l'appareil via l'appli Home Connect.
  → *"Sécurité", Page 4*
- Les commandes directement effectuées sur l'appareil sont toujours prioritaires. Pendant ce temps, la commande via l'application Home Connect n'est pas possible.

12.1 Configurer Home Connect

Condition : L'appareil a accès à votre réseau domestique WLAN (Wi-Fi) depuis le lieu d'installation.

1. Scanner le code QR ci-après.

RFGG1T01

Le code QR vous permet d'installer l'appli Home Connect et de connecter votre appareil.

2. Suivez les instructions de l'appli Home Connect.

12.2 Installez la mise à jour du logiciel Home Connect

Remarque : Si une mise à jour du logiciel Home Connect est disponible, un message apparaît dans l'appli Home Connect.
Vous trouverez la version actuelle du logiciel dans l'appli Home Connect sous les informations relatives à l'appareil.

- Pour installer la mise à jour du logiciel Home Connect, suivez les instructions de l'appli Home Connect.
- ✔ Pendant l'installation, le bandeau de commande est partiellement verrouillé.

12.3 Réinitialiser les réglages Home Connect

Si vous rencontrez des problèmes de connexion de votre appareil à votre réseau domestique WLAN (Wi-Fi) ou si vous souhaitez enregistrer votre appareil dans un autre réseau domestique WLAN(Wi-Fi), vous pouvez réinitialiser les réglages de Home Connect.

Remarque : Vous trouverez comment réinitialiser les réglages Home Connect dans les réglages de base.
→*Page 22*

12.4 Diagnostic à distance

Le service après-vente peut accéder à votre appareil via le diagnostic à distance si vous en faites la demande spécifique, si votre appareil est connecté au serveur Home Connect et si le diagnostic à distance est disponible dans le pays où vous utilisez l'appareil.

Conseil : Pour plus d'informations et pour connaître la disponibilité du service de diagnostic à distance dans votre pays, veuillez consulter la section Service/Support du site internet local : *www.home-connect.com*.

12.5 Protection des données

Observez les conseils de protection des données.

Lors de la première connexion de votre appareil à un réseau domestique relié à Internet, votre appareil

transmet les catégories de données suivantes au serveur Home Connect (premier enregistrement) :

- Identifiant unique de l'appareil (constitué de codes d'appareil ainsi que de l'adresse MAC du module de communication Wi-Fi intégré).
- Certificat de sécurité du module de communication Wi-Fi (pour la protection des informations de la connexion).
- La version actuelle du logiciel et du matériel de votre électroménager.
- État d'une précédente restauration éventuelle des réglages d'usine.

Ce premier enregistrement prépare l'utilisation des fonctions Home Connect et s'avère uniquement nécessaire au moment où vous souhaitez utiliser les fonctions Home Connect pour la première fois.

Remarques

- Veuillez noter que les fonctions Home Connect ne sont utilisables qu'avec l'application Home Connect. Vous pouvez consulter les informations sur la protection des données dans l'appli Home Connect.
- Il est possible que des utilisateurs, des personnes ou des locaux hors de l'appareil soient capturés par les caméras et donc représentés dans l'appli Home Connect. De telles photos sont traitées dans le système Home Connect pour être mis à disposition dans l'appli Home Connect. Vous pouvez consulter les informations sur le traitement des données dans l'appli Home Connect.

12.6 État de la connexion Home Connect

Vous trouverez ici un aperçu de l'état de la connexion Home Connect.

Symbole	Description
	L'appareil est connecté à l'appli Home Connect.
	Le diagnostic à distance est activé.

13 Réglages de service

Vous pouvez procéder à différents réglages de service.

13.1 Modifier des réglages de service

1. Accéder à "Modes et service" en balayant.
2. Accéder au réglage de service souhaité en balayant puis en appuyant dessus.
3. Modifier le réglage de service.

13.2 Vue d'ensemble des réglages de service

Vous trouverez ici un aperçu des réglages de service.

Guide rapide

Réglage	Sélection	Description
Retrait du tiroir fraîcheur Retrait des tiroirs congélation du haut	Voir les informations à l'écran.	Affiche les instructions étape par étape sur l'écran. Appuyez sur les

Réglage	Sélection	Description
Nettoyage filtre à eau à particules Remplacer le filtre à eau à charbon		instructions souhaitées et suivez-les à l'écran.

Mode Vacances

Réglage	Sélection	Description
Mode Vacances	◉/⊙	Activer ou désactiver le mode Vacances. → *"Mode Vacances", Page 26*

Gestion des filtres

Réglage	Sélection	Description
Saturation du filtre à eau Saturation du filtre d'air Saturation de l'absorbeur d'éthylène	Voir les informations à l'écran.	Affiche le statut du filtre à eau. Affiche le statut du filtre anti-odeurs. Affiche le statut de l'absorbeur d'éthylène.

Informations appareil

Réglage	Sélection	Description
E-Nr : Numéro de série : FD (date de fabrication) : Numéro Z : Adresse MAC : Wi-Fi SSID: Adresse IPv4 :	Voir les informations à l'écran.	Affiche des informations sur l'appareil.

14 Compartiment réfrigération

Vous pouvez entreposer des produits laitiers, des œufs, des plats cuisinés, des pâtisseries, des conserves ouvertes et des fromages à pâte dure dans le compartiment fraîcheur.
La température est réglable de 2 °C (46 °F) à 8 °C (36 °F).

Le stockage au froid vous permet aussi de ranger des denrées facilement périssables à court et moyen terme. Plus la température choisie est basse, plus les aliments restent frais plus longtemps.

14.1 Conseils pour ranger des produits alimentaires dans le compartiment réfrigération

- Stockez uniquement des aliments frais et intacts.
- Conservez les aliments dans un récipient hermétique ou couvert.
- Pour ne pas entraver la circulation de l'air et éviter que les aliments ne gèlent, ne placez pas les aliments devant les orifices de ventilation internes ni en contact direct avec la paroi arrière.
- Laissez les boissons et aliments chauds refroidir avant de les ranger.
- Respectez la date de péremption ou la date limite d'utilisation indiquée par le fabricant.

14.2 Zones froides du réfrigérateur

Le système de refroidissement par recirculation d'air laisse circuler l'air de manière homogène dans le compartiment réfrigération et garantit une température constante au niveau de toutes les clayettes.

Zone la plus froide

La partie inférieure près du panneau arrière est la zone la plus froide.

Conseil : Conservez dans le compartiment froid les aliments périssables, par ex. le poisson, la charcuterie et la viande.
→ *"Compartiment froid", Page 32*

15 Compartiment froid

Dans le compartiment froid, vous pouvez conserver les aliments frais jusqu'à trois fois plus longtemps que dans le compartiment réfrigération.

La température peut être réglée de 0°C (32°F) à 3°C (37°F) grâce à des réglages de paliers prédéfinis. La basse température et l'humidité optimale dans le bac de rangement à froid garantissent des conditions de stockage idéales pour les aliments facilement périssables.

15.1 Recommandations de stockage dans le compartiment froid

Réglage de stockage	Aliments
Fruits et légumes	Denrées mélangées avec fruits et légumes
Fruit	Fruits
Légumes	Légumes
Viande	Viande
Poisson	Poissons et fruits de mer
Boissons	Boissons
Charcuterie/ saucisses	Charcuterie et saucisses
Fromage	Fromage et produits laitiers
Charge mixte	Charges mixtes

Conseil : Les fruits, les légumes, les boissons et les en-cas peuvent être congelés à une température inférieure à 0 °C (32 °F).
Utilisez les réglages de stockage et uniquement pour "Viande" et "Poisson".

15.2 Durées de stockage dans le compartiment froid à 0 °C (32 °F)

Les durées de stockage dépendent de la qualité initiale de vos aliments.

Aliments	Durée de conservation
Poisson frais, fruits de mer	jusqu'à 3 jours
Volaille, viande (cuite/rôtie)	jusqu'à 5 jours
Bœuf, porc, agneau, charcuterie (en tranches)	jusqu'à 7 jours
Poisson fumé, brocolis	jusqu'à 14 jours
Salade, fenouil, abricots, prunes	jusqu'à 21 jours
Fromage à pâte molle, yaourt, fromage blanc, babeurre, chou-fleur	jusqu'à 30 jours

16 Compartiment congélation

Dans le compartiment congélation, vous pouvez stocker des aliments congelés, congeler des aliments et confectionner des glaçons.
La température est réglable de –16 °C (3 °F) à –24 °C (–11 °F).
La température de stockage à long terme des aliments doit se situer à –18 °C (0 °F) ou encore plus bas.
Pour protéger les aliments des brûlures de congélation, il est possible de régler une température permanente de –24 °F (–11 °C).
Pour protéger les aliments riches en graisses comme le poisson et la viande contre l'oxydation, il est possible de régler une température permanente de –24 °C (–11 °F).
À partir d'une température du congélateur de –24 °C (–11 °F), ⛊ s'allume.
La congélation vous permet de stocker les aliments facilement périssables à long terme. Les basses températures ralentissent ou stoppent la l'altération des aliments.

16.1 Capacité de congélation

La capacité de congélation indique quelle quantité d'aliments l'appareil peut congeler à cœur en combien d'heures.
Sur la plaque signalétique, vous trouverez des indications concernant la capacité de congélation.
→ *"Appareil", Fig.* 1/15 *Page 16*

Conditions préalables pour la capacité de congélation

1. Env. 24 heures avant de ranger des aliments frais, activer la fonction Congélation rapide.
2. Stocker d'abord les aliments dans le bac tiroir à aliments congelés.

16.2 Utiliser l'intégralité du volume du compartiment congélation

Découvrez comment placer la quantité maximale d'aliments congelés dans le congélateur.

1. Retirez toutes les pièces d'équipement du congélateur. → *Page 38*
2. Empiler les aliments directement sur les clayettes et le fond du compartiment congélation.

16.3 Conseils pour ranger des aliments dans le compartiment congélation

- Conservez les aliments dans des emballages hermétiques.
- Veillez à ce que les aliments à congeler n'entrent pas en contact avec d'autres déjà congelés.
- Répartissez les aliments sur une grande surface dans le bac à produits congelés suspendu.

16.4 Conseils pour congeler des aliments frais

- Congelez uniquement des aliments frais et d'un aspect impeccable.
- Congelez les aliments en portions.
- Les plats cuisinés sont plus appropriés que les aliments crus comestibles.
- Lavez, hachez et blanchissez les légumes avant de les congeler.
- Avant la congélation, lavez les fruits, retirez les pépins et épluchez les fruits si nécessaire, ajoutez du sucre ou une solution d'acide ascorbique si nécessaire.
- Les produits de boulangerie, le poisson et les fruits de mer, la viande, le gibier et la volaille, les œufs sans coquille, le fromage, le beurre, le caillé, les plats préparés et les restes se prêtent à la congélation.
- La laitue, les radis, les œufs en coquille, les raisins, les pommes et poires crues, le yaourt, la crème aigre, la crème fraîche et la mayonnaise ne se prêtent pas à la congélation.

Emballer les surgelés

Un matériau d'emballage approprié et le bon type d'emballage sont essentiels pour maintenir la qualité du produit et éviter les brûlures de congélation.

1. Placez les aliments dans l'emballage.
2. Pressez pour chasser l'air.
3. Fermez hermétiquement l'emballage afin que les aliments ne perdent pas leur saveur ou ne se dessèchent pas.
4. Indiquez sur l'emballage le contenu et la date de congélation.

16.5 Durée de conservation du produit congelé à –18 °C (0 °F)

Aliments	Durée de conservation
Poisson, charcuterie, plats cuisinés, pâtisseries	jusqu'à 6 mois
Viande, volaille	jusqu'à 8 mois
Légumes, fruits	jusqu'à 12 mois

16.6 Méthodes de décongélation pour aliments congelés

⚠ **PRUDENCE**

Risque de préjudice pour la santé !

Lors de la décongélation, les bactéries peuvent se multiplier et les aliments congelés peuvent s'abîmer.

- ▸ Ne remettez pas à congeler des produits alimentaires partiellement ou entièrement décongelés.
- ▸ Ne recongelez les aliments qu'après avoir les avoir fait cuire ou rôtir.
- ▸ N'utilisez plus la durée de conservation dans son intégralité.

- Décongelez les aliments d'origine animale dans le compartiment réfrigération, par exemple le poisson, la viande, le fromage et le lait caillé.
- Décongelez le pain à température ambiante.
- Préparez les aliments au micro-ondes, au four ou sur la table de cuisson pour une consommation immédiate.

17 Système hydraulique

Votre appareil est doté de composants contenant de l'eau.
Le circuit d'eau fonctionne uniquement si un filtre à eau ou un capuchon bypass est installé.
Désactivez la production de glaçons avant de débrancher l'appareil du raccord d'eau potable. →*Page 36*

17.1 Capuchon bypass

Le capuchon bypass filtre uniquement les particules grossières de l'eau et peut être nettoyé si nécessaire.

Remarque : Le capuchon bypass ne filtre pas les bactéries ni les microbes.

Conseil : Si vous souhaitez réduire d'autres impuretés, par exemple les chloramines, le plomb et les produits pharmaceutiques, et que vous n'avez pas installé de système de filtre à eau externe, vous pouvez remplacer le capuchon bypass par un filtre à eau.
Pour un filtre à eau, adressez-vous à notre service après-vente, à votre revendeur ou consultez notre site Web.

Remplacer le capuchon bypass par un filtre à eau

1. Ouvrir le couvercle du filtre vers le haut.

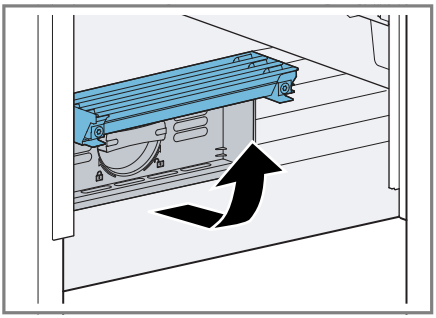

2. Tournez le capuchon bypass à 90° dans le sens inverse des aiguilles d'une montre ① et retirez-le ②.
   - Retirez le capuchon bypass avec précaution car il peut se trouver sous pression.

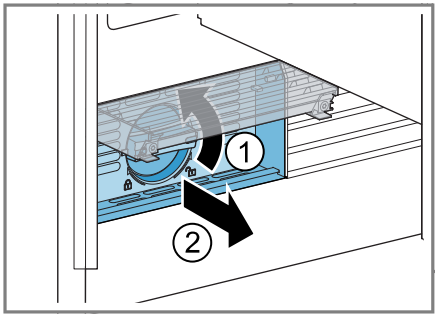

Remarques
- Une partie de l'eau s'égoutte du capuchon bypass lorsque vous le retirez. Essuyez l'eau qui s'égoutte avec un essuie-tout sec.
- Vous pouvez jeter le capuchon bypass avec les ordures ménagères.

3. Poussez le filtre à eau jusqu'en butée dans l'ouverture du filtre, puis faites-le pivoter à 90° dans le sens horaire.
4. Fermer le couvercle du filtre.
5. Jetez tous les glaçons produits au cours des premières 24 heures et prélevez de l'eau pendant 5 minutes et jetez-la.

17.2 Distributeur de glaçons

Utilisez les différentes fonctions du distributeur de glaçons pour produire des glaçons.

⚠ **AVERTISSEMENT**
Risque de blessure !
Les pièces rotatives peuvent provoquer des blessures.
- Ne passez jamais la main sous ou dans le distributeur de glaçons.

Production standard	Production de glaçons

Remarque : Le distributeur de glaçons détecte automatiquement que la réserve à glaçons est pleine et arrête la production de glaçons.
Le remplissage de la réserve à glaçons peut prendre jusqu'à 48 heures.

Conseil : Si les glaçons ont un goût désagréable, jetez les glaçons restants et la production de glaçons des 24 heures suivantes. Si les glaçons continuent à avoir mauvais goût par la suite, changez le filtre à eau.

Mettre en service le distributeur de glaçons

Remarques
- La production de glaçons démarre dès que l'appareil est allumé et que le compartiment congélation a atteint la température réglée.
- Les premiers glaçons sont prêts environ 4 heures après que le compartiment congélation ait atteint la température réglée.

Condition : L'appareil est raccordé à l'eau potable.
- Pour des raisons d'hygiène, jetez tous les glaçons produits pendant les 24 premières heures.

Lancer la production de glaçons

1. Appuyer sur le réglage du distributeur de glaçons.
2. Accéder à en balayant.

Arrêter la production de glaçons

1. Appuyer sur le réglage du distributeur de glaçons.
2. Accéder à en balayant.

18 Dégivrage

18.1 Dégivrage du compartiment réfrigérateur

Le compartiment réfrigérateur de votre appareil se dégèle automatiquement.

18.2 Dégivrage dans le compartiment froid

Le compartiment froid de votre appareil se dégivre automatiquement.

18.3 Décongélation dans le compartiment congélation

Grâce au système « NoFrost » entièrement automatique, le compartiment congélation ne se couvre pas de givre. Aucun dégivrage n'est nécessaire.

19 Nettoyage et entretien

Le nettoyage de points inaccessibles doit être réalisé par le service après-vente. Le nettoyage par le service après-vente peut engendrer des frais.

19.1 Consignes d'entretien pour les surfaces en inox

Pour l'entretien et le nettoyage des surfaces en inox, utilisez uniquement des produits de nettoyage et des chiffons adaptés à l'acier inoxydable.

Conseils
- Pour éviter les rayures visibles, essuyez la surface en inox dans le sens de sa structure.

- Vous pouvez vous procurer des produits de nettoyage et des chiffons appropriés auprès de notre Service après-vente, de votre revendeur ou sur notre site Web.

19.2 Préparer l'appareil pour le nettoyage

1. Éteindre l'appareil.
2. Débrancher l'appareil du réseau électrique.
   Débrancher la fiche secteur du cordon d'alimentation secteur ou désactiver le fusible dans le boîtier à fusibles.
3. Retirez tous les aliments de l'appareil et rangez-les dans un endroit frais.
   Si possible, placez des accumulateurs de froid sur les aliments.
4. Retirez toutes les pièces d'équipement et les accessoires de l'appareil. →*Page 38*

19.3 Nettoyage de l'appareil

⚠ **AVERTISSEMENT**
Risque d'électrocution !
L'infiltration d'humidité peut occasionner un choc électrique.
- Ne pas utiliser de nettoyeur vapeur ou haute pression pour nettoyer l'appareil.

La présence de liquide dans l'éclairage ou dans les éléments de commande peut être dangereuse.
- L'eau de rinçage ne doit pas pénétrer dans l'éclairage ni dans les éléments de commande.

ATTENTION
Des produits nettoyants inappropriés peuvent endommager les surfaces de l'appareil.
- Ne pas utiliser de tampon en paille métallique ni d'éponge à dos récurant.
- Ne pas utiliser de produits de nettoyage agressifs ou récurants.
- N'utilisez pas de nettoyants fortement alcoolisés.

Si vous nettoyez les pièces d'équipement et les accessoires au lave-vaisselle, ceux-ci risquent de se déformer ou de déteindre.
- Ne nettoyez jamais les équipements et accessoires au lave-vaisselle.

1. Préparez l'appareil pour le nettoyage. →*Page 37*
2. Nettoyez l'appareil, les pièces d'équipement, les accessoires et les joints de porte avec une lavette, de l'eau tiède et du produit à vaisselle présentant un pH neutre.
3. Sécher ensuite minutieusement avec un chiffon doux et sec.
4. Insérez les pièces d'équipement.
5. Raccordement électrique de l'appareil. →*Page 14*
6. Allumer l'appareil.
7. Ranger les aliments.

19.4 Nettoyage de la caméra

Si la température ou l'humidité change, l'objectif de la caméra peut s'embuer.

1. Nettoyez la caméra à l'aide d'un chiffon en microfibres.
2. Nettoyez l'objectif de la caméra à l'aide d'un chiffon en microfibre et d'un produit hydrophobe du commerce.

19.5 Nettoyer le capuchon bypass

Conseil : Nettoyez le capuchon bypass tous les ans.

1. Tournez le bouton rotatif du capuchon bypass à 90° dans le sens inverse des aiguilles d'une montre et retirez le capuchon bypass.

2. Retirez le filtre du capuchon bypass ① et nettoyez-le à l'eau courante ②.

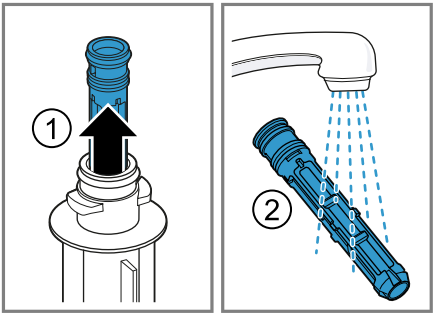

3. Remettez le filtre en place dans le capuchon bypass.
4. Poussez le capuchon bypass horizontalement dans l'ouverture du filtre, puis faites pivoter le bouton rotatif jusqu'en butée à 90° dans le sens horaire.

19.6 Retirer les pièces d'équipement

Si vous désirez nettoyer soigneusement les pièces d'équipement, retirez celles-ci de votre appareil.

Retirer la clayette

- Soulevez la clayette ① et retirez-la ②.

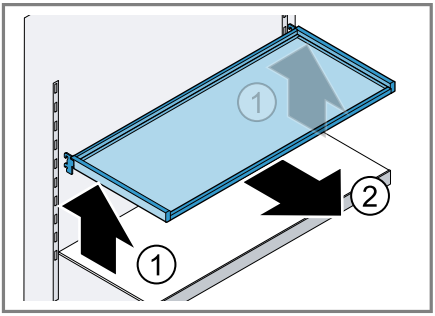

Retirer le compartiment dans la contreporte

- Soulevez le compartiment dans la contre-porte vers le haut et retirez-le.

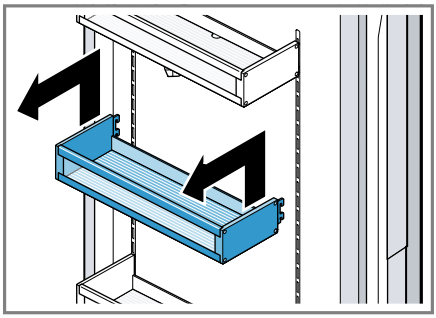

Retirer le bac de rangement

1. Extrayez le bac de rangement jusqu'en butée.
2. Sous le bac de rangement, appuyez de chaque côté sur la sécurité des glissières de l'intérieur vers l'extérieur ① et retirez le bac fraîcheur ②.

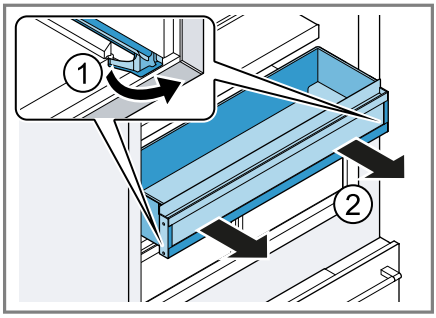

Retirer le bac de rangement à froid

1. Tirez le bac de rangement à froid jusqu'en butée.
2. Sous le bac de rangement à froid, appuyez des deux côtés sur la sécurité des rails télescopiques de

l'intérieur vers l'extérieur ① et retirez le bac de rangement à froid ②.

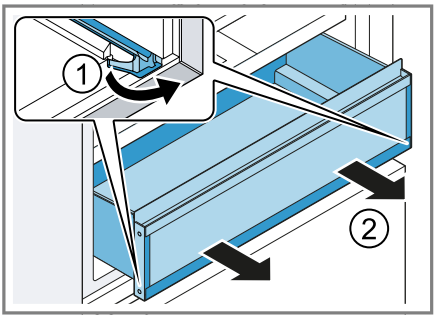

Retirer la réserve à glaçons

1. Extrayez le bac tiroir à aliments congelés jusqu'en butée.
2. Soulevez la réserve à glaçons vers l'avant et retirez-la.

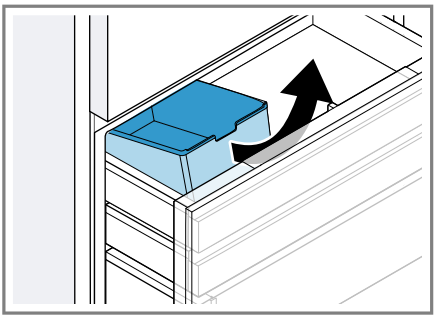

19.7 Remplacer le filtre anti-odeurs

1. Retirer le support du filtre anti-odeurs.
2. Retirer le filtre anti-odeurs usagé de son support et le remplacer par le nouveau filtre anti-odeurs.

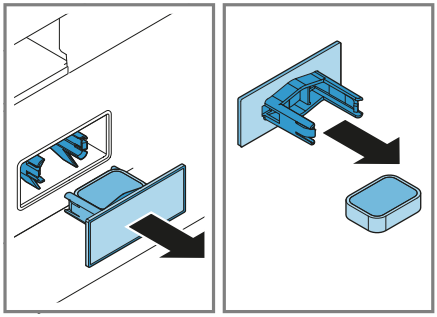

Remarque : Pour un filtre anti-odeurs neuf, adressez-vous à notre service après-vente ou consultez notre site Web.

20 Dépannage

Vous pouvez corriger par vous-même les petits défauts de votre appareil. Lisez les renseignements de dépannage avant de contacter le service consommateurs. Vous vous épargnerez ainsi des dépenses inutiles.

⚠ **AVERTISSEMENT**
Risque d'électrocution !
Les réparations non conformes sont dangereuses.

- Seul un personnel dûment qualifié peut entreprendre des réparations sur l'appareil.
- Seules des pièces de rechange d'origine peuvent être utilisées pour réparer l'appareil.
- Afin d'écarter tout danger quand le cordon d'alimentation secteur de cet appareil est endommagé, seul le fabricant ou son service après-vente ou toute autre personne de qualification équivalente est habilité à le remplacer.

Défaut	Cause et dépannage
L'appareil ne réfrigère pas, les affichages et l'éclairage sont allumés.	L'appareil se trouve en mode Exposition. **1.** Accédez au "Réglages" en balayant. **2.** Accédez au ⊙ "Avancés" en balayant. **3.** Appuyez sur "Mode démo" ⊙.
L'éclairage par LED ne fonctionne pas.	Différentes causes sont possibles. ▸ Appelez le service après-vente. Vous trouverez le numéro du service après-vente dans les coordonnées des services après-vente dont la liste est jointe.
Le groupe frigorifique s'enclenche plus souvent et plus longtemps.	L'appareil a été ouvert fréquemment. ▸ N'ouvrez pas la porte de l'appareil inutilement.
	Les orifices de ventilation extérieurs sont recouverts. ▸ Retirez les obstacles situés devant les orifices de ventilation extérieurs.
	Il ne s'agit pas d'un défaut. Les appareils frigorifiques modernes se mettent en marche plus souvent et ont différents niveaux de puissance afin de refroidir plus efficacement. ▸ Retirez les obstacles situés devant les orifices de ventilation extérieurs. ▸ Installez l'appareil aussi loin que possible des radiateurs, des cuisinières et des autres sources de chaleur. Évitez toute exposition prolongée de l'appareil aux rayons directs du soleil. ▸ N'ouvrez la porte de l'appareil que le temps nécessaire. ▸ Laissez d'abord les boissons et aliments chauds refroidir avant de les ranger.
Une couche de givre se forme sur la paroi arrière du compartiment réfrigération.	Il ne s'agit pas d'un défaut. Les appareils frigorifiques modernes assurent une température uniforme dans le compartiment réfrigération. La paroi arrière du compartiment réfrigération est régulièrement décongelée automatiquement. ▸ N'ouvrez la porte de l'appareil que le temps nécessaire.

Défaut	Cause et dépannage
Une couche de givre se forme sur la paroi arrière du compartiment réfrigération.	▸ Emballez les aliments hermétiquement ou couvrez-les. ▸ Laissez d'abord les boissons et aliments chauds refroidir avant de les ranger. ▸ Laissez toujours un peu d'espace entre les aliments et les parois intérieures.
Home Connect ne fonctionne pas correctement.	Différentes causes sont possibles. ▸ Allez sur *www.home-connect.com*.
Les caméras ne prennent pas de photo.	Les caméras ne sont pas activées dans Home Connect. ▸ Activez les caméras.
	Les caméras ne sont pas étalonnées. **1.** Éteignez l'appareil. **2.** Débranchez l'appareil du secteur. Retirez la fiche secteur du cordon d'alimentation secteur ou désactivez le fusible dans le boîtier à fusibles. **3.** Raccordez à nouveau l'appareil après 5 minutes. **4.** Allumez l'appareil à l'aide de l'interrupteur principal. → *"Appareil", Fig.* **1** / 12 *Page 16* **5.** Fermez les portes de l'appareil, patientez 3 minutes. **6.** Si le dysfonctionnement persiste, appelez le Service après-vente. Vous trouverez le numéro du service après-vente dans les coordonnées des services après-vente dont la liste est jointe.
Les caméras prennent des photos floues.	La porte de l'appareil a été fermée trop rapidement. ▸ Fermez la porte de l'appareil lentement.
	L'objectif de la caméra est embué. La porte de l'appareil a été ouverte trop longtemps. **1.** Nettoyez les caméras. →*Page 37* **2.** Ne laissez pas la porte de l'appareil ouverte trop longtemps.
	Le film antibuée est endommagé. ▸ Appelez le service après-vente. Vous trouverez le numéro du service après-vente dans les coordonnées des services après-vente dont la liste est jointe.
Il manque des photos, elles ne sont pas cadrées ou affichent un mauvais angle.	Les caméras ne sont pas étalonnées. **1.** Éteignez l'appareil. **2.** Débranchez l'appareil du secteur. Retirez la fiche secteur du cordon d'alimentation secteur ou désactivez le fusible dans le boîtier à fusibles.

Défaut	Cause et dépannage
Il manque des photos, elles ne sont pas cadrées ou affichent un mauvais angle.	**3.** Raccordez à nouveau l'appareil après 5 minutes. **4.** Allumez l'appareil à l'aide de l'interrupteur principal. → *"Appareil", Fig.* **1**/12 *Page 16* **5.** Fermez les portes de l'appareil, patientez 3 minutes. **6.** Si le dysfonctionnement persiste, appelez le Service après-vente. Vous trouverez le numéro du service après-vente dans les coordonnées des services après-vente dont la liste est jointe.
Le message avec "D" ou "E" apparaît sur l'affichage.	L'électronique a détecté un défaut. **1.** Éteignez l'appareil. **2.** Débranchez l'appareil du secteur. Retirez la fiche secteur du cordon d'alimentation secteur ou désactivez le fusible dans le boîtier à fusibles. **3.** Raccordez à nouveau l'appareil après 5 minutes. **4.** Si ce message persiste, contactez le service après-vente. Vous trouverez le numéro du service après-vente dans les coordonnées des services après-vente dont la liste est jointe.
Une alarme sonore retentit et "Alarme de porte du compartiment réfrigération" apparaît. L'alarme de porte est activée.	La porte de l'appareil est ouverte. ▸ Fermez la porte de l'appareil.
Une alarme sonore retentit et "Alarme de porte du compartiment congélation" apparaît. L'alarme de porte est activée.	La porte de l'appareil est ouverte. ▸ Fermez la porte de l'appareil.
Une alarme sonore retentit et "Alarme de température" s'allume. L'alarme de température est activée.	Différentes causes sont possibles. **1.** Appuyez sur ✓. ✔ L'alarme s'éteint. **2.** Vérifiez après quelques heures si la température réglée dans le compartiment congélation a de nouveau été atteinte.

Défaut	Cause et dépannage
Une alarme sonore retentit et "Alarme de température" s'allume. L'alarme de température est activée.	Des quantités importantes d'aliments frais ont été rangées. ▸ Ne dépassez pas la capacité de congélation. → *"Capacité de congélation", Page 33*
La température dévie fortement par rapport au réglage.	Différentes causes sont possibles. **1.** Éteignez l'appareil. **2.** Allumez à nouveau l'appareil après env. 5 minutes. ▸ Si la température est trop élevée, vérifiez-la à nouveau au bout de quelques heures. ▸ Si la température est trop basse, vérifiez-la à nouveau le jour suivant.
De l'eau fuit de l'appareil.	Le raccord d'eau ou le tuyau d'eau n'est pas étanche. ▸ Assurez-vous que les raccordements d'eau sont bien serrés et que le tuyau d'eau n'est pas endommagé. Si nécessaire, remplacez le tuyau d'eau.
Les glaçons sont produits en quantité insuffisante.	L'appareil a été raccordé. ▸ Patientez environ 4 heures jusqu'à ce que la première production de glaçons soit prête.
	Le compartiment congélation a été ouvert fréquemment ou pendant une longue période. ▸ Vérifiez au bout de quelques heures la production de glaçons.
	La pression de l'eau est basse. ▸ Vérifiez la pression d'eau au niveau de l'alimentation en eau ou du système de filtre à eau externe, par exemple, l'installation d'osmose inverse. Raccordez l'appareil uniquement à un raccordement d'eau ayant une pression suffisante. →*Page 11*
	Le capuchon bypass est bouché. ▸ Nettoyez le capuchon bypass. →*Page 37*
	Des aliments ou des objets bloquent le capteur de niveau du distributeur de glaçons. ▸ Enlevez tous les objets ou aliments du bac à glaçons.
	Dysfonctionnement du distributeur de glaçons. **1.** Éteignez l'appareil. **2.** Débranchez l'appareil du secteur. Retirez la fiche secteur du cordon d'alimentation secteur ou désactivez le fusible dans le boîtier à fusibles. **3.** Raccordez à nouveau l'appareil après 5 minutes.

Défaut	Cause et dépannage
Les glaçons sont produits en quantité insuffisante.	**4.** Si le dysfonctionnement persiste, appelez le Service après-vente. Vous trouverez le numéro du service après-vente dans les coordonnées des services après-vente dont la liste est jointe.
Le distributeur de glaçons ne fonctionne pas.	La production de glaçons est désactivée. ▸ Lancez la production de glaçons. →*Page 36*
	Aucune alimentation en eau. ▸ Assurez-vous qu'il y a une alimentation en eau et que le robinet équerre sur le raccordement d'eau est ouvert. Contactez un installateur si nécessaire.
	Le tuyau d'eau est plié. ▸ Fermez l'alimentation en eau et redressez le coude du tuyau d'eau. Si nécessaire, remplacez le tuyau d'eau.
	Dysfonctionnement du distributeur de glaçons. **1.** Éteignez l'appareil. **2.** Débranchez l'appareil du secteur. Retirez la fiche secteur du cordon d'alimentation secteur ou désactivez le fusible dans le boîtier à fusibles. **3.** Raccordez à nouveau l'appareil après 5 minutes. **4.** Si le dysfonctionnement persiste, appelez le Service après-vente. Vous trouverez le numéro du service après-vente dans les coordonnées des services après-vente dont la liste est jointe.
L'appareil vrombit, fait des bulles, des bourdonnements, des cliquetis, des claquements ou des grondements.	Il ne s’agit pas d’un défaut. Un moteur tourne, par ex. groupe frigorifique, ventilateur. Du fluide frigorigène circule dans les tuyaux. Le moteur, les interrupteurs, les électrovannes et les vannes à eau s'allument ou s'éteignent. Le dégivrage automatique a lieu. Les glaçons tombent dans le bac à glaçons. Aucune action nécessaire.
L'appareil émet des bruits.	L’appareil ne repose pas d’aplomb. ▸ Nivelez l'appareil à l'aide d'un niveau à bulle et des pieds à vis.
	Les pièces d'équipement vacillent ou se coincent. ▸ Vérifiez les pièces d'équipement amovibles et remettez-les éventuellement en place correctement.

Défaut	Cause et dépannage
L'appareil émet des bruits.	Des bouteilles ou récipients se touchent. ▸ Éloigner les bouteilles ou les récipients les uns des autres.
	Congélation rapide est activé. Aucune action nécessaire.

20.1 Panne de courant

En cas de panne de courant, la température à l'intérieur de l'appareil augmente, ce qui raccourcit la durée de conservation et réduit la qualité des aliments congelés.
Sur notre site Internet dédié à votre appareil, vous trouverez dans les caractéristiques techniques la durée de conservation des aliments congelés en cas de dysfonctionnement.

Remarques

- Ouvrez l'appareil le moins possible en cas de panne de courant et ne stockez pas d'autres aliments.
- Vérifiez la qualité des aliments immédiatement après la panne de courant.
  - Jetez les aliments congelés qui sont décongelés et dont la température est supérieure à 5 °C.
  - Faites bouillir ou frire des aliments congelés légèrement décongelés et consommez-les ou recongelez-les.

21 Entreposage et élimination

21.1 Mise hors service de l'appareil

1. Éteindre l'appareil.
2. Débrancher l'appareil du réseau électrique.
   Débrancher la fiche secteur du cordon d'alimentation secteur ou désactiver le fusible dans le boîtier à fusibles.
3. Débranchez l'appareil du raccordement à l'eau potable.
4. Retirez tous les aliments.
5. Nettoyer l'appareil. →*Page 37*
6. Afin de garantir la ventilation de l'espace intérieur, laissez l'appareil ouvert.

21.2 Mettre au rebut un appareil usagé

La destruction dans le respect de l'environnement permet de récupérer de précieuses matières premières.

⚠ **AVERTISSEMENT**
Risque de préjudice pour la santé !
Des enfants risquent de s'enfermer dans l'appareil et de mettre leur vie en danger.

- Pour compliquer la pénétration des enfants dans l'appareil, ne pas retirer les clayettes et les bacs.
- Éloigner les enfants de l'appareil qui a cessé de servir.

⚠ **AVERTISSEMENT**
Risque d'incendie !
En cas d'endommagement des tuyaux, du fluide frigorigène inflammable et des gaz nocifs peuvent s'échapper et s'enflammer.

- Veillez à ne pas endommager les tubulures du circuit frigorifique, ni l'isolant.

1. Débrancher la fiche du cordon d'alimentation secteur.

2. Couper le cordon d'alimentation secteur.
3. Éliminez l'appareil dans le respect de l'environnement.
   Vous trouverez des informations sur les circuits actuels d'élimination auprès de votre revendeur spécialisé ou de l'administration de votre commune/ville.

Cet appareil est marqué selon la directive européenne 2012/19/UE relative aux appareils électriques et électroniques usagés (waste electrical and electronic equipment - WEEE).
La directive définit le cadre pour une reprise et une récupération des appareils usagés applicables dans les pays de la CE.

22 Service après-vente

Les pièces détachées d'origine fonctionnelles et conformes à l'ordonnance d'écoconception correspondante sont disponibles auprès de notre service client pour une durée d'au moins 10 ans à partir de la mise sur le marché de votre appareil au sein de l'Espace économique européen.
Par ailleurs, vous pouvez obtenir auprès de notre service client d'autres pièces détachées d'origine fonctionnelles de l'appareil et pouvant être stockées jusqu'à 15 ans après la mise sur le marché de votre appareil. Veuillez contacter notre service client pour obtenir de plus amples informations à ce sujet.

Remarque : L'intervention du service après-vente est gratuite dans le cadre de la garantie locale du fabricant en vigueur. La durée minimale de la garantie (garantie du fabricant pour consommateurs privés) dans l'Espace économique européen est de 2 ans selon les conditions de garantie locales en vigueur. Les conditions de garantie n'ont aucune incidence sur les autres droits ou recours qui vous sont disponibles en vertu du droit local.

Pour plus d'informations sur la durée et les conditions de la garantie dans votre pays, scannez le QR code figurant sur le document joint afin d'obtenir les coordonnées du service après-vente ainsi que les conditions de garantie, adressez-vous à notre service après-vente, votre revendeur ou consultez notre site web.
Vous trouverez les coordonnées du service après-vente en scannant le QR code figurant sur le document joint relatif aux coordonnées du service après-vente et aux conditions de garantie, ou sur notre site web.

22.1 Numéro de produit (E-Nr.), numéro de fabrication (FD) et numéro de série (Z-Nr.)

Lorsque vous contactez le service client, vous avez besoin du numéro de produit (E-Nr.), du numéro de fabrication (FD) et du numéro de série (Z-Nr.), que vous trouverez sur la plaque signalétique de votre appareil.
→ *"Appareil", Fig.* 1/15 *Page 16*
Pour retrouver rapidement les données de votre appareil et le numéro de téléphone du service consommateurs, n'hésitez pas à les recopier ailleurs.

23 Caractéristiques techniques

La plaque signalétique mentionne le fluide frigorigène, le volume net ainsi que d'autres données techniques.
→ *"Appareil", Fig.* **1**/15 *Page 16*
Vous trouverez de plus amples informations sur votre modèle sur Internet à l'adresse *https://eprel.ec.europa.eu/*[1]. Cette adresse Internet renvoie à la base de données officielle des produits de l'UE, EPREL. Veuillez suivre les instructions de la recherche de modèle.
L'identifiant du modèle se base sur les caractères précédant la barre oblique dans le numéro de produit (E-Nr.) sur la plaque signalétique.
Vous pouvez également trouver l'identifiant du modèle sur la première ligne du label énergétique de l'UE.
Le nombre de sources de lumière incluses dépend du modèle.
Ce produit contient une source de lumière de la classe d'efficacité énergétique E.
La source de lumière est disponible en tant que pièce détachée et doit être remplacée uniquement par du personnel qualifié.

23.1 Informations concernant les logiciels libres et open source

Ce produit contient des composants logiciels dont la licence est accordée par les détenteurs des droits d'auteur en tant que logiciels libres ou open source.
Les informations relatives à la licence sont mémorisées sur l'appareil électroménager. L'accès aux informations relatives à la licence correspondante est également possible via l'appli Home Connect: « Profil -> Mentions légales -> Informations sur la licence ».[2] Vous pouvez également télécharger les informations de licence sur le site web du produit de marque. (Recherchez le modèle de votre appareil et d'autres documents sur le site Web du produit.) Vous pouvez également demander les informations correspondantes à l'adresse : ossrequest@bshg.com ou BSH Hausgeräte GmbH Carl-Wery-Str. 34, 81739 Munich, Allemagne.
Le code source concerné sera mis à votre disposition sur simple demande.
Veuillez envoyer votre demande à ossrequest@bshg.com ou BSH Hausgeräte GmbH Carl-Wery-Str. 34, D-81739 Munich.
Objet : „OSSREQUEST“
Les coûts liés au traitement de votre demande vous seront facturés. Cette offre est valable pendant trois ans à compter de la date d'achat, ou au moins pour la période pendant laquelle nous fournissons le support et les pièces de rechange pour l'équipement.

[1] Valable uniquement pour les pays de l'espace économique européen
[2] Selon l'équipement de l'appareil

24 Déclaration de conformité

BSH Hausgeräte GmbH déclare par la présente que l'appareil doté de la fonction Home Connect est conforme avec les exigences fondamentales et les autres dispositions adaptées de la directive 2014/53/EU.
Vous trouverez une déclaration de conformité RED détaillée sur Internet à l'adresse *www.gaggenau.com* sur la page de votre appareil dans les documents supplémentaires.

Bande de 2,4 GHz (2400–2483,5 MHz) : max. 100 mW
Bande de 5 GHz (5150–5350 MHz + 5470–5725 MHz) : max. 150 mW

!	BE	BG	CZ	DK	DE	EE	IE	EL	ES
	FR	HR	IT	CY	LI	LV	LT	LU	HU
	MT	NL	AT	PL	PT	RO	SI	SK	FI
	SE	NO	CH	TR	IS	UK (NI)			
WLAN (Wi-Fi) de 5 GHz : uniquement destiné à un usage intérieur.									

AL	BA	MD	ME	MK	RS	UK	UA
WLAN (Wi-Fi) de 5 GHz : uniquement destiné à un usage intérieur.							

Gaggenau, la différence

gaggenau.com

BSH Hausgeräte GmbH
Carl-Wery-Straße 34
81739 München, GERMANY
www.gaggenau.com

9001915545 (060303)
fr