RVC477190

Accessoires en option

RA430100:
BOITE DE STOCKAGE AVEC COUVERCLE, ANTHR.

RVA438040:
Présentoir pour bouteilles, chêne, x1

RVA450220:
FILTRE A AIR CHARBON ACTIF - 2 PIECES

Accessoires en option

RA425110:
POIGNEE LONGUE INOX 1131 MM

RA460020:
BAGUETTES CONNEXION VERTICALE 2 HABILLAG

RVA421722:
PORTE INOX FONCE AVEC POIGNEE 76.2CM

RVA423141:
BAGUETTES DE RECOUVREMENT LATERALES 3 MM

RVA428722:
PORTE INOX FONCE SANS POIGNEE 76.2CM

RVA460000:
KIT D'INSTALLATION SIDE BY SIDE

RVA460020:
KIT DE MONTAGE SbS, RETROCOMPATIBLE

RVA466700:
KIT INVERSION SENS OUVERTURE PORTE76.2CM

Réfrigérateur Froid vario série Expressive
213.4 x 76.2 cm
RVC477190

- Système fraîcheur professionnel avec 4 zones climatiques différentes, permettant également la conservation d'aliments sensibles au froid.
- Concevoir le système de fraîcheur idéal grâce à de multiples possibilités de combinaison
- Interaction guidée grâce à l'écran tactile intuitif
- Aide à l'ouverture de la porte permettant une intégration harmonieuse sans poignées.
- Concept d'éclairage LED blanc chaud et sans éblouissement pour une présentation optimale des aliments.

Highlights

Intérieur inox brossé foncé, design raffiné avec des éléments en aluminium massif anthracite
Concept d'éclairage LED blanc chaud anti-éblouissement pour une présentation optimale des aliments dans tous les compartiments
Ouverture de porte assistée:
1. Fonction Push-to-open pour les habillages de porte sans poignée
2. Fonction Pull-to-open pour faciliter l'ouverture des portes d'habillage avec poignée
Les tiroirs dans RVC et RVF sont placés à la même hauteur. Dans le cas d'une installation en side-by-side, les tablettes en verre de sécurité et les balconnets de contre-porte peuvent être alignés au même niveau.
Positionnement flexible des étagères et compartiments dans la contre-porte grâce à un système de rails invisibles
Contre-portes planes en inox brossé foncé
Système fraîcheur professionnel avec 2 tiroirs fraîcheur proche 0°C et 1 tiroir froid intensif
Ecran TFT sensitif
Volume utile 512 litres

Bandeau de commande

Ouverture de porte assistée.
Système de fermeture de porte amortie.
Interaction de l'éclairage et de l'affichage entre le display et le tiroir.
Ajustement automatique de l'intensité de l'éclairage en fonction de la luminosité ambiante.
Ecran TFT sensitif très facilement accessible, affichage texte clair.
Guides rapides animés pour un entretien facile de l'appareil.

Caractéristiques techniques

Répartition dynamique du froid.
Dégivrage automatique avec évaporation de l'eau.
Purification de l'air constante grâce à 2 filtres à air charbon actif.
Mode Repos, certifié Star-K.
Lors de l'activation du mode Repos, les portes de l'appareil peuvent uniquement être ouvertes avec une poignée située sur l'habillage de porte.
Alarme en cas de porte ouverte ou de dysfonctionnement.

Fonctions numériques (Gaggenau Home Connect)

Contrôle et commande à distance.
Mises à jour logicielles.
Fonction de personnalisation pour l'enregistrement des programmes personnalisés.

Réfrigérateur

Système fraîcheur professionnel.
Système No-Frost avec Super Réfrigération.
Température réglable de +2°C à +8°C.
3 tablettes en verre de sécurité avec cadre en aluminium, ajustables individuellement en hauteur.
1 tablette intégrée en verre de sécurité.
Présentation optimale des aliments grâce à l'éclairage blanc chaud anti-éblouissement des barres lumineuses LED (3000 K).
Positionnement flexible des balconnets de contre-porte grâce au système de rails discrets.
4 compartiments dans la contre-porte, dont 1 particulièrement profond.

Tiroir Fraîcheur proche 0°C

1 tiroir fraîcheur proche de 0°C avec température réglable de -1°C à +2°C.
1 tiroir fraîcheur proche de 0°C avec température réglable de -1°C à +8°C.
Conditions idéales de conservation pour divers aliments grâce à des programmes spécifiques (par ex. fruits, légumes, viande et aliments sensibles au froid).
Réglage individuel de la température et de l'humidité.
Prolongation de la durée de conservation des aliments grâce à l'absorbeur d'éthylène.
Eclairage indirect, façade transparente.
Totalement extractible, avec système de fermeture amortie.

Tiroir froid intensif

La température dépend de la température du compartiment réfrigération (toujours 2°C à 3°C de moins).
Eclairage indirect, façade transparente.
Totalement extractible, avec système de fermeture amortie.

Consommations

Classe d'efficacité énergétique D sur une échelle de A à G.
Consommation énergétique 146 kWh/an.
Niveau sonore 38 DB (A) re 1 pW.

Conseils d'installation

Charnière pantographe.
Charnières à droite, réversibles.
Angle d'ouverture de porte 115°, peut être bloqué à 90°.
Poids max. du panneau de porte 41 kg.

Valeurs de raccordement

Puissance totale absorbée : 0.300 kW.
Câble de raccordement 3.0 m avec prise.

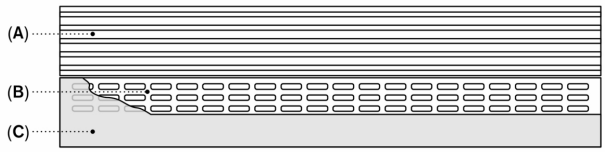

A: Entrées d'air et évacuations d'air
B: Ouvertures d'apport d'air supplémentaire dans le socle
C: Socle

La hauteur de la plinthe peut être réduite à 50 mm selon la hauteur d'installation standard
La hauteur du socle doit être réduite pour correspondre à la hauteur de la plinthe afin de permettre un apport d'air supplémentaire

Zone de la plinthe

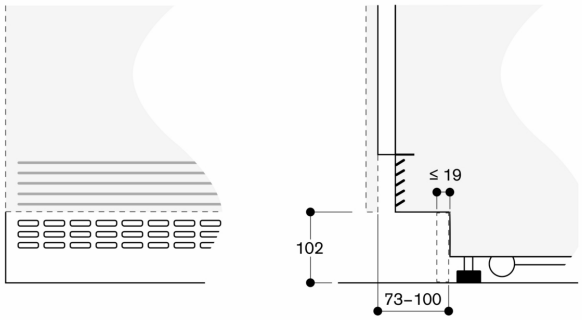

Selon la hauteur d'installation standard, la hauteur de la plinthe est de 102 mm

La hauteur de la plinthe peut être réduite à 50 mm

Épaisseur maximum du socle 19 mm

Mesures en mm

Niche d'installation pour un appareil individuel

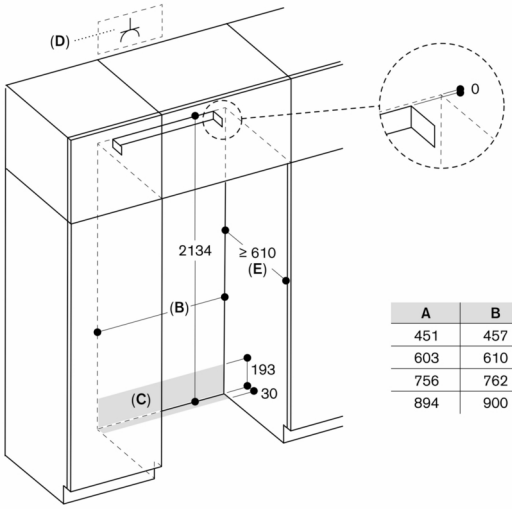

A	B
451	457
603	610
756	762
894	900

A: Largeur de l'appareil
B: Largeur de la la niche d'installation
C: Zone de guidage du flexible d'alimentation en eau
D: Prise
E: Profondeur de la niche d'installation, en fonction de la conception de la cuisine

Mesures en mm

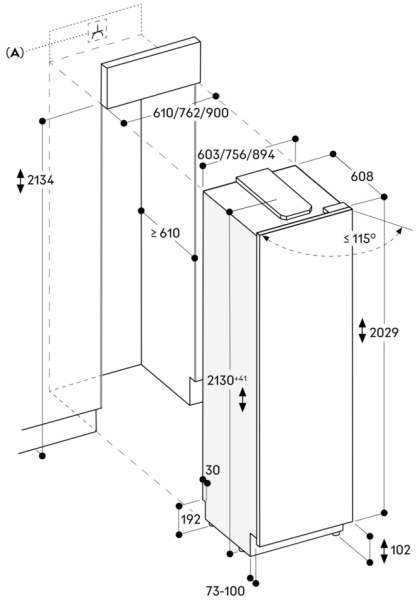

A: Branchement électrique

Les dimensions maximales du panneau de porte sont basées sur un dégagement de 3 mm
La hauteur de la plinthe peut être réduite à 50 mm

Mesures en mm

Largeur de niche 762 mm

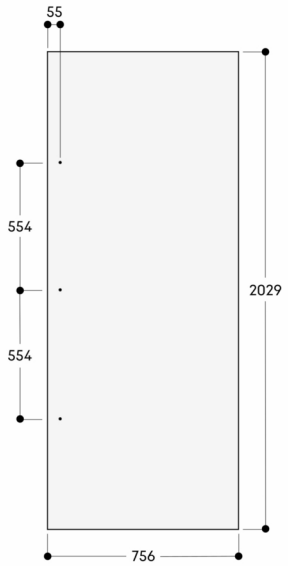

Le panneau d'habillage fait 19 mm d'épaisseur
Les dimensions maximales des panneaux d'habillage sont basées sur un jeu de 3 mm, sur la base d'une seule niche

Mesures en mm

Largeur de niche 762 mm

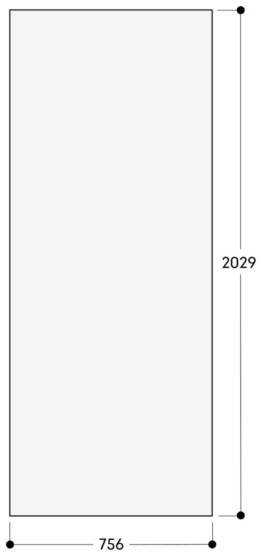

Le panneau d'habillage fait 19 mm d'épaisseur
Les dimensions maximales des panneaux d'habillage sont basées sur un jeu de 3 mm, sur la base d'une seule niche

Mesures en mm

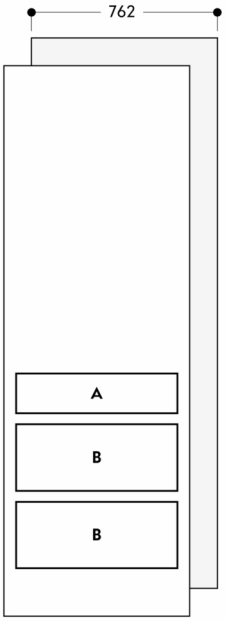

A : Tiroir fraîcheur
B : Tiroir fraîcheur avec contrôle de température et d'humidité

Mesures en mm

Distance au mur RVB/RVC/RVF/RVW

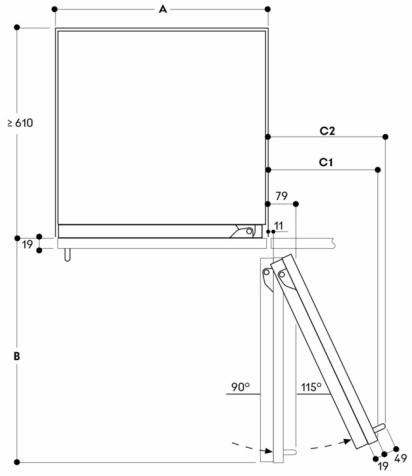

Largeur de la niche

A	B	C1	C2
457	525	235	265
610	677	299	330
762	830	364	395
900	970	420	442

Le dessin est basé sur une épaisseur de panneau d'habillage de 19 mm ainsi que sur la hauteur d'une poignée Gaggenau de 49 mm

Mesures en mm

Angle d'ouverture de porte

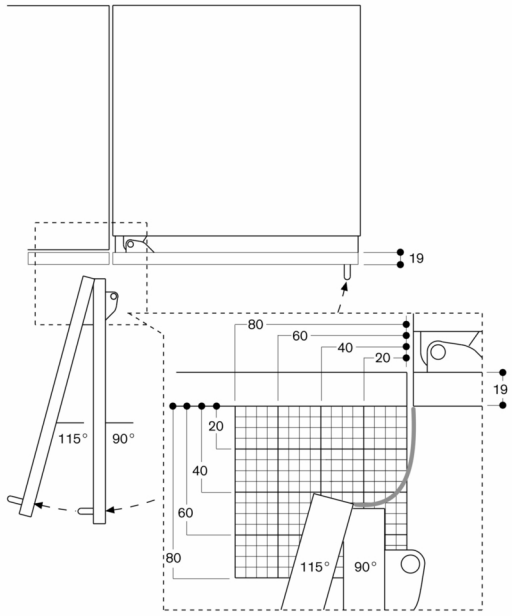

La course de la charnière et les distances en résultant par rapport au meuble avoisinant et aux poignées du meuble sont indiquées sur le schéma en fonction de l'épaisseur de la partie frontale. Sur ce schéma, l'épaisseur de la partie frontale utilisée est de 19 mm.