RVF417190

Accessoires en option

RA450012:
FILTRE A EAU PR APPAREIL FROID VARIO 400

Accessoires en option

RA425110:
POIGNEE LONGUE INOX 1131 MM

RA460020:
BAGUETTES CONNEXION VERTICALE 2 HABILLAG

RVA421120:
PORTE INOX FONCE AVEC POIGNEE 45.7CM

RVA423141:
BAGUETTES DE RECOUVREMENT LATERALES 3 MM

RVA428120:
PORTE INOX FONCE SANS POIGNEE 45.7CM

RVA460000:
KIT D'INSTALLATION SIDE BY SIDE

RVA460020:
KIT DE MONTAGE SbS, RETROCOMPATIBLE

RVA466100:
KIT INVERSION SENS OUVERTURE PORTE45.7CM

congélateur Froid vario série Expressive
213.4 x 45.7 cm
RVF417190

- Concevoir le système de fraîcheur idéal grâce à de multiples possibilités de combinaison
- Esthétique optimisée grâce à un écran discret
- Profitez en permanence de glaçons frais sans perte d'espace dans le congélateur
- Aide à l'ouverture de la porte permettant une intégration harmonieuse sans poignées
- Conservez vos ingrédients précieux dans des conditions optimales grâce à une technologie de pointe, en réduisant les brûlures de congélation et l'oxydation

Highlights

Intérieur inox brossé foncé, design raffiné avec des éléments en aluminium massif anthracite
Concept d'éclairage LED blanc chaud anti-éblouissement pour une présentation optimale des aliments dans tous les compartiments
Ouverture de porte assistée:
1. Fonction Push-to-open pour les habillages de porte sans poignée
2. Fonction Pull-to-open pour faciliter l'ouverture des portes d'habillage avec poignée
Les tiroirs dans RVC et RVF sont placés à la même hauteur. Dans le cas d'une installation en side-by-side, les tablettes en verre de sécurité et les balconnets de contre-porte peuvent être alignés au même niveau.
Positionnement flexible des étagères et compartiments dans la contre-porte grâce à un système de rails invisibles
Contre-portes planes en inox brossé foncé
Volume utile 280 litres

Bandeau de commande

Ouverture de porte assistée.
Système de fermeture de porte amortie.
Interaction de l'éclairage et de l'affichage entre le display et le tiroir.
Ajustement automatique de l'intensité de l'éclairage en fonction de la luminosité ambiante.
Ecran tactile caché.

Caractéristiques techniques

Répartition dynamique du froid.
Dégivrage automatique avec évaporation de l'eau.
Mode Repos, certifié Star-K.
Lors de l'activation du mode Repos, les portes de l'appareil peuvent uniquement être ouvertes avec une poignée située sur l'habillage de porte.
Alarme en cas de porte ouverte ou de dysfonctionnement.

Fonctions numériques (Gaggenau Home Connect)

Contrôle et commande à distance.
Mises à jour logicielles.

Congélateur

Technologie No-Frost avec Super Congélation jusqu'à -30°C.
Compartiment congélateur 4 étoiles.
Température réglable de -24 °C à -16 °C.
Protection contre les brûlures de congélation.
Protection contre l'oxydation.
Capacité de congélation 16 kg /24 h.
Autonomie de 10 h en cas de coupure de courant.
Eclairage LED blanc chaud, anti-éblouissement (3000 K).
3 tablettes en verre de sécurité avec cadre en aluminium, ajustables individuellement en hauteur.
Positionnement flexible des balconnets de contre-porte grâce au système de rails discrets.
4 balconnets de contre-porte réglables en hauteur.
3 tiroirs entièrement extractibles, avec système de fermeture amortie.

Fabrique de glace.

Intégré de manière invisible dans un tiroir pour une utilisation optimisée de l'espace utile de rangement.
Raccordement direct à l'eau (arrivée).
Arrêt séparé de la fabrique de glace.
Production de glaçons: environ 2.4 kg /24 h.
Bac à glaçons amovible pour une réserve d'environ 2 kg.
Pelle à glaçons intégrée, facile d'accès.
Filtre à particules pour l'arrivée d'eau, intégré dans la grille de ventilation.
Indicateur de saturation affiché sur l'écran tactile.

Consommations

Classe d'efficacité énergétique E sur une échelle de A à G.
Consommation énergétique 261 kWh/an.
Niveau sonore 38 DB (A) re 1 pW.

Conseils d'installation

Charnière pantographe.
Charnières à gauche, réversibles.
Angle d'ouverture de porte 115°, peut être bloqué à 90°.
Poids maxi. de l'habillage de porte 55 kg.
La vanne d'arrêt du raccordement à l'eau doit être placée à côté de l'appareil et rester accessible.
Si la pression de l'eau est supérieure à 0,8 MPa (8 bar), installer une soupape de limitation de pression entre le robinet d'arrivée d'eau et le tuyau.

Valeurs de raccordement

Puissance totale absorbée : 0.300 kW.
Câble de raccordement 3.0 m avec prise.
Raccordement à l'eau.
Tuyau d'arrivée d'eau 1.8 m avec connexion 3/4".
Pression d'eau de 2 Bar à 8 Bar.

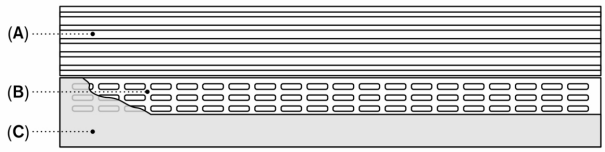

A: Entrées d'air et évacuations d'air
B: Ouvertures d'apport d'air supplémentaire dans le socle
C: Socle

La hauteur de la plinthe peut être réduite à 50 mm selon la hauteur d'installation standard
La hauteur du socle doit être réduite pour correspondre à la hauteur de la plinthe afin de permettre un apport d'air supplémentaire

Zone de la plinthe

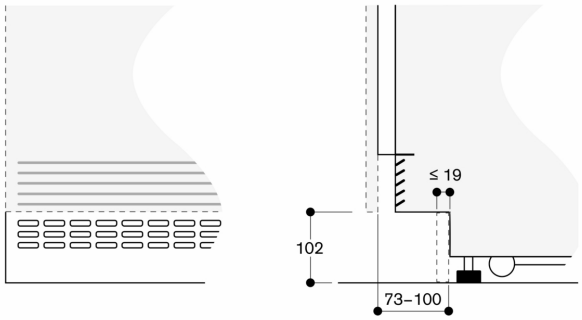

Selon la hauteur d'installation standard, la hauteur de la plinthe est de 102 mm

La hauteur de la plinthe peut être réduite à 50 mm

Épaisseur maximum du socle 19 mm

Mesures en mm

Niche d'installation pour un appareil individuel

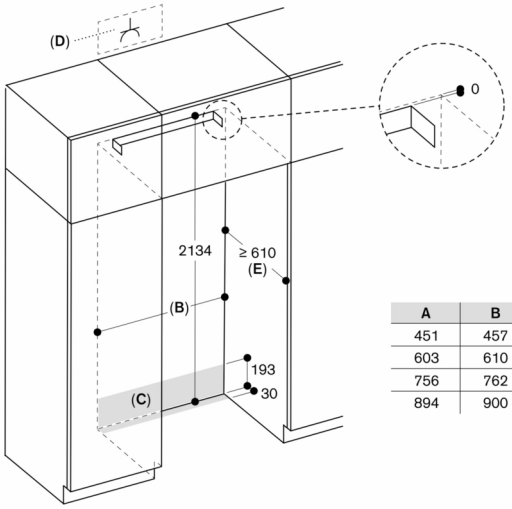

A	B
451	457
603	610
756	762
894	900

A: Largeur de l'appareil
B: Largeur de la la niche d'installation
C: Zone de guidage du flexible d'alimentation en eau
D: Prise
E: Profondeur de la niche d'installation, en fonction de la conception de la cuisine

Mesures en mm

Largeur de niche 457 mm

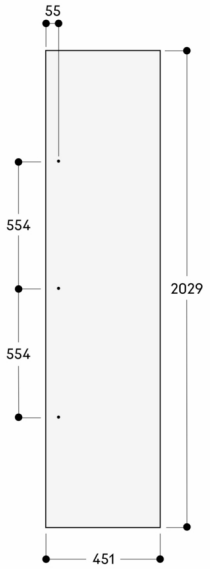

Le panneau d'habillage fait 19 mm d'épaisseur
Les dimensions maximales des panneaux d'habillage sont basées sur un jeu de 3 mm, sur la base d'une seule niche

Mesures en mm

Largeur de niche 457 mm

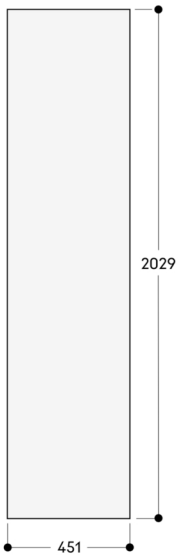

Le panneau d'habillage fait 19 mm d'épaisseur
Les dimensions maximales des panneaux d'habillage sont basées sur un jeu de 3 mm, sur la base d'une seule niche

Mesures en mm

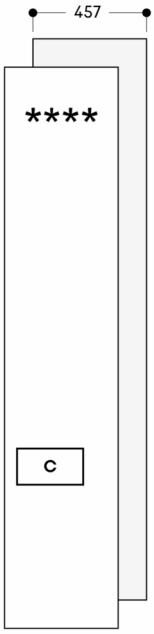

C: Fabrique de glace

Mesures en mm

Distance au mur RVB/RVC/RVF/RVW

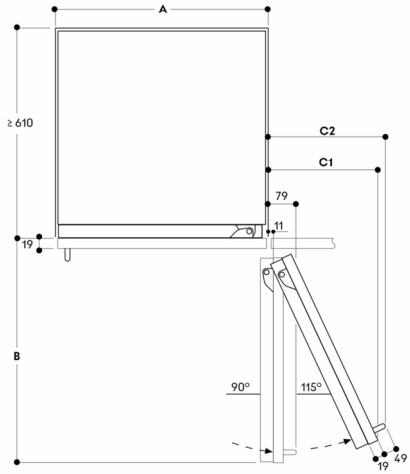

Largeur de la niche

A	B	C1	C2
457	525	235	265
610	677	299	330
762	830	364	395
900	970	420	442

Le dessin est basé sur une épaisseur de panneau d'habillage de 19 mm ainsi que sur la hauteur d'une poignée Gaggenau de 49 mm

Mesures en mm

Angle d'ouverture de porte

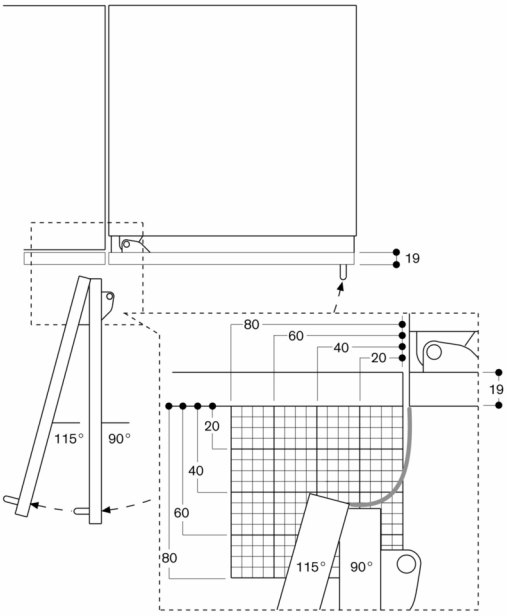

La course de la charnière et les distances en résultant par rapport au meuble avoisinant et aux poignées du meuble sont indiquées sur le schéma en fonction de l'épaisseur de la partie frontale. Sur ce schéma, l'épaisseur de la partie frontale utilisée est de 19 mm.