Série 4, Lave-vaisselle tout intégrable, 60 cm, XXL (grande hauteur)
SBV4HVX14E





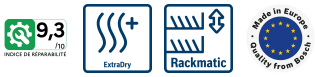

Chargement flexible et contrôle intelligent de votre lave-vaisselle via l'application Home Connect.

- **Option Séchage Extra** : une phase de séchage plus longue pour un résultat optimal sur la vaisselle difficile à sécher comme le plastique.
- **Hygiène certifiée avec Eco 50 °C et supérieure avec Intensif 70 °C et Machine Care.**
- **Tiroir et paniers VarioFlex** : flexibilité accrue pour le rangement de votre vaisselle à tous les niveaux.
- **Système Rackmatic** : panier supérieur ajustable en hauteur jusqu'à 5 cm sur 3 positions différentes, même complètement chargé.
- **Programme Silence** : la façon la plus silencieuse d'utiliser votre lave-vaisselle.

Accessoires en option

SGZ1010	RALLONGE AQUASTOP
SGZ8BI00	KIT DE FIXATION POUR PORTE SEQUENCEE
SMZ5000	KIT LAVAGE 4ELEMENTS POUR LAVE-VAISSELLE
SMZ5100	PANIER A COUVERTS CLASSIQUE MOBILE
SMZ5300	SUPPORT VERRES A PIED PANIERS MAXFLEX/PR

Données techniques

Classe d'efficacité énergétique[1]	C
Consommation énergétique pour 100 cycles Eco[2]	75 kWh/100 cycles
Nombre maximum de couverts	14
Consommation d'eau du programme Eco[3]	9.0 l
Durée du programme Eco[4]	4:55 h
Niveau sonore	46 dB(A) re 1pW
Classe de niveau sonore	C
Type d'installation	Encastrable
Hauteur avec top	0 mm
Niche d'encastrement	865-925 x 600 x 550 mm
Profondeur porte ouverte à 90°	1200 mm
Pieds réglables	Oui - tous depuis l'avant uniquement
Réglage maximum de la hauteur des pieds	60 mm
Plinthe réglable	Horizontalement et verticalement
Poids net	34.6 kg
Poids brut	36.5 kg
Puissance de raccordement	2400 W
Intensité	10 A
Tension	220-240 V
Fréquence	50; 60 Hz
Indice de réparabilité	9.3
Longueur du cordon électrique	175 cm
Type de prise	Fiche cont.terre/Gard.fil ter.
Longueur du tuyau d'alimentation	165 cm
Longueur du tuyau d'évacuation	190 cm
Code EAN	4242005534777
Type d'installation	Tout intégrable

4 242005 534777

1 Echelle d'efficacité énergétique allant de A à G
2 Consommation d'énergie en kWh pour 100 cycles (en programme Eco 50 °C)
3 Consommation d'eau en litres par cycle (en programme Eco 50 °C)
4 Durée du programme Eco 50 °C

Série 4, Lave-vaisselle tout intégrable, 60 cm, XXL (grande hauteur)
SBV4HVX14E

Chargement flexible et contrôle intelligent de votre lave-vaisselle via l'application Home Connect.

Performance et consommation
- Classe d'efficacité énergétique[1] C sur une échelle allant de A à G
- Energie[2] / Eau[3] : 75 kWh / 9 litres
- 14 couverts
- Durée progr. Eco[4] : 4:55 (h:min)
- Niveau sonore : 46 dB(A) re 1 pW
- Niveau sonore progr. Silence : 45
- Classe d'efficacité sonore : C
- Moteur EcoSilence Drive

Caractéristiques principales
- 6 programmes : Eco 50 °C, Auto 45-65 °C, Intensif 70 °C, Programme 1h 65 °C, Silence 50 °C, Favourite (Pré-rinçage)
- 4 options : Home Connect, Séchage extra, Demi-charge, SpeedPerfect+ (3 fois plus rapide)
- Home Connect : contrôle et diagnostic à distance
- Machine Care
- Pre-Rinse
- Fonctions complémentaires via l'application Home Connect : HygienePlus, Silence à la demande

Confort et sécurité
- Echangeur thermique qui protège la vaisselle
- AquaSensor qui détecte le degré de salissure
- Système Super Brillance, conserve l'éclat des verres
- Boîte à produits MaxiPerformance
- AquaStop : garantie Bosch en cas de dégât des eaux - pour toute la durée de vie de l'appareil*
- Signal sonore de fin de cycle
- Départ différé : 1-24 h
- Triple filtre autonettoyant

Design
- Display sur la tranche (int.)
- Boutons sur la tranche
- Inscriptions en texte clair
- InfoLight rouge

Flexibilité
- Paniers VarioFlex
- Tiroir à couverts
- Panier supérieur réglable avec RackMatic (3 niveaux)
- Panier supérieur avec 2 rangées de picots rabattables
- Panier inférieur avec 4 rangées de picots rabattables
- Supports pour tasses dans le panier supérieur (2x)
- Roues à faible frottement sur panier inférieur et tiroir
- Butée (stopper) qui empêche le déraillement du panier inférieur

Accessoires
- Protection anti vapeur

Caractéristiques techniques
- Dimensions du produit (HxLxP) : 86.5 x 59.8 x 55 cm
- Cuve polinox

* Veuillez trouver les termes de garantie à l'adresse suivante : www.bosch-home.fr/mybosch/extension-garantie-gratuite

[1] Echelle d'efficacité énergétique allant de A à G

[2] Consommation d'énergie en kWh pour 100 cycles (en programme Eco 50 °C)

[3] Consommation d'eau en litres par cycle (en programme Eco 50 °C)

[4] Durée du programme Eco 50 °C

Série 4, Lave-vaisselle tout intégrable, 60 cm, XXL (grande hauteur)
SBV4HVX14E

mesures en mm

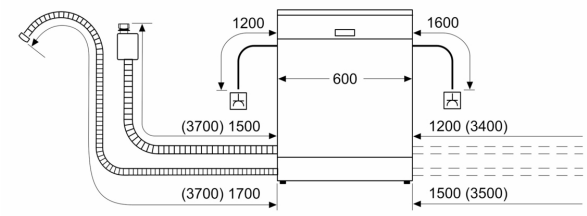

prise
( ) valeurs avec kit prolongateur

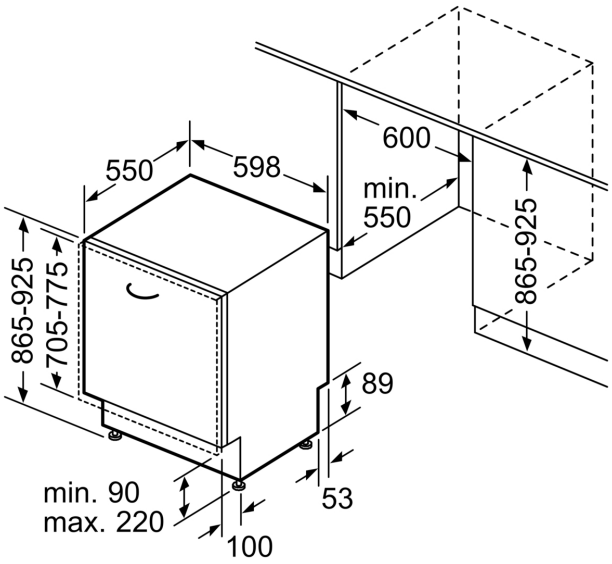

Mesures en mm