Série 2, Lave-vaisselle tout intégrable, 60 cm SMV2IVX57E

Lave-vaisselle connecté avec réduction du bruit à tout moment via l'application Home Connect.







- **Option Séchage Extra** : une phase de séchage plus longue pour un résultat optimal sur la vaisselle difficile à sécher comme le plastique.
- **Info Light** : un voyant rouge situé sur la base indique si le lave-vaisselle est en marche
- **Tiroir à couverts** : libérez de la place pour les couverts et les petits ustensiles de cuisine.
- **Home Connect** : commandez votre lave-vaisselle où que vous soyez et exploitez tout son potentiel.
- **Panier Rackmatic** : panier supérieur de lave-vaisselle réglable, pour s'adapter à la vaisselle volumineuse.

Accessoires en option

SGZ1010	RALLONGE AQUASTOP
SGZ8BI00	KIT DE FIXATION POUR PORTE SEQUENCEE
SMZ2056	PORTE INOX POUR LV 60 TOUT INTEGRABLE
SMZ5000	KIT LAVAGE 4ELEMENTS POUR LAVE-VAISSELLE
SMZ5100	PANIER A COUVERTS CLASSIQUE MOBILE
SMZ5300	SUPPORT VERRES A PIED PANIERS MAXFLEX/PR

Données techniques

Classe d'efficacité énergétique[1]:	D
Consommation énergétique pour 100 cycles Eco[2]:	84 kWh/100 cycles
Nombre maximum de couverts:	13
Consommation cycle Eco[3]:	9.0 l
Durée du programme Eco[4]:	4:30 h
Niveau sonore:	46 dB(A) re 1 pW
Classe de niveau sonore:	C
Type d'installation:	Encastrable
Hauteur avec top:	0 mm
Niche d'encastrement:	815-875 x 600 x 550 mm
Profondeur porte ouverte à 90°:	1150 mm
Pieds réglables:	Oui - tous depuis l'avant uniquement
Réglage maximum de la hauteur des pieds:	60 mm
Plinthe réglable:	Horizontalement et verticalement
Poids net:	31.4 kg
Poids brut:	33.2 kg
Puissance de raccordement:	2400 W
Intensité:	10 A
Tension:	220-240 V
Fréquence:	50; 60 Hz
Dureté de l'eau maximum acceptée:	50°DH
Indice de réparabilité:	8.9
Longueur du cordon électrique:	175 cm
Type de prise:	Fiche cont.terre/Gard.fil ter.
Longueur du tuyau d'alimentation:	165 cm
Longueur du tuyau d'évacuation:	190 cm
Code EAN:	4242005581559
Type d'installation:	Tout intégrable

4 242005 581559

1 Echelle d'efficacité énergétique allant de A à G
2 Consommation d'énergie en kWh pour 100 cycles (en programme Eco 50 °C)
3 Consommation d'eau en litres par cycle (en programme Eco 50 °C)
4 Durée du programme Eco 50 °C

Série 2, Lave-vaisselle tout intégrable, 60 cm
SMV2IVX57E

Lave-vaisselle connecté avec réduction du bruit à tout moment via l'application Home Connect.

Performance et consommation

- Classe d'efficacité énergétique[1] D sur une échelle allant de A à G
- Energie[2] / Eau[3] : 84 kWh / 9 litres
- 13 couverts
- Durée progr. Eco[4] : 4:30 (h:min)
- Niveau sonore : 46 dB(A) re 1 pW
- Classe d'efficacité sonore : C
- Moteur SilentPowerDrive

Caractéristiques principales

- 5 Programmes : Eco 50 °C, Auto 45-65 °C, Intensif 70 °C, Programme 1h 65 °C, Favourite (Pré-rinçage)
- 4 options : Home Connect, Extra Dry, HalfLoad, VarioSpeed Plus (3 fois plus rapide)
- Home Connect : contrôle et diagnostic à distance
- Machine Care
- Pre-Rinse
- Fonctions complémentaires via l'application Home Connect : HygienePlus, Quick S, Silence à la demande

Confort et sécurité

- AquaSensor qui détecte le degré de salissure
- Système Super Brillance, conserve l'éclat des verres
- DosageAssist
- AquaStop : garantie Bosch en cas de dégât des eaux - pour toute la durée de vie de l'appareil*
- Signal sonore de fin de cycle
- Départ différé 3-6-9h
- Triple filtre autonettoyant

Design

- Boutons sur la tranche
- Inscriptions en texte clair
- InfoLight rouge

Flexibilité

- Paniers Vario
- Tiroir à couverts
- Panier supérieur réglable avec RackMatic (3 niveaux)
- Supports pour tasses dans le panier supérieur (2x)
- Roues à faible frottement sur panier inférieur et tiroir
- Butée (stopper) qui empêche le déraillement du panier inférieur

Accessoires

- Protection anti vapeur

Caractéristiques techniques

- Dimensions du produit (HxLxP) : 81.5 x 59.8 x 55 cm
- Cuve polinox

* Veuillez trouver les termes de garantie à l'adresse suivante :
www.bosch-home.fr/mybosch/extension-garantie-gratuite

[1] Echelle d'efficacité énergétique allant de A à G

[2] Consommation d'énergie en kWh pour 100 cycles (en programme Eco 50 °C)

[3] Consommation d'eau en litres par cycle (en programme Eco 50 °C)

[4] Durée du programme Eco 50 °C

Série 2, Lave-vaisselle tout intégrable, 60 cm
SMV2IVX57E

mesures en mm

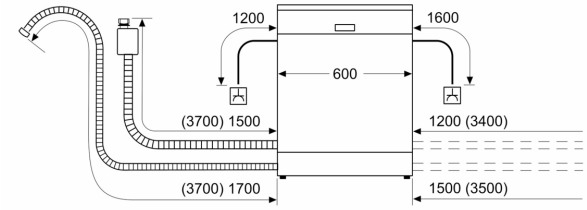

⅄ prise
( ) valeurs avec kit prolongateur

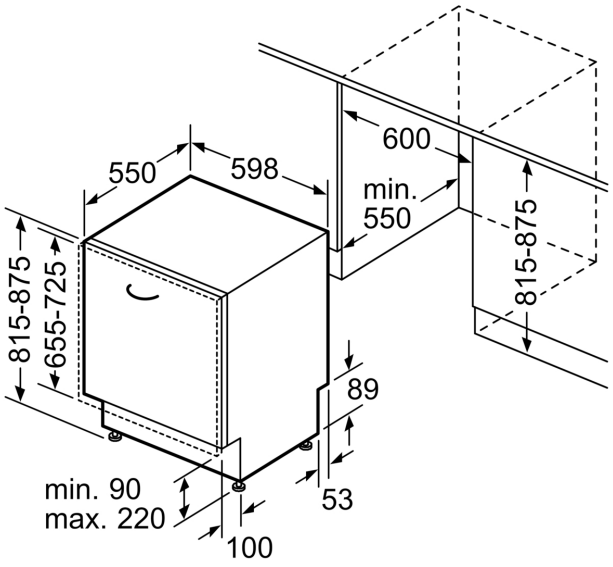

Mesures en mm