SIEMENS

iQ300, Lave-vaisselle tout intégrable, 45 cm SR63EX25ME







Excellent lave-vaisselle compatible Wifi avec projection au sol du témoin lumineux de fonctionnement, utilisable via un smartphone ou l'assistance vocale.

- ✓ smartStart : Synchronisez votre lave-vaisselle pour donner la priorité aux énergies renouvelables ou aux prix les plus bas.
- ✓ autoOpen dry – l'ouverture de porte automatique pour des résultats de séchage parfaits.
- ✓ Paniers varioFlex et Tiroir vario Slimline : paniers modulables pour multiplier les configurations.
- ✓ Court 60°C : transforme une charge complète en vaisselle propre et sèche en très peu de temps.
- ✓ varioSpeed Plus : lave et sèche jusqu'à trois fois plus vite.

Accessoires en option

SZ72010	RALLONGE AQUASTOP
SZ73000	Set pour lave-vaisselle
SZ73010	CHARNIERE MOBILE INSTALLATION LV HAUTEUR
SZ73300	SUPPORT VERRES A PIED PANIERS FLEXCO/PRO

Équipement

Données techniques

Classe d'efficacité énergétique[1]: ..... B
Consommation énergétique pour 100 cycles Eco[2]: ..... 51 kWh/100 cycles
Nombre maximum de couverts: 10
Consommation d'eau du programme Eco[3]: ..... 8.7 l
Durée du programme Eco[4]: ..... 3:55 h
Niveau sonore: ..... 44 dB(A) re 1pW
Classe de niveau sonore: ..... B
Design: ..... Encastrable
Hauteur avec top: ..... 0 mm
Niche d'encastrement: ..... 815-875 x 450 x 550 mm
Profondeur porte ouverte à 90°: ..... 1150 mm
Pieds réglables: ..... Oui - tous depuis l'avant uniquement
Réglage maximum de la hauteur des pieds: ..... 60 mm
Plinthe réglable: ..... Horizontalement et verticalement
Poids net: ..... 30.1 kg
Poids brut: ..... 31.9 kg
Puissance de raccordement: ..... 2400 W
Intensité: ..... 10 A
Tension: ..... 220-240 V
Fréquence: ..... 50; 60 Hz
Dureté de l'eau maximum acceptée: ..... 50°DH
Indice de réparabilité: 9.3
Longueur du cordon électrique: ..... 175 cm
Type de prise: ..... Fiche cont.terre/Gard.fil ter.
Longueur du tuyau d'alimentation: ..... 165 cm
Longueur du tuyau d'évacuation: ..... 205 cm
Code EAN: 4242003979235
Type d'installation: ..... Tout intégrable

4 242003 979235

1 Echelle d'efficacité énergétique allant de A à G
2 Consommation d'énergie en kWh pour 100 cycles (en programme Eco 50 °C)
3 Consommation d'eau en litres par cycle (en programme Eco 50 °C)
4 Durée du programme Eco 50 °C

SIEMENS

iQ300, Lave-vaisselle tout intégrable, 45 cm SR63EX25ME

Équipement

Performance et consommation
- Classe d'efficacité énergétique[1] B sur une échelle allant de A à G
- Energie[2] / Eau[3] : 51 kWh / 8.7 litres
- 10 couverts
- Durée progr. Eco[4] : 3:55 (h:min)
- Niveau sonore : 44 dB(A) re 1 pW
- Classe d'efficacité sonore : B
- Moteur iQdrive

Caractéristiques principales
- Home Connect : contrôle et diagnostic à distance
- 6 programmes : Eco 50 °C, Auto 45-65 °C, Intensif 70 °C, Quotidien 60 °C, Rapide 45 °C, Favourite (Pré-rinçage)
- 4 options : Home Connect, Zone Intensive, hygiènePlus, varioSpeed Plus (3 fois plus rapide)
- Machine Care
- Pre-Rinse
- Fonctions complémentaires via l'application Home Connect : Silence à la demande

Design
- infoLight bleu
- Commande sur la tranche
- Inscriptions en texte clair
- Display sur la tranche (int.)

Confort et sécurité
- Echangeur thermique + autoOpen dry (Ouv. porte auto) pour des résultats de séchage parfaits
- aquaSensor qui reconnait le degré de salissure
- Boîte à produits maxiPerformance
- Signal sonore de fin de cycle
- Départ différé : 1-24 h
- aquaStop® : garantie Siemens Electromenager en cas de dégât des eaux - pour toute la durée de vie de l'appareil*
- Système protectVerre, conserve l'éclat des verres
- Triple filtre autonettoyant

Flexibilité
- Paniers flexComfort
- Tiroir à couverts : 3ème niveau de chargement
- Panier supérieur réglable avec rackMatic (3 niveaux)
- Panier supérieur avec 2 rangées de picots rabattables
- Panier inférieur avec 2 rangées de picots rabattables
- Roues à faible frottement sur panier inférieur et tiroir
- Bras de lavage duoPower
- Butée (stopper) qui empêche le déraillement du panier inférieur
- Support pour tasse dans le panier supérieur
- Panier inférieur avec rack grands verres

Accessoires
- Entonnoir
- Protection anti vapeur, protège le plan de travail

Caractéristiques techniques
- Dimensions du produit (HxLxP) : 81.5 x 44.8 x 55 cm
- Cuve inox

[1] Echelle d'efficacité énergétique allant de A à G

[2] Consommation d'énergie en kWh pour 100 cycles (en programme Eco 50 °C)

[3] Consommation d'eau en litres par cycle (en programme Eco 50 °C)

[4] Durée du programme Eco 50 °C

* Veuillez trouver les termes de garantie à l'adresse suivante : https://www.siemens-home.bsh-group.com/fr/nos-services/garantie/warranty_extension/garantie-aquastop

SIEMENS

iQ300, Lave-vaisselle tout intégrable, 45 cm
SR63EX25ME

Cotes

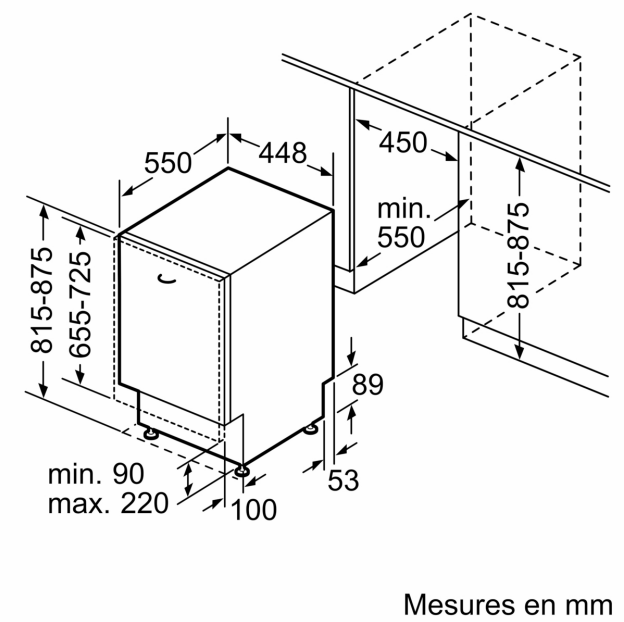

Mesures en mm

