AEG

Four Encastrable Email lisse Compact 9000 ProAssist CombiQuick

TK9NK82XDT

Fonctions de cuisson avancées. Pour des résultats parfaits
Le four 9000 ProAssist CombiQuick® associe la circulation de l'air chaud avec la technologie micro-ondes pour une cuisson uniforme et jusqu'à deux fois plus rapide. Les fonctions automatiques ajustent les réglages du four pour obtenir des plats parfaits à chaque fois.

Bénéfices et Caractéristiques

Four combiné micro-ondes. Deux fonctions pour des plats délicieux
Ce produit associe la circulation de l'air chaud avec la technologie avancée des micro-ondes pour faire griller, rôtir et cuire les aliments en deux fois moins de temps qu'avec un four sans micro-ondes.

Vos plats préférés, parfaitement réussis avec CookSmart Touch Pro
CookSmart Touch Pro offre une expérience de cuisson exceptionnelle. Vos recettes favorites sont accessibles en un seul geste sur l'écran intelligent, avec un guidage pas à pas, des recommandations personnalisées et des fonctions automatiques pour des résultats parfaits, à chaque

Une cuisson précise grâce à la nouvelle sonde de cuisson
La nouvelle sonde de cuisson vous avertit quand la température souhaitée est atteinte et vous permet de maîtriser précisément le processus de cuisson afin d'obtenir des résultats parfaits à chaque fois.

Des mises à jour à distance. Un four qui évolue avec vous.

Un four qui évolue avec vous. Grâce aux mises à jour à distance, il s'enrichit continuellement de nouvelles fonctions et d'innovations culinaires au fil du temps. Il devient ainsi toujours plus performant, jamais obsolète. Toujours équipé des dernières fonctionnalités dont vous avez besoin.

Vos plats cuisent uniformément dans tous les recoins du four
Notre système de circulation homogène fait circuler la chaleur dans tout le four afin de garantir une cuisson homogène de tous vos plats. Cette technologie permet également au four de chauffer plus rapidement qu'un four traditionnel, pour vous faire gagner du temps en cuisine.

- Four encastrable Email lisse Série 9000 ProAssist CombiQuick
- Gamme compact
- Niche 45 cm
- Micro-ondes combiné / Multifonction
- Fermeture douce assistée "SoftMotion"
- Fonctions de cuisson : Cuisson de sole, Cuisson traditionnelle et micro-ondes, Décongélation, Déshydratation, Levée de pâte / pain, Gril, Gril + micro-ondes, Chaleur tournante pulsée, Chaleur tournante pulsée + cuisson de sole, Chaleur tournante pulsée + cuisson de voûte, Maintien au chaud, Fondre, Micro-ondes, Chauffe-plats, Stérilisation, Réchauffer, Rôtir, Cuisson basse température, Mijoter, Cuisson de voûte, Cuisson traditionnelle, Cuisson traditionnelle, Chaleur tournante pulsée + micro-ondes, Turbo gril + micro-ondes
- Emaill lisse
- Puissance micro-ondes : 1000 W
- Commandes tactiles
- Connexion : Wifi
- Préconisation de température
- Indicateur de montée en température
- Fonctionnalités : 109 recettes préprogrammées, 6 programmes cuisson guidés, Ecran tactile 7,8 pouces (16x5)
- Sonde de cuisson intégrée
- Fonction préchauffage rapide
- Type de plats : 1 plaque de cuisson, 1 lèchefrite
- Nombre de grille : 1 grille
- Eclairage : 1, halogène haut / 25W

AEG

Four Encastrable Email lisse Compact 9000 ProAssist CombiQuick

TK9NK82XDT

Spécifications techniques

Couleur	Noir mat
Dimensions d'encastrement HxLxP (mm):	450x560x550
Fonctions de cuisson	Cuisson de sole, Cuisson traditionnelle et micro-ondes, Décongélation, Déshydratation, Levée de pâte / pain, Gril, Gril + micro-ondes, Chaleur tournante pulsée, Chaleur tournante pulsée + cuisson de sole, Chaleur tournante pulsée + cuisson de voûte, Maintien au chaud, Fondre, Micro-ondes, Chauffe-plats, Stérilisation, Réchauffer, Rôtir, Cuisson basse température, Mijoter, Cuisson de voûte, Cuisson traditionnelle, Cuisson traditionnelle, Chaleur tournante pulsée + micro-ondes, Turbo gril + micro-ondes
Connectivité	Oui
Puissance électrique totale (W)	3000
Four vapeur	Non
Interface	Ecran CookSmart Touch pro 7,8 pouces
Volume utile cavité (L)	44
Mode de nettoyage	Email lisse

Dimensions HxLxP (mm)	455x595x567
Commandes du four	Commande tactile
Puissance du gril (W)	1900
Températures réglables	30°C - 230°C
Surface cuisson plus large support (cm²)	1424
Eclairage intérieur	1, halogène haut
Éclairage (W)	25
Source de chaleur	Electrique
Type de l'appareil	Four électrique
Niveau sonore dB(A)**	52
Poids appareil brut (Kg)	36.8
Poids appareil net (Kg)	35.1
Type de plats	1 plaque de cuisson, 1 lèchefrite
Nombre de grille(s):	1 grille
Rails/gradins du four	Side grids Easy entry
Longueur du câble (m)	1.5
Livré avec prise	Oui
Accessoires inclus	1 Kit d'installation
Cavité	Email gris
Nombre de cavités	1
PNC	944 005 333

PSGBOV230DE00001

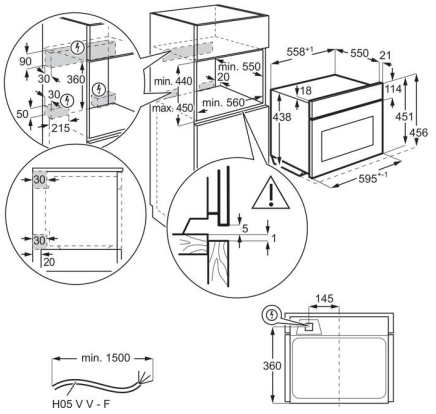
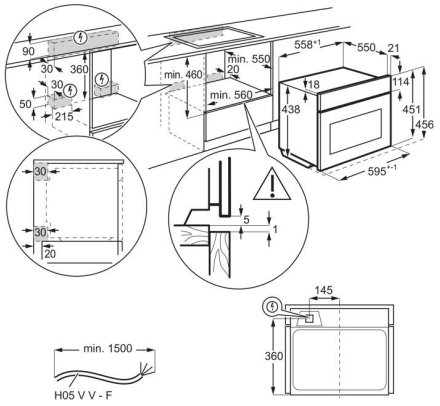
PSGBOV230DE00002