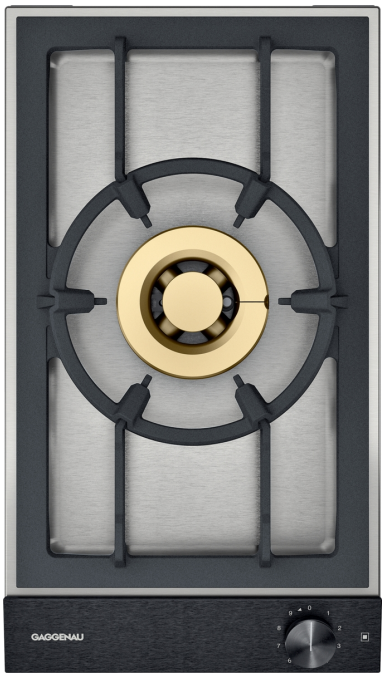

VG231220

Accessoires intégrés

1 x anneau pour WOK

Accessoires en option

VD200020:
COUVERCLE POUR VARIO SERIE 200 NOIR

WP400001:
POELE WOK INOX PR VI 414 & BRUL. WOK GAZ

Accessoires en option

VV200010:
BARRETTE JONCTION VARIO SERIE 200 INOX

VV200020:
BARRETTE JONCTION VARIO SERIE 200 NOIR

Vario Domino gaz Série 200
28 cm, Gaz naturel 20 mbar
VG231220

Combinable avec les autres tables de cuisson de la Série 200, en parfaite harmonie
Bandeau de commande intégré pour une manipulation confortable et sécurisée
Régulation mécanique de la puissance avec réglage précis et reproductible de la taille de la flamme sur 9 niveaux de puissance
Brûleur multi-couronnes en laiton, robuste et résistant aux hautes températures comme dans les cuisines professionnelles
Puissance jusqu'à 6 kW

Zones de cuisson

1 brûleur Wok multi-couronnes (300 W - 6000 W), pour casseroles jusqu'à max. Ø 30 cm.

Bandeau de commande

Boutons de commande avec anneau lumineux.
Bandeau de commande intégré.
Allumage une main.
Allumage électronique.
Pour fermer le couvercle, il suffit de retourner la grille en fonte.

Caractéristiques

Grille en fonte.
Brûleurs en laiton.

Sécurité

Sécurité thermocouple.
Indicateur de chaleur résiduelle.
Témoin lumineux de mise sous tension.

Conseils d'installation

Injecteurs spéciaux pour gaz butane/propane 28-37 mbar peuvent être commandés au service pièces détachées.
L'appareil s'intègre dans le plan de travail par le dessus.
Distance minimale de 150 mm avec le mur ou les meubles adjacents, ou prévoir une isolation thermique supplémentaire.
Lors de l'installation d'appareils de cuisson gaz dont la puissance totale est supérieure à 11 kW, il faut respecter la règlementation locale concernant la ventilation de la pièce, son volume et l'installation d'une hotte en évacuation extérieure ou en recyclage.
La distance minimale entre la table de cuisson et un meuble en matériau inflammable est de 65 cm.
La distance minimale par rapport à un appareil d'aspiration placé au-dessus de la table de cuisson est indiquée dans les conseils d'installation de chaque appareil d'aspiration.
Poids de l'appareil : envir. 11 kg.

Valeurs de raccordement

Puissance de raccordement totale gaz 6.0 kW
Puissance de raccordement électrique totale 10.0 W.
Câble de raccordement 1.5 m avec prise.

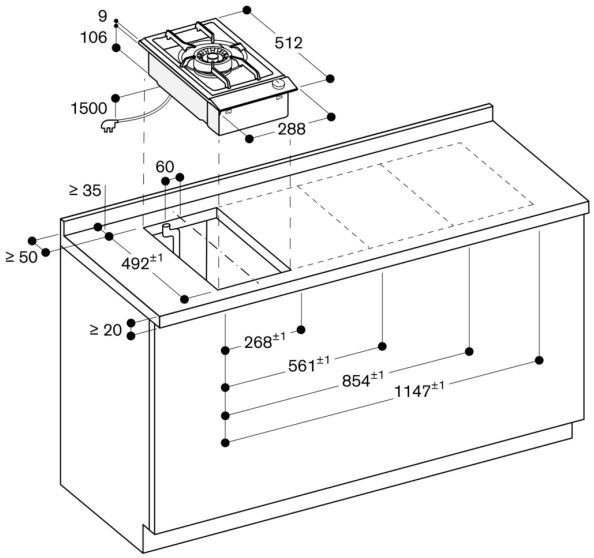

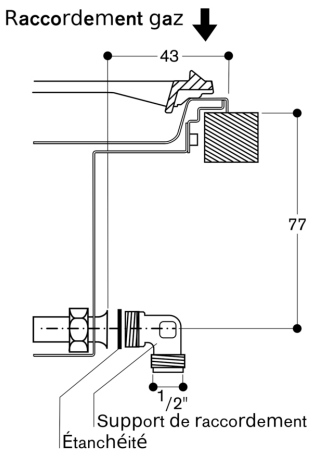

Distance minimale entre la découpe de l'appareil et la paroi latérale 150 mm.

Mesures en mm