VG295150F

Accessoires intégrés

1 x anneau pour WOK

Accessoires en option

WP400001:
POELE WOK INOX PR VI 414 & BRUL. WOK GAZ

Table de cuisson gaz Série 200
90 cm, Gaz butane / propane 28-37 mbar
VG295150F

Bandeau de commande intégré pour une manipulation confortable et sécurisée
Régulation mécanique de la puissance avec réglage précis et reproductible de la taille de la flamme sur 9 niveaux de puissance
Brûleur multi-couronnes en laiton, robuste et résistant aux hautes températures comme dans les cuisines professionnelles
Grilles en fonte haute stabilité
Jusqu'à 17.8 kW pour 5 brûleurs

Zones de cuisson

1 brûleur Wok multi-couronnes (300 W - 5800 W), pour des casseroles jusqu'à Ø 32 cm.
2 brûleurs très puissants à double couronne de flammes (170 W - 4000 W), pour casseroles jusqu'à ø 28 cm.
2 brûleurs à double couronne de flammes (170 W - 2000 W), pour casseroles jusqu'à ø 24 cm.

Bandeau de commande

Boutons de commande avec anneau lumineux.
Bandeau de commande intégré.
Allumage une main.
Allumage électronique.

Caractéristiques

3 grilles en fonte haute stabilité.
Brûleurs en laiton.

Sécurité

Sécurité thermocouple.
Indicateur de chaleur résiduelle.
Témoin lumineux de mise sous tension.

Conseils d'installation

Injecteurs spéciaux pour gaz naturel 20 mbar peuvent être commandés au service des pièces détachées.
Pas de plancher intermédiaire nécessaire.
L'appareil s'intègre dans le plan de travail par le dessus.
La paroi arrière et les profilés de finition murale doivent résister à la chaleur et être en matériau ininflammable.
Intégration dans un meuble de largeur minimale 90 cm.
Distance latérale minimale de 300 mm avec les meubles latéraux pour protection contre chauffe, ou prévoir isolation supplémentaire.
Lors de l'installation d'appareils de cuisson gaz dont la puissance totale est supérieure à 11 kW, il faut respecter la règlementation locale concernant la ventilation de la pièce, son volume et l'installation d'une hotte en évacuation extérieure ou en recyclage.
La distance minimale entre la table de cuisson et un meuble en matériau inflammable situé au-dessus, est de 76 cm.
La distance minimale par rapport à un appareil d'aspiration placé au-dessus de la table de cuisson est indiquée dans les conseils d'installation de chaque appareil d'aspiration.
Poids de l'appareil : envir. 29 kg.

Valeurs de raccordement

Puissance de raccordement totale gaz 17.8 kW
Puissance de raccordement électrique totale 10.0 W.
Câble de raccordement 1.5 m avec prise.

Raccordement gaz

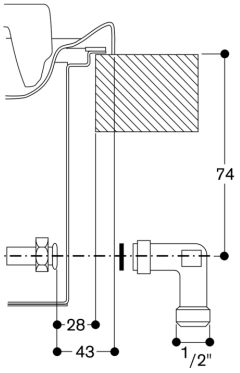

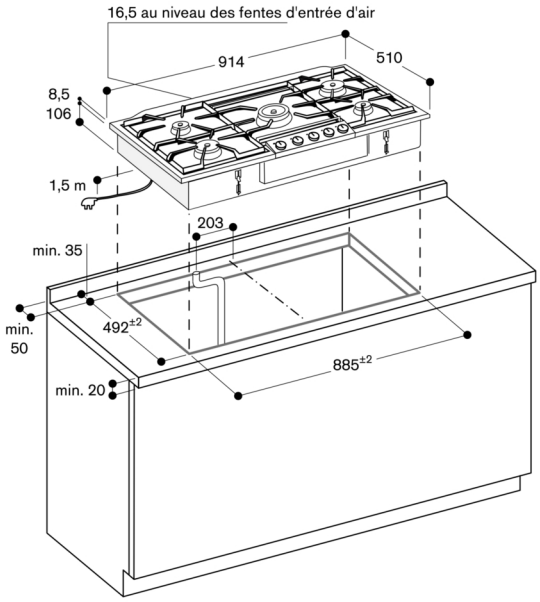

Distance minimale entre la découpe de l'appareil et la paroi latérale 300 mm.