Série 4, Lave-linge front, 8 kg, 1200 trs/min
WAN24228FR



Lave-linge avec Iron Assist pour réduire la quantité de linge à repasser et avec un moteur EcoSilence Drive à longue durée de vie.

- **Moteur Eco Silence Drive™** : un moteur silencieux et économe en énergie garanti 10 ans.
- **Speed Perfect** : un linge parfaitement propre avec des cycles jusqu'à 65 % moins longs.
- **Système Vario Drum** : distribution homogène de l'eau pour un lavage aussi efficace que délicat.
- **ActiveWater Plus** : détection automatique de la charge pour mieux maîtriser la consommation d'eau.
- **Ecran LED**: pour visualiser et paramétrer facilement les programmes et options.

Données techniques

Classe d'efficacité énergétique: ..... A
Consommation énergétique pondérée en kWh pour 100 cycles de lavage Eco 40-60: ..... 46 kWh
Capacité maximale: ..... 8.0 kg
Consommation d'eau du programme Eco 40-60: ..... 47 l
Durée du programme Eco 40-60 en heures et en minutes à la capacité nominale: ..... 3:33 h
Classe d'efficacité d'essorage du programme Eco 40-60: ..... B
Classe de niveau sonore: ..... A
Niveau sonore: ..... 71 dB(A) re 1 pW
Type d'installation: ..... Pose-libre
Hauteur avec top: ..... -5 mm
Dimensions du produit (H x L x P): ..... 845 x 598 x 590 mm
Poids net: ..... 70.2 kg
Puissance de raccordement: ..... 2300 W
Intensité: ..... 10 A
Tension: ..... 220-240 V
Fréquence: ..... 50 Hz
Longueur du cordon électrique: ..... 160.0 cm
Charnière de porte: ..... À gauche
Roulettes: ..... non
Code EAN: 4242005395521
Indice de réparabilité: 8.6
Type d'installation: ..... Pose-libre

Accessoires en option

WMZ2200	FIXATION AU SOL
WMZ2381	RALLONGE AQUASTOP / AQUASECURE
WMZPW20W	SOCLE AVEC TIROIR LAVE-LINGE

Série 4, Lave-linge front, 8 kg, 1200 trs/min
WAN24228FR

Lave-linge avec Iron Assist pour réduire la quantité de linge à repasser et avec un moteur EcoSilence Drive à longue durée de vie.

Caractéristiques principales

- Classe d'efficacité énergétique1 : A sur une échelle allant de A à G
- Energie[2] / Eau[3] : 46 kWh / 47 litres
- Capacité : 1 à 8 kg
- Durée progr. Eco 40-60[4]: 3:33 h
- Classe d'efficacité d'essorage : B
- Vitesse d'essorage : 1200 - 0 tr/min**
- Niveau sonore essorage : 71 dB (A) re 1 pW
- Classe d'efficacité sonore : A

Programmes/Options

- Programmes standard : Coton, Synthétiques, Délicat/soie, Laine/lavage à la main
- Programmes: Coton froid - 90°C, Synthétiques froid - 60°C, Essorage/Vidange, Couleurs sombres, Chemises, Textiles Sport, Mix rapide, Express 15/30 min, Nettoyage tambour, Délicat/Soie, Laine/Lavage main

Options

- Iron Assist : réduisez les plis sur vêtements secs grâce à la vapeur
- SpeedPerfect : lavage jusqu'à 3 fois plus rapide ***
- Options (touches): Prélavage, Fin dans, Température, SpeedPerfect, Départ/Pause/Rajout de linge, Rinçage plus, Vitesse d'essorage/Arrêt cuve pleine

Confort/Sécurité

- La fonction Rajout de linge permet de rajouter ou retirer des vêtements en cours de cycle
- Grand écran indiquant vitesse d'essorage, temps restant, fin différée 24h et recommandation de charge
- Volume du tambour : 65 l
- Compteur de cycles : suivez le nombre de programmes effectués
- EcoSilence Drive: moteur induction garanti 10 ans, alliant longévité, robustesse et silence
- EcoSilence Drive: moteur induction alliant longévité, robustesse et silence garanti 10 ans
- ActiveWater Plus : consommation d'eau adaptée, même aux petites charges, grâce à la détection automatique de charge
- Protection anti-débordement
- Design AntiVibration : stabilité et silence
- Détection mousse
- Affichage surdosage: non
- Détection antibalourd
- Sécurité enfants
- Signal sonore fin de programme
- Hublot de 32cm, blanc avec ouverture de la porte à 171°

Caractéristiques techniques

- Mise sous plan dans niche hauteur 85cm
- Hauteur x Largeur appareil : 84.5 cm x 59.8 cm
- Profondeur appareil hors porte : 59.0 cm
- Profondeur appareil porte incluse : 63.3 cm
- Profondeur appareil porte ouverte : 106.3 cm

[1] Sur une échelle de classes d'efficacité énergétique de A à G

[2] Consommation d'énergie en kWh pour 100 cycles (programme Eco

40-60)

[3] Consommation d'eau pondérée en litres par cycle (programme Eco 40-60)

Série 4, Lave-linge front, 8 kg, 1200 trs/min
WAN24228FR

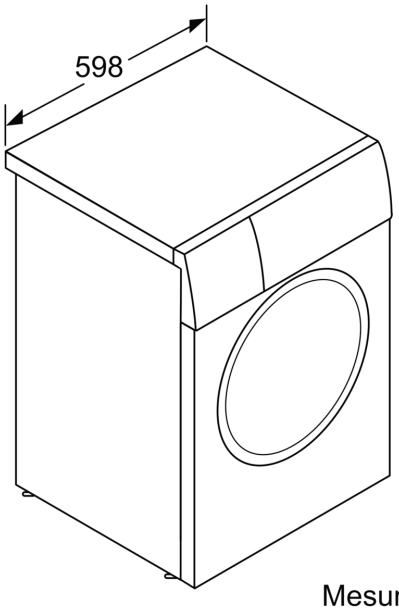

Mesures en mm

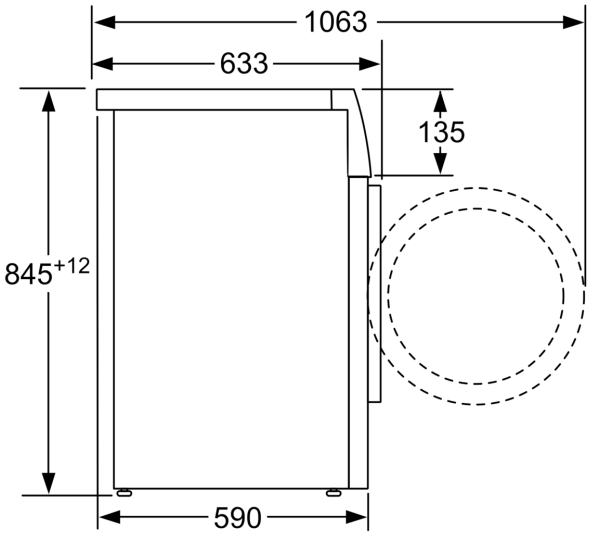

Mesures en mm